Weissgauff

WAF 915 DS Air Fry Chef

АЭРОГРИЛЬ

Руководство пользователя



1+1

ДОПОЛНИТЕЛЬНЫЙ ГОД ГАРАНТИИ

Регистрируйся и получай 12 месяцев дополнительной гарантии

Благодарим Вас за выбор продукции торговой марки Weissgauff. Мы создали свои продукты с учетом высоких стандартов качества, функциональности и дизайна.

Узнать больше о компании Weissgauff, а также получить консультацию специалистов можно на сайте www.weissgauff.ru.

Интернет-магазин Weissgauff:
Москва +7 (495) 108-53-86
Санкт-Петербург +7 (812) 309-35-77
Краснодар +7 (861) 210-06-31.

СОДЕРЖАНИЕ

МЕРЫ БЕЗОПАСНОСТИ	3
ТЕХНИЧЕСКИЕ ХАРАКТЕРИСТИКИ	6
КОМПЛЕКТАЦИЯ	6
УСТРОЙСТВО ПРИБОРА	7
УСТРОЙСТВО ПАНЕЛИ УПРАВЛЕНИЯ	8
ПОДГОТОВКА К ЭКСПЛУАТАЦИИ	9
ПОРЯДОК РАБОТЫ	10
ЧИСТКА И УХОД	15
ХРАНЕНИЕ И ТРАНСПОРТИРОВКА	15
ПОИСК И УСТРАНЕНИЕ НЕИСПРАВНОСТЕЙ	16
ПРАВИЛА УТИЛИЗАЦИИ	17
ГАРАНТИЙНЫЕ ОБЯЗАТЕЛЬСТВА	18
ГАРАНТИЙНЫЙ СРОК И СРОК СЛУЖБЫ	19

EAC

Товар сертифицирован в соответствии с Федеральным законом «О техническом регулировании» и соответствует требованиям Технического регламента Таможенного союза ТР ТС 004/2011 «О безопасности низковольтного оборудования», Технического регламента Таможенного союза ТР ТС 020/2011 «Электромагнитная совместимость технических средств», Технического регламента Евразийского экономического союза «Об ограничении применения опасных веществ в изделиях электротехники и радиоэлектроники» ТР ЕАЭС 037/2016.

© Weissgauff. Все права защищены. 2026

Воспроизведение, передача, распространение, перевод или другая переработка данного документа или любой его части без предварительного письменного разрешения правообладателя запрещены.

Мы очень заботимся о Вашей безопасности. Прежде, чем начать использовать прибор, пожалуйста, внимательно изучите руководство пользователя. Будьте осторожны и внимательны при работе с устройством. Описанные меры предосторожности и порядок действий не охватывают все возможные ситуации при его эксплуатации. Используйте прибор исключительно по прямому назначению. Любые действия, не соответствующие инструкциям, могут вызвать повреждения устройства, а также привести к возможным травмам или несчастным случаям.

МЕРЫ БЕЗОПАСНОСТИ

Производитель не несёт ответственности за повреждения, вызванные несоблюдением техники безопасности и правил эксплуатации изделия.

Гарантия распространяется только на производственные дефекты и неполадки, возникшие при домашнем использовании. Любое повреждение или поломка, возникшие из-за несоблюдения настоящих инструкций, не подпадают под действие гарантии.

Перед каждым использованием прибора осмотрите его.

При наличии повреждений прибора, сетевого шнура или вилки ни в коем случае не используйте прибор и не включайте в розетку.

Данный электроприбор предназначен для приготовления пищи и использования в бытовых условиях. Может применяться в квартирах, загородных домах или в других подобных условиях непромышленной эксплуатации. Промышленное или любое другое нецелевое использование устройства будет считаться нарушением правил надлежащей эксплуатации изделия. В этом случае производитель не несёт ответственности за возможные последствия.

⚠ Не используйте прибор вне помещений. Попадание влаги или посторонних предметов внутрь корпуса устройства может привести к его серьёзным повреждениям.

Включайте прибор только в источник переменного тока (~). Перед включением убедитесь, что прибор рассчитан на напряжение, используемое в сети. Номинальное рабочее напряжение прибора указано в технических характеристиках и на заводской табличке изделия.

Прибор может быть включен только в сеть с заземлением — это обязательное требование электробезопасности.

Для обеспечения Вашей безопасности заземление должно соответствовать установленным электротехническим нормам. Не пользуйтесь нестандартными источниками питания или устройствами подключения. Используя удлинитель, убедитесь, что он также имеет заземление.

Допускается использовать удлинитель, рассчитанный на потребляемую мощность прибора: несоответствие параметров может привести к короткому замыканию или возгоранию кабеля удлинителя.

Не ставьте аэрогриль рядом с источником тепла, а также в зоне попадания прямых солнечных лучей, так как корпус прибора может быть поврежден.

Запрещается протягивать шнур электропитания вблизи источников тепла, любых влажных или скользких поверхностей, а также острых краев. Следите за тем, чтобы электрошнур не перекручивался и не перегибался, не соприкасался с острыми предметами, углами и кромками мебели.

Свисающие шнуры могут быть причиной несчастных случаев, особенно, если за шнур потянули дети. Рекомендуется ставить прибор на рабочей поверхности как можно дальше от края стола/рабочей поверхности.

Случайно повредив кабель электропитания, можно вызвать неполадки, которые не соответствуют условиям гарантии, а также получить удар электротоком. При повреждении шнура питания его замену, во избежание опасности, должен производить изготовитель, сервисная служба или аналогичный квалифицированный персонал.

Устанавливайте прибор только на ровные, термоустойчивые и сухие поверхности, не накрывайте его во время работы: это может привести к нарушению работы и поломке устройства.

Запрещается переносить прибор, держа его за сетевой провод.

Не перемещайте включённый прибор.

Во избежание повреждения мебели горячим воздухом не ставьте прибор под нависающими панелями или кухонными шкафами и близко к стенкам.

Во время работы внутри камеры очень высокая температура. Не допускается установка внутри камеры прибора пластиковой посуды и прочих предметов из нетермостойких материалов.

Не ставьте посторонние предметы на верхнюю часть прибора.

Не закрывайте воздухозаборники и выпускную решётку для выхода горячего воздуха во время работы прибора.

Не направляйте выпускную решётку на обои, занавески и прочие легко воспламеняемые предметы во избежание их возгорания.

Прибор не предназначен для работы с помощью внешнего таймера или отдельной системы удаленного управления.

Использование дополнительных аксессуаров, не входящих в комплектацию, лишает Вас права на гарантийное обслуживание.

Во время работы прибора его корпус и металлические детали нагреваются. При работе с прибором используйте кухонные рукавицы. Во избежание получения ожогов не держите руки над выпускной решёткой. Не наклоняйтесь над прибором, открывая дверцу.

Перед очисткой прибора обязательно проверьте, что он отключен от электросети и полностью остыл. После окончания приготовления нагревательный элемент очень горячий. Строго следуйте инструкциям по очистке прибора.

Запрещается погружать корпус прибора в воду. Не прикасайтесь к прибору влажными руками. При намокании прибора сразу отключите его от сети.

Предохраняйте прибор от ударов об острые углы.

По окончании эксплуатации, при чистке или поломке прибора всегда отключайте прибор от сети. Извлекайте электрошнур сухими руками, удерживая его за штепсель, а не за провод.

Не используйте абразивные губки и агрессивные химические средства для очистки устройства.

Следите за тем, чтобы вода не попадала на электрические соединения, шнур питания, вилку и панель управления.

Не используйте прибор при наличии явных неисправностей в работе.

Прибор не предназначен для использования лицами (включая детей) с пониженными физическими, психическими или умственными способностями или при отсутствии у них опыта или знаний, если они не находятся под контролем или не проинструктированы об использовании данного прибора лицом, ответственным за их безопасность. Дети должны находиться под присмотром для недопущения игры с прибором.

Упаковочные материалы (плёнка, пенопласт и т. д.) опасны для детей. Опасность удушения! Храните упаковочные материалы в недоступном для детей месте.

Запрещено самостоятельно ремонтировать прибор или вносить изменения в его конструкцию.

Любое вмешательство, кроме чистки и повседневного ухода, которые может выполнять пользователь, должно осуществляться специалистами авторизованного сервисного центра. Непрофессионально выполненная работа может привести к поломке прибора, травмам и повреждению имущества.

Запрещается эксплуатировать прибор при любых неисправностях.

ТЕХНИЧЕСКИЕ ХАРАКТЕРИСТИКИ

Тип товара	аэрогриль
Товарный знак	Weissgauff
Модель	WAF 714 Digital OilFree
Мощность	1700 Вт
Напряжение	220–240 В~, 50 Гц
Защита от поражения электротоком	класс I
Объём	14 л
Количество ТЭНов	2
Дисплей	есть
Управление	сенсорное, дистанционное
Количество автоматических программ	16
Таймер	до 60 минут
Режим дегидратора	до 8 часов
Рабочая температура	40 °C–220 °C
Отсрочка старта	до 9 часов 59 минут
Внутреннее покрытие	нержавеющая сталь
Циркуляция воздуха 360°	есть
Материал корпуса	нержавеющая сталь
Защита от перегрева	есть
Отключение при открытой крышке	есть
Индикация температуры	есть
Подсветка	есть
Длина шнура питания	1,2 м
Габаритные размеры (Ш × Г × В)	330 × 370 × 380 мм
Вес нетто	9,2 кг

КОМПЛЕКТАЦИЯ

Аэрогриль	1 шт.
Поддон	1 шт.
Ухват	1 шт.
Вертел	1 шт.
Решётка	1 шт.
Корзина	1 шт.
Книга рецептов	1 шт.
Руководство по эксплуатации	1 шт.
Гарантийный талон	1 шт.

Производитель, постоянно улучшая и совершенствуя свою продукцию, оставляет за собой право вносить конструктивные изменения в спецификацию и дизайн товара, не ухудшающие его качество, без предварительного уведомления об этих изменениях. В технических характеристиках допускается погрешность ±10 %.

УСТРОЙСТВО ПРИБОРА

1. Корпус устройства
2. Передняя панель
3. Выпускная решётка
4. Предохранительная накладка
5. Шнур электропитания
6. Внутренняя камера
7. Дверца
8. Панель управления
9. Вертел
10. Ухват
11. Решётка
12. Поддон
13. Корзина

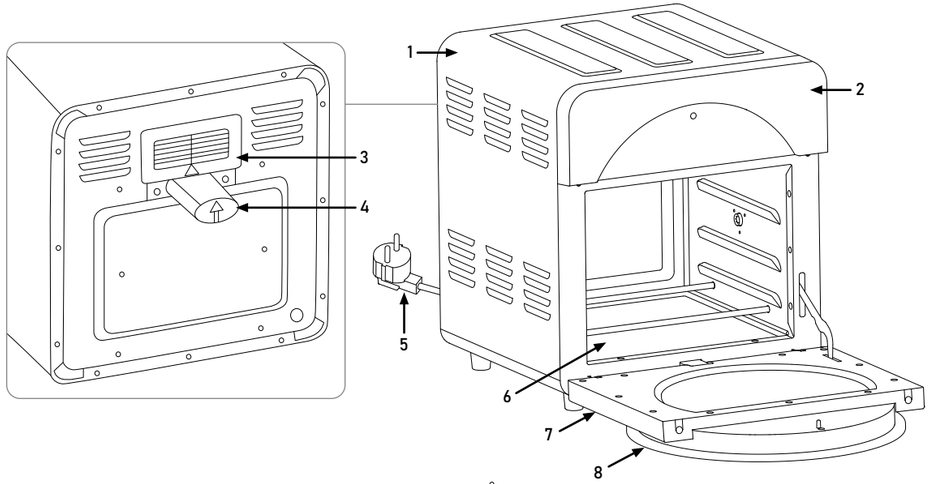

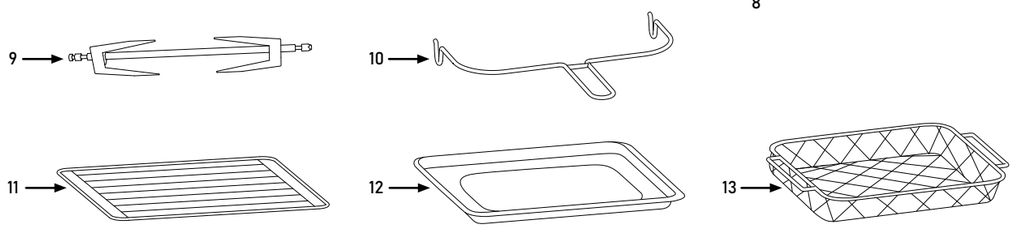

УСТРОЙСТВО ПАНЕЛИ УПРАВЛЕНИЯ

1. Кнопка выбора программ
2. Кнопка настройки соединения по Wi-Fi
3. Кнопка установки температуры и времени
4. Кнопка увеличения параметра
5. Кнопка уменьшения параметра
6. Кнопка включения вертела
7. Кнопка отсрочки старта
8. Кнопка включения
9. Кнопка включения верхнего нагревателя
10. Дисплей
11. Индикаторы автоматических программ
12. Кнопка включения нижнего нагревателя

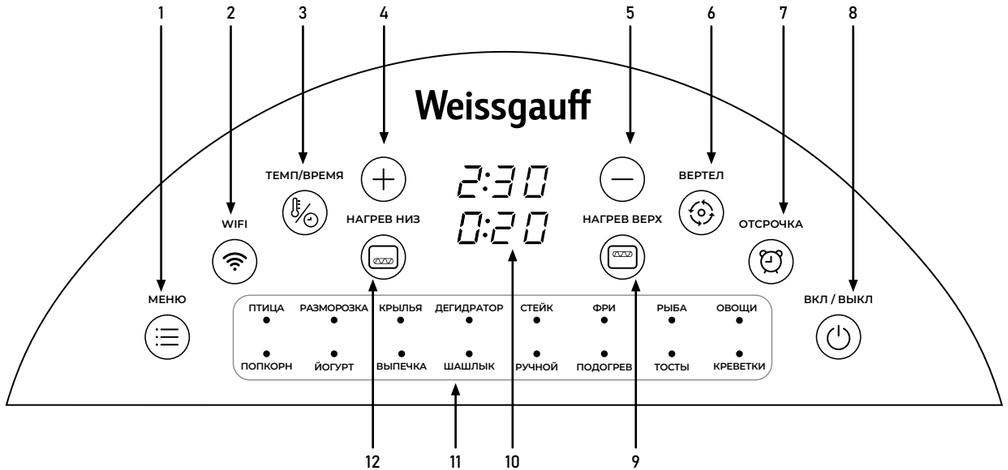

ПОДГОТОВКА К ЭКСПЛУАТАЦИИ

Аккуратно достаньте изделие и его комплектующие из коробки. Удалите все элементы упаковки, принадлежности и наклейки, находящиеся как снаружи, так и внутри прибора.

⚠
Не снимайте предупреждающие наклейки, наклейки-указатели (при наличии) и заводскую табличку с серийным номером изделия на корпусе устройства.

После транспортировки или хранения при низких температурах выдержите прибор при комнатной температуре примерно 2–3 часа перед включением.

1. **Протрите корпус изделия влажной тканью и дайте ему просохнуть. Убедитесь, что в разъёме шнура питания не осталось влаги.**
   Установите прибор на ровную твёрдую сухую горизонтальную поверхность. Прибор следует установить так, чтобы выходящий при работе горячий воздух из задней части прибора не попадал на мебель, стены, декоративные покрытия, электронные приборы и другие предметы, которые могут быть повреждены повышенной влажностью и температурой горячего воздуха.
2. **Размотайте электрошнур. При необходимости допускается использование удлинителя подходящей мощности (не менее 2,5 кВт).**
   Откройте дверцу прибора и установите поддон. Поддон предназначен для сбора масла и жидкости, поэтому не забывайте устанавливать его каждый раз перед включением прибора.

Способ установки поддона показан на схеме.

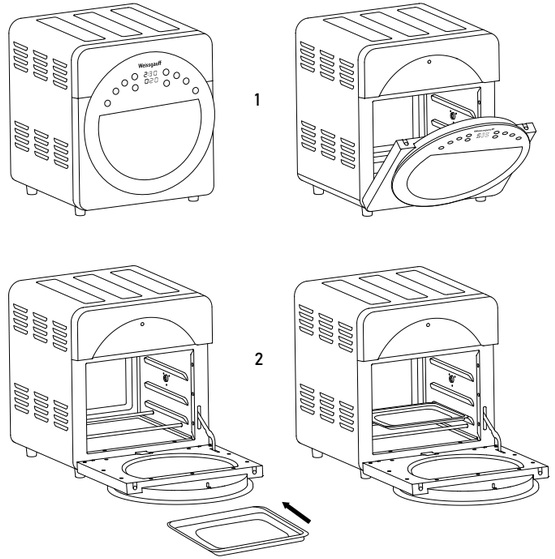

Перед первым использованием нового прибора обязательно включите прибор и разогрейте его до максимальной температуры. Данная процедура продезинфицирует прибор, а также удалит возможные посторонние запахи. После разогрева отключите прибор и дайте ему полностью остыть. Произведите повторную очистку прибора согласно разделу «ЧИСТКА И УХОД».

Не устанавливайте аэрогриль вплотную к стенам и мебели. Между корпусом аэрогриля и стенками должно быть не менее 10 см свободного пространства.

Обратите внимание — горячий воздух выходит из выпускной решётки в задней части устройства. Чтобы при случайном смещении прибора не пододвинуть его вплотную к стенке, используйте специальную предохранительную накладку из комплектации. Накладка устанавливается на заднюю стенку и крепится с помощью двух винтов. Используйте отвёртку, чтобы закрепить накладку (отвёртка не входит в комплектацию).

Способ установки прибора и предохранительной накладки показан на схеме.

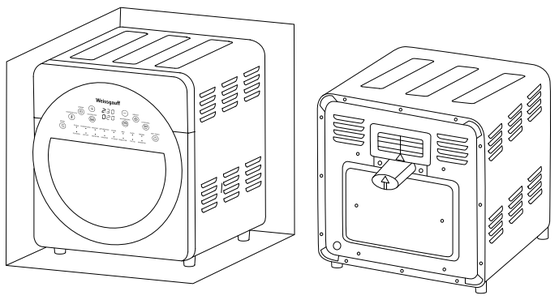

ПОРЯДОК РАБОТЫ

ОБЩИЕ РЕКОМЕНДАЦИИ ПРИ ИСПОЛЬЗОВАНИИ АЭРОГРИЛЯ

1. В камеру аэрогриля можно устанавливать посуду из жаропрочного стекла, противни из металла и термостойкого силикона. Устанавливайте перечисленную посуду на решётку или в корзину из комплекта поставки. Не допускается установка посуды на нижние нагревательные элементы.
2. Использование другой посуды запрещено.
3. Не обрабатывайте продукты непосредственно в чаше. Это может привести к повреждению антипригарного покрытия и к деформацию чаши.
4. Обратите внимание, что некоторые продукты при нагреве могут увеличиваться в объёме. При использовании таких продуктов не заполняйте ими ёмкость корзины до максимального уровня.
5. В процессе приготовления рекомендуется перемешивать продукты для более равномерного приготовления.
6. При приготовлении блюд обращайте внимание на рекомендации в рецептах. Некоторые блюда требуют предварительного разогрева камеры аэрогриля.
7. Аэрогриль оснащён системой автоотключения при открытой дверце. Предохранительный выключатель расположен за дверцей. При отрытой дверце аэрогриль выключит нагрев и вентилятор. При попытке запустить устройство с открытой дверцей Вы услышите звуковой сигнал.

Если открыть дверцу во время работы, то устройство перейдёт в режим паузы. Вентилятор и нагревательные элементы выключатся. При закрытии дверцы приготовление автоматически продолжится. Если не закрыть дверцу в течении 10 минут, то программа приготовления будет сброшена и прибор выключится.

ОПИСАНИЕ ПРОГРАММ ПРИГОТОВЛЕНИЯ

Программа	Температура по умолчанию	Время приготовления по умолчанию
ПТИЦА	220 °C	30 минут
РАЗМОРОЗКА	80 °C	10 минут
КРЫЛЬЯ	200 °C	15 минут
ДЕГИДРАТОР	70 °C	8 часов
СТЕЙК	180 °C	12 минут
ФРИ	220 °C	20 минут
РЫБА	180 °C	15 минут
ОВОЩИ	180 °C	12 минут
ПОПКОРН	220 °C	8 минут
ЙОГУРТ	40 °C	8 часов
ВЫПЕЧКА	180 °C	30 минут
ШАШЛЫК	200 °C	15 минут

Программа	Температура по умолчанию	Время приготовления по умолчанию
РУЧНОЙ	180 °C	10 минут
ПОДОГРЕВ	80 °C	30 минут
ТОСТЫ	220 °C	6 минут
КРЕВЕТКИ	180 °C	12 минут

Обратите внимание, чем больше порция блюда, тем больше времени и более высокая температура могут потребоваться для приготовления.

ПОРЯДОК ДЕЙСТВИЙ ПРИ ИСПОЛЬЗОВАНИИ АВТОМАТИЧЕСКИХ ПРОГРАММ

1. Подготовьте необходимые продукты для приготовления.
2. Откройте дверцу устройства. Установите поддон.

Способ установки корзины.

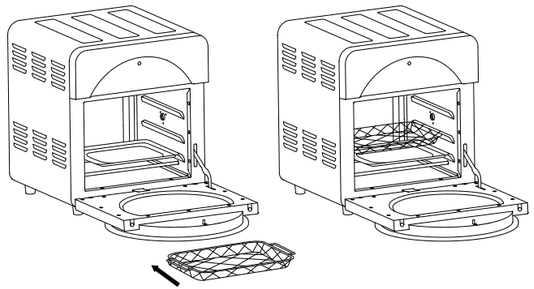

3. Разместите продукты в корзине, на решётке или на вертеле. Установите в корпус прибора.

Способ установки решётки.

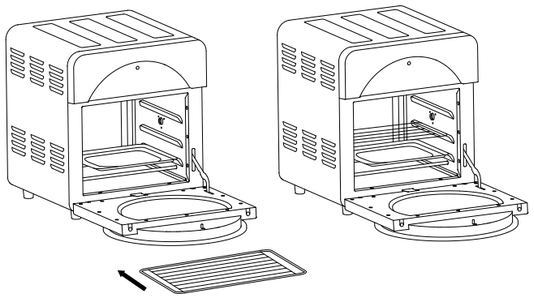

Способ установки вертела.

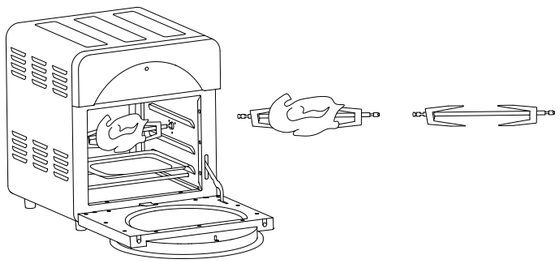

⚠

Обратите внимание, при приготовлении птицы её вес не должен превышать 1,2 кг. Птица большего размера может не поместиться в аэрогриль. Используйте специальные верёвки, чтобы закрепить крылышки и голень.

4. Закройте дверцу до упора.
5. Подключите прибор к электросети. Прибор подаст звуковой сигнал.
6. Нажмите на кнопку ⏻. Загорится индикатор и экран. Устройство перейдёт в режим ожидания. В режиме ожидания все кнопки заблокированы, за исключением кнопок ⏻, ☰ и ⏰. Обратите внимание, через 60 секунд бездействия прибор автоматически выключится и перейдёт в режим сна. Для возврата в режим ожидания снова нажмите на кнопку ⏻.
7. Для выбора автоматической программы нажимайте кнопку ☰. Индикатор выбранной программы будет гореть. Нажмите кнопку ⏻ , чтобы запустить программу приготовления без изменения настроек по умолчанию.
8. О завершении работы программы приготовления Вас оповестит звуковой сигнал. Вентилятор устройства будет работать в течении 1 минуты, чтобы предварительно охладить нагревательный элемент. Чтобы извлечь корзину или вертел с готовым блюдом, используйте специальный ухват. Не прикасайтесь к корзине, вертелу или внутренним элементам прибора руками, есть риск получения ожога.
9. По окончанию работы с прибором нажмите на кнопку ⏻ и отключите его от сети.

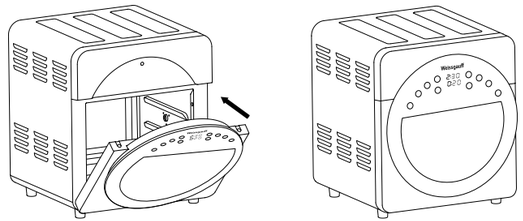

ИСПОЛЬЗОВАНИЕ ВЕРТЕЛА

Эта функция обеспечивает равномерное приготовление блюда на вертеле. Нажмите кнопку, чтобы включить или выключить вертел.

ДИСТАНЦИОННОЕ УПРАВЛЕНИЕ ПРИБОРОМ

Вы можете управлять вашим прибором дистанционно через домашнюю сеть Wi-Fi. Для этого:

1. Скачайте и установите приложение Tuya в Google Play или App Store на свой телефон или планшет. Чтобы скачать приложение с оффициального сайта, отсканируйте QR-код справа.
2. Создайте аккаунт и следуйте появляющимся подсказкам.
3. Нажмите и удерживайте кнопку WIFI в течение 3 секунд, прозвучит звуковой сигнал, кнопка начнет мигать.
4. Добавьте Ваш прибор в приложении, следуя подсказкам на экране вашего мобильного устройства. Потребуется также ввести пароль от Вашей домашней сети Wi-Fi.

Если приложение не может обнаружить Ваш прибор, повторно нажмите и удерживайте кнопку WIFI. После этого повторите попытку соединения.

ИЗМЕНЕНИЕ ВРЕМЕНИ И ТЕМПЕРАТУРЫ ПРИГОТОВЛЕНИЯ

После выбора программы при необходимости Вы можете изменить температуру и время приготовления.

1. Для изменения температуры нажмите на кнопку. С помощью кнопок + и — установите желаемую температура/время. Диапазон установки 40 °C–220 °C, шаг 10 °C. В режиме «ДЕГИДРАТОР» доступный диапазон установки температуры 50 °C–70 °C.
2. Для изменения времени приготовления повторно нажмите кнопку температура/время. С помощью кнопок + и — установите желаемое время приготовления. Диапазон установки 1 минута — 60 минут, шаг 1 минута. Для быстрого изменения значения удерживайте кнопку + или —, шаг установки при быстром изменении 10 минут. В режиме «ДЕГИДРАТОР» доступный диапазон установки времени 1 минута — 8 часов.

ВЫБОР НАГРЕВАТЕЛЬНОГО ЭЛЕМЕНТА.

По умолчанию в режимах «ПТИЦА», «ПОДОГРЕВ» и «ДЕГИДРАТОР» включена работа только верхнего нагревателя. На остальных режимах включены верхний и нижней нагреватель. Для изменения данных параметров нажимайте на соответствующие кнопки нижнего нагревателя и верхнего нагревателя. При активации нагревателей индикация данных кнопок будет гореть.

ОТСРОЧКА СТАРТА ПРОГРАММЫ

Данная функция позволяет установить время, по истечении которого запустится программа приготовления.
Чтобы воспользоваться этой функцией, сначала выберите программу приготовления.

1. После выбора программы нажмите на кнопку. На дисплее отобразится таймер отсрочки. Время отсрочки по умолчанию — 1 час.
2. Нажимая кнопки + и — установите желаемое значение времени, шаг установки 1 минута. Для быстрого изменения значения нажмите и удерживайте соответствующую кнопку, шаг установки поменяется на 10 минут. Диапазон установки отсрочки старта 1 минута — 9 часов 59 минут.

ЧИСТКА И УХОД

Перед очисткой отключите прибор от электросети и дайте ему полностью остыть. Корпус очищайте влажной мягкой тканью и вытирайте насухо во избежание подтёков. Внутреннюю камеру прибора очищайте влажной тканью с использованием мягких моющих средств.

Аксессуары и поддон очищайте после каждого использования под проточной водой с использованием мягких моющих средств.

STOP

Запрещается погружать прибор, шнур электропитания и штепсель в воду или помещать их под струю воды.

Запрещается при очистке прибора использовать грубые салфетки или губки, абразивные пасты. Недопустимо использовать любые химически агрессивные или другие вещества, не рекомендованные для применения с предметами, контактирующими с пищей.

Перед повторным использованием прибора убедитесь, что все электрические контакты совершенно сухие.

ХРАНЕНИЕ И ТРАНСПОРТИРОВКА

Перед хранением очистите и просушите все части прибора. Прибор следует хранить в сухом вентилируемом месте вдали от нагревательных приборов и попадания прямых солнечных лучей.

При транспортировке и хранении не подвергайте прибор механическим воздействиям, которые могут повредить прибор и/или нарушить целостность упаковки.

Берегите упаковку прибора от попадания воды и других жидкостей.

ПОИСК И УСТРАНЕНИЕ НЕИСПРАВНОСТЕЙ

Неисправность	Возможные причины	Способ устранения
Прибор не включается.	Отсутствует электропитание.	Убедитесь, что прибор подключён к исправной розетке.
	Прибор не подключён к электросети.	Проверьте соединение шнура электропитания с розеткой и прибором.
	Дверца прибора открыта или закрыта не до конца.	Убедитесь, что дверца прибора плотно закрыта.
Блюдо готовится слишком долго.	Вы закладываете слишком много продуктов, что мешает циркуляции горячего воздуха.	Закладывайте небольшие порции продуктов. Продукты не должны занимать более 4/5 объёма прибора.
	Продукты крупно нарезаны.	Нарезайте продукты тоньше.
	Недостаточное время или температура приготовления.	Увеличьте температуру или время приготовления.
	Продукт был не до конца размерожен.	Перед приготовлением полностью размораживайте продукты.
В процессе работы появился запах и дым.	На некоторые части устройства нанесена защитная смазка.	Не является неисправностью, может проявляться при первом включении устройства. Через несколько использований запах и дым исчезнут.
В процессе работы появился запах и дым.	Большое содержание жира в пище.	При выделении большого количества масла будет появляться белый дым. Это не является неисправностью.
	На нагревательный элемент попали частицы продуктов или на аксессуарах остались частицы пищи.	Следите за тем, чтобы продукты не касались нагревательного элемента при приготовлении. Тщательно очищайте аксессуары после каждого приготовления.
	Слишком длительное время приготовления или слишком высокая температура.	Уменьшите время приготовления или температуру.

Если самостоятельно не удалось устранить неисправность, обратитесь в службу поддержки или в авторизованный сервисный центр.

ПРАВИЛА УТИЛИЗАЦИИ

Упаковку, руководство пользователя, а также сам прибор необходимо утилизировать в соответствии с местной программой по переработке отходов. После окончания срока службы не выбрасывайте прибор вместе с бытовыми отходами. Передайте его в специализированный пункт для дальнейшей утилизации.
Проявите заботу об окружающей среде. Отходы, образующиеся при утилизации изделий, подлежат обязательному сбору с последующей утилизацией в установленном порядке и в соответствии с действующими требованиями и нормами отраслевой нормативной документации, в том числе в соответствии с СанПиН 2.1.7.1322–03 «Гигиенические требования к размещению и обезвреживанию отходов производства и потребления».

ГАРАНТИЙНЫЕ ОБЯЗАТЕЛЬСТВА

Производитель гарантирует бесперебойную работу устройства в течение всего гарантийного срока, а также отсутствие дефектов в материалах и сборке.

В течение гарантийного периода изготовитель обязуется устранить путём ремонта, замены деталей или замены всего изделия любые заводские дефекты.

В гарантийное обслуживание входит бесплатный ремонт или замена элементов, вышедших из строя не по вине потребителя в течение гарантийного срока при условии эксплуатации изделия согласно руководству пользователя. Ремонт или замена элементов производится на территории уполномоченных (авторизованных) сервисных центров.

Гарантия вступает в силу только в том случае, если дата покупки подтверждена чеком или печатью магазина и подписью продавца на оригинальном гарантийном талоне. Настоящая гарантия признаётся лишь в том случае, если изделие применялось в соответствии с руководством по эксплуатации, не ремонтировалось, не разбиралось и не было повреждено в результате неправильного обращения с ним, а также сохранена полная комплектность изделия. Данная гарантия не распространяется на естественный износ изделия в том числе на антипригарное покрытие. Настоящая гарантия не распространяется на изделия, используемые в промышленных и/или коммерческих целях.

ГАРАНТИЯ НЕ РАСПРОСТРАНЯЕТСЯ В СЛЕДУЮЩИХ СЛУЧАЯХ

Истёк Гарантийный срок.

Если изделие, предназначенное для личных (бытовых, семейных) нужд, использовалось для осуществления предпринимательской деятельности, а также в иных целях, не соответствующих его прямому назначению.

Производитель не несёт ответственности за возможный материальный, моральный и иной вред, понесённый владельцем изделия и/или третьими лицами, по причине нарушения требований руководства пользователя при использовании, несоблюдения рекомендаций по установке и обслуживанию изделия.

Если дефект изделия вызван действием непреодолимой силы (природных стихий, пожаров, наводнений, землетрясений, бытовых факторов и прочих ситуаций, независящих от Производителя), либо действиями третьих лиц, которые Производитель не мог предвидеть.

Нарушение правил подключения (короткие замыкания, возникшие также в результате воздействия несоответствующего сетевого напряжения, как на само изделие, так и на изделия, сопряженные с ним), хранения и транспортировки изделия.

Любые случаи механического повреждения вследствие небрежного обращения: деформации, трещины, следы ударов, сколы, вмятины, замятия, тепловые повреждения, повреждение электрического шнура и др., полученные при эксплуатации изделия.

Несоблюдение правил эксплуатации согласно прилагаемого руководства.

Попадание внутрь посторонних предметов, жидкостей, насекомых, грызунов и т. д.

Имеются следы сторонней модификации, ремонта лицами, не имеющими соответствующей квалификации и не уполномоченными для проведения таких работ.

Если дефект вызван изменением конструкции или схемы изделия, подключением внешних устройств, не предусмотренных Производителем.

Гарантия не распространяется на узлы, механизмы и аксессуары, имеющие срок естественного износа. В соответствии с руководством по эксплуатации под действие гарантии не подпадают работы по периодическому обслуживанию изделия.

ГАРАНТИЙНЫЙ СРОК И СРОК СЛУЖБЫ

На данное изделие предоставляется гарантия сроком на 12 месяцев.

Вы можете получить дополнительную гарантию сроком на 12 месяцев, зарегистрировавшись на нашем сайте по ссылке: www.weissgauff.ru/warranty.

Срок службы изделия и срок действия гарантии на него исчисляются со дня его приобретения при условии, что эксплуатация изделия производится в соответствии с данным руководством, применимыми техническими стандартами и при соблюдении условий гарантийного обслуживания.

В случаях если дату продажи определить невозможно, то срок службы изделия и гарантийный период исчисляются с даты изготовления изделия.

Дату изготовления прибора можно найти в серийном номере, расположенном на идентификационной наклейке на корпусе изделия. Серийный номер состоит из 13 знаков. 4-й и 5-й знаки обозначают месяц, 6-й и 7-й — год выпуска устройства.

X	X	X	1	1	2	2	3	3	3	3	3	3

1 — месяц производства
2 — год производства
3 — серийный номер модели

Weissgauff

WAF 915 DS Air Fry Chef

АЭРОГРИЛЬ

Книга рецептов



БЛЮДА ИЗ МЯСА

Стейки с чёрным перцем 5
Стейки из свинины в медово-горчичным маринаде 6
Шашлык из говядины с овощами 7
Свиные рёбрышки барбекю 8
Фаршированные перцы с говядиной и рисом 9
Фаршированные баклажаны 10
Горячие сендвичи 11

БЛЮДА ИЗ РЫБЫ И МОРЕПРОДУКТОВ

Дорадо на гриле с лимоном и травами 13
Хрустящие кольца кальмара 14
Лосось-гриль с овощами 15
Креветки с чесночным маслом 16
Тилапия с лимоном и каперсами 17
Стейки из тунца по-японски 18

БЛЮДА ИЗ ПТИЦЫ

Средиземноморский салат с куриным филе-гриль 20
Фитнес-стейки с пряностями 21
Куриные наггетсы 22
Цыплёнок-гриль по-китайски 23

БЛЮДА ИЗ ОВОЩЕЙ

Запечённый картофель с сыром и беконом 25
Картофель фри 26
Шашлык из шампиньонов 27
Картофельные дольки с тимьяном и розмарином 28

ДЕСЕРТЫ

Ананас на гриле с карамельным соусом 30
Запечённые яблоки с корицей и сахаром 31
Банановые чипсы 32
Яблочные чипсы с корицей 33

ЙОГУРТ

Йогурт натуральный 35



БЛЮДА ИЗ МЯСА



СТЕЙКИ С ЧЁРНЫМ ПЕРЦЕМ

Стейк из говядины	2 шт.
Соль	1/4 ч. л.
Оливковое масло	
Чёрный перец	по вкусу

12 минут

Соль, оливковое масло, дроблёный чёрный перец смешайте в небольшой миске. Полученной смесью равномерно натрите каждый стейк.

Разогрейте аэрогриль в течение 2 минут, выставив температуру до 200 °C.

Уложите стейк на решетку. Запекайте мясо 12 минут, выбрав режим «СТЕЙК», предварительно установив в аэрогриль поддон для стекания сока.



СТЕЙКИ ИЗ СВИНИНЫ В МЕДОВО-ГОРЧИЧНЫМ МАРИНАДЕ

Стейк из свинины	2–4 шт.
Мёд	3 ст. л.
Дижонская горчица	2 ст. л.
Оливковое масло	2 ст. л.
Сушёный розмарин	1 ч. л.
Соль и перец	по вкусу

30 минут

В миске смешайте горчицу, мёд, оливковое масло, розмарин, соль и перец и замаринуйте стейки в этой смеси на 30 минут.

Положите стейки на решетку, снизу разместите поддон для стекания сока, готовьте на режиме «СТЕЙК», переворачивая мясо на половине времени.



ШАШЛЫК ИЗ ГОВЯДИНЫ С ОВОЩАМИ

Мякоть говядины	500 г
Красный болгарский перец	1 шт.
Зелёный болгарский перец	1 шт.
Красный лук	1 шт.
Оливковое масло	2 ст. л.
Молотый кориандр	1 ч. л.
Соль и перец	по вкусу

15 минут

Для соуса

Несладкий йогурт

Зубчик чеснока 1–2 зубчика

Свежая зелень

Говядину, болгарский перец и лук нарежьте кубиками. Смешайте с оливковым маслом, кориандром, добавьте соль и перец. Нанижите мясо и овощи на шпажки.

Готовьте на режиме «ШАШЛЫК» 15 минут, периодически переворачивая.

Для подачи можете приготовить соус

Смешайте несладкий йогурт или сметану с измельчённым чесноком и мелко-нарубленной свежей зеленью.



СВИНЫЕ РЁБРЫШКИ БАРБЕКЮ

Свиные рёбрышки	1 кг
Соуса барбекю	200 г
Мёд	2 ст. л.
Оливковое масло	1 ст. л.
Чесночный порошок	1 ч. л.
Кайенский перец	1/2 ч. л.
Соль и перец	по вкусу

35 минут

Смажьте рёбрышки оливковым маслом, посыпьте солью, перцем и паприкой.

Готовьте 35 минут на режиме «ВЫПЕЧКА», переворачивая на половине времени.

Смажьте рёбрышки соусом барбекю и мёдом, готовьте ещё 10 минут.



ФАРШИРОВАННЫЕ ПЕРЦЫ С ГОВЯДИНОЙ И РИСОМ

Болгарский перец	4 шт.
Говяжий фарш	500 г
Варёный рис	1 стакан
Луковица	1 шт.
Зубчик чеснока	2 шт.
Томатный соус	1 стакан
Тёртый сыр чеддер	1/2 стакана
Паприка	1/4 ч.л.
Соль и перец	по вкусу

30 минут

Промойте перцы в проточной воде, разрежьте пополам вдоль и очистите от семян и перегородок. Лук и чеснок мелко нарежьте и обжарьте на небольшом количестве растительного масла до золотистого цвета. Добавьте фарш, специи и тушите до полной готовности.

Вмешайте рис в готовый фарш, добавьте томатный соус, соль и перец. Наполните перцы фаршем.

Готовьте перцы 30 минут на режиме «ОВОЩИ».

Посыпьте перцы тёртым сыром и готовьте ещё 5 минут.



ФАРШИРОВАННЫЕ БАКЛАЖАНЫ

Баклажан	2 шт.
Говяжий фарш	300 г
Лук репчатый	1 шт.
Зубчик чеснока	2 шт.
Томатный соус	1 стакан
Сыр моцарелла	1/2 стакана
Соль и перец	по вкусу

30 минут

Баклажаны разрежьте пополам и выньте ложкой мякоть из каждой половины. Мелко нарежьте лук и чеснок. Моцареллу натрите на средней тёрке. Обжарьте лук и чеснок до золотистого цвета, добавьте фарш и доведите до готовности.

Добавьте в фарш томатный соус, перемешайте и начините им баклажаны.

Готовьте 25 минут на режиме «ОВОЩИ».

Посыпьте баклажаны тёртым сыром и готовьте ещё 5 минут до расплавления сыра.



ГОРЯЧИЕ СЭНДВИЧИ С ВЕТЧИНОЙ И СЫРОМ

Хлеб для тостов	4 ломтика
Ветчина	4 ломтика
Сыр (Гауда, Эмменталь, Моцарелла, Чеддер)	100 г
Сливочное масло	50 г

10 минут

Смажьте ломтики хлеба сливочным маслом тонким слоем.

Положите на каждый ломтик хлеба ветчину, сверху — сыр. Накройте вторым ломтиком хлеба.

Готовьте в режиме «ТОСТЫ» 4–6 минут, затем переверните тосты и готовьте ещё 4 минуты.



БЛЮДА ИЗ РЫБЫ И МОРЕПРОДУКТОВ



ДОРАДО НА ГРИЛЕ С ЛИМОНОМ И ТРАВАМИ

Дорадо	1 шт.
Соль	по вкусу
Лимон	1 шт.
Цедра лимона	
Чёрный перец	
Розмарин	
Оливковое масло	

15 минут

Подготовьте рыбу, удалив чешую и внутренности. Лимон нарежьте тонкими кружочками, положите кусочки лимона в брюшко рыбы.

Натрите рыбу солью и специями, смажьте небольшим количеством оливкового масла.

Запекайте рыбу 15 минут, выбрав режим «РЫБА».



ХРУСТЯЩИЕ КОЛЬЦА КАЛЬМАРА

Кальмары	350 г
Яйцо	1 шт.
Белое вино	4 ст. л.
Панировочные сухари	40 г
Мука	35 г
Соль и перец	по вкусу

15 минут

Кальмары вымойте, очистите, обсушите бумажным полотенцем, нарежьте кольцами.

Добавьте соль, вино и перец. Оставьте мариноваться на 10 минут.

Посыпьте кольца кальмара мукой, перемешайте. Обмакните каждое кольцо кальмара в яичном кляре, затем равномерно обваляйте в панировочных сухарях.

Разместите кальмары на решётке и запекайте до золотистого цвета 15 минут, выбрав режим «КРЫЛЬЯ».



ЛОСОСЬ-ГРИЛЬ С ОВОЩАМИ

Филе лосося	150–200 г
Лимон	1 шт.
Кабачок	1 шт.
Перец	2 шт.
Лук	1 шт.
Оливковое масло	2 ст. л.
Соль и перец	по вкусу

15 минут

Нарежьте кабачки/цукини кружочками толщиной 0,5 см, перец — брусочками, лук — кольцами.

Смажьте филе лосося оливковым маслом и посыпьте солью, перцем и укропом. Уложите филе на противень, сверху — лимон, нарезанный кружочками.

Выложите овощи вокруг рыбы. Готовьте 15 минут в режиме «РЫБА».



КРЕВЕТКИ С ЧЕСНОЧНЫМ МАСЛОМ

Крупные очищенные креветки	500 г
Сливочный масло	100 г
Зубчик чеснока	4 шт.
Лимон	1 шт.
Сок и цедра лимона	
Нарезанная свежая петрушка	
Соль и перец	по вкусу

10–12 минут

Растопите сливочное масло в микроволновке или на плите.

Смешайте креветки с растопленным маслом, измельченным чесноком, лимонным соком и цедрой, солью и перцем.

Выложите креветки на противень, готовьте 10–12 минут на режиме «РЫБА».



ТИЛАПИЯ С ЛИМОНОМ И КАПЕРСАМИ

Тилапия (или филе любой другой нежирной белой рыбы)	2–4 шт.
Оливковое масло	2 ст. л.
Зубчик чеснока	4 шт.
Сок и цедра лимона	2 ст. л.
Каперсы	
Соль и перец	по вкусу

15 минут

Смажьте филе тилапии оливковым маслом, посыпьте солью и перцем.

Сбрызните рыбу лимонным соком и посыпьте цедрой.

Каперсы разложите сверху.

Готовьте 15 минут на режиме «РЫБА».



СТЕЙКИ ИЗ ТУНЦА ПО-ЯПОНСКИ

Стейк из тунца	4 шт.
Соус терияки	75 мл
Оливковое масло	2 ст. л.
Сок лайма	1/2 лайма
Кунжут	1 ч. л.
Соль и перец	по вкусу

8 минут

Если стейки заморожены, перед приготовлением их необходимо разморозить.

Для филе тунца рекомендуется естественная разморозка — переложите рыбу из морозилки в холодильник за 1 сутки до приготовления.

Размороженные стейки тунца полейте оливковым маслом, добавьте соус терияки, сок лайма, посыпьте солью и перцем.

Готовьте на режиме «СТЕЙК» 8 минут, переворачивая на середине времени.



БЛЮДА ИЗ ПТИЦЫ



СРЕДИЗЕМНОМОРСКИЙ САЛАТ С КУРИНЫМ ФИЛЕ-ГРИЛЬ

Филе куриное	2 шт.
Оливковое масло	1 ст. л.
Помидор	2 шт.
Огурец	1 шт.
Красный лук	1 шт.
Сыр фета	100 г
Оливки	10–12 шт.
Сушёный орегано	1 ч. л.
Красный винный уксус	1 ст. л.
Оливковое масло для заправки	2 ст. л.
Соль и перец	по вкусу

15 минут

Куриное филе смажьте оливковым маслом, посыпьте солью, перцем и орегано. Жарьте куриные грудки 15 минут на режиме «ПТИЦА», переворачивая на половине времени.

Пока курица готовится, нарежьте сыр фета, огурцы и помидоры кубиком, лук тонкими кольцами, смешайте в большой миске, добавьте оливки.

Приготовьте заправку, смешав уксус с оливковым маслом.

Нарежьте готовую курицу полосками и добавьте в салат. Полейте сверху заправкой.



ФИТНЕС-СТЕЙКИ С ПРЯНОСТЯМИ

Куриное филе	2–4 шт.
Оливковое масло	2 ст. л.
Копчёная паприка	1 ч. л.
Чесночный порошок	1 ч. л.
Кайенский перец	1/2 ч. л.
Соль и перец	по вкусу

15 минут

Куриное филе помыть, обмакнуть бумажным полотенцем, посыпать пряностями, полить оливковым маслом, добавить соль, перец.

Готовьте на режиме «ПТИЦА» 15 минут, переворачивая на половине времени.



КУРИНЫЕ НАГГЕТСЫ

Куриное филе	500 г
Мука	1/2 стакана
Яйцо	1 шт.
Панировочные сухари	1/2 стакана
Паприка	1 ч. л.
Соль и перец	по вкусу

20 минут

Нарежьте куриное филе брусочками. Возьмите 2 ёмкости, в одну насыпьте муку, в другую — разбейте яйцо и слегка взбейте вилкой для объединения белка с желтком.

Обваляйте кусочки курицы сначала в муке, затем обмакните в яйцо, после этого обваляйте курицу в панировочных сухарях, смешанных с паприкой, солью и перцем.

Жарьте 20 минут на режиме «ПТИЦА», переворачивая на половине времени.



ЦЫПЛЕНОК-ГРИЛЬ ПО-КИТАЙСКИ

Тушка цыплёнка	1 шт.
Соль	1 ч. л.
Бадьян	
Корица	
Фенхель	
Гвоздика	
Сычуаньский перец	

30 минут

Тушку цыпленка, предварительно выпотрошенную промойте водой и обсушите бумажным полотенцем.

Смешайте соль и специи, равномерно натрите смесью цыпленка.

Оставьте мариноваться минимум на 60 минут. По истечении времени поместите курицу на вертел для гриля и поместите её в аэрогриль.

Готовьте 30 минут, выбрав режим «КУРИЦА» и выставив программу «ВЕРТЕЛ».



БЛЮДА ИЗ ОВОЩЕЙ



ЗАПЕЧЁННЫЙ КАРТОФЕЛЬ С СЫРОМ И БЕКОНОМ

Картофель среднего размера	3 шт.
Сыр моцарелла	
Ломтик бекона	2 шт.
Луковица	1/2 шт.
Чёрный перец	
Чеснок	
Зелень	
Зелёный лук	

12 минут

Картофель вымойте, положите в кастрюлю с кипящей водой на 7-10 минут.

Пока варится картофель, обжарьте в небольшом количестве растительного масла нарезанный бекон, лук и чеснок. Добавьте соль, чёрный перец по вкусу.

Спустя 7 минут проверьте картофель на готовность, достаньте из воды, дайте ему остыть. Разрежьте пополам, выньте середину. Начините картофель смесью из бекона, лука и чеснока. Сверху положите моцареллу. Посыпьте зеленью и зелёным луком.

Запекайте блюдо 12 минут, выбрав режим «ОВОЩИ».



КАРТОФЕЛЬ ФРИ

Картофель или замороженный картофель фри	2–3 шт.
Растительное масло	2 ст. л.
Соль, перец, специи	по вкусу

20 минут

Картофель вымойте, очистите от кожуры и нарежьте ровными полосками.

Добавьте растительное масло и перемешайте. Посыпьте картофель солью и специями по вкусу (рекомендуем попробовать картофель с паприкой и розмарином).

Выложите картофель на решётку или в сетчатую корзину.

Готовьте блюдо 20 минут, выбрав режим «ФРИ».



ШАШЛЫК ИЗ ШАМПИНЬОНОВ

Шампиньоны	500 г
Зубчик чеснока	2 шт.
Оливковое масло	2 ст. л.
Сушёный тимьян	1 ч. л.
Соль и перец	по вкусу

12–15 минут

Измельчите чеснок, смешайте с оливковым маслом, тимьяном, добавьте соль и перец. Замаринуйте грибы в полученной смеси.

Нанижите грибы на шпажки.

Готовьте на режиме «ОВОЩИ» 12–15 минут.



КАРТОФЕЛЬНЫЕ ДОЛЬКИ С ТИМЬЯНОМ И РОЗМАРИНОМ

Картофель средних размеров	2–3 шт.
Оливковое масло	2 ст. л.
Сушёный тимьян	
Розмарин	
Соль и перец	по вкусу

20 минут

Картофель промойте, порежьте крупными дольками. Смешайте дольки с оливковым маслом, розмарином, солью и перцем.

Разложите картофель на противень в один слой.

Готовьте на режиме «ФРИ» 20 минут, переворачивая на половине времени.



ДЕСЕРТЫ



АНАНАС НА ГРИЛЕ С КАРАМЕЛЬНЫМ СОУСОМ

Ананас кольцами	1 шт.
Коричневый сахар	3 ст. л.
Сливочное масло	2 ст. л.
Корица	1/2 ч. л.
Сливки для подачи (по желанию)	

10–15 минут

Растопите сливочное масло и смешайте его с коричневым сахаром и корицей. Смажьте ананас карамельной смесью.

Готовьте ананас 10-15 минут на режиме «ВЫПЕЧКА» до золотистой корочки, переворачивая на половине времени.

По желанию добавьте взбитые сливки при сервировке.



ЗАПЕЧЁННЫЕ ЯБЛОКИ С КОРИЦЕЙ И САХАРОМ

Яблоко	2-3 шт.
Коричневый сахар	2 ст. л.
Корица	1 ч. л.
Сливочное масло	2 ст. л.
Мороженое (по желанию)	

20 минут

Смешайте коричневый сахар с корицей. Растопите сливочное масло.

Смажьте яблоки сливочным маслом и посыпьте смесью сахара и корицы.

Готовьте 20 минут на режиме «ВЫПЕЧКА» до золотистой корочки.

Подавайте горячими с мороженым по желанию.



БАНАНОВЫЕ ЧИПСЫ

Спелые бананы	1-2 шт.
Сахар	2 ст. л.

20 минут

Бананы очистите от кожуры, нарежьте их тонкими ломтиками.

Положите пергаментную бумагу на дно сетчатой решётки и выложите нарезанные бананы на бумагу. Посыпьте бананы сахаром.

Готовьте бананы 20 минут в ручном режиме, пока они не станут хрустящими.



ЯБЛОЧНЫЕ ЧИПСЫ С КОРИЦЕЙ

Яблоки	2 шт.
Сахар	1 ст. л.
Корица	1 ч. л.

15 минут

Нарежьте яблоки тонкими ломтиками с помощью овощерезки.

В миске смешайте ломтики яблок с корицей и сахаром (если используете). Выложите ломтики яблок на решётку в один слой.

Готовьте 15 минут до хрустящей текстуры, переворачивая на половине времени.

Готовьте в ручном режиме при 160 °C.



ЙОГУРТ



ЙОГУРТ НАТУРАЛЬНЫЙ

Молоко	1 л
Несладкий йогурта/закваска	1 баночка

Также понадобятся

Стеклянные баночки ёмкостью 200-250 мл
Термометр для продуктов.

8 часов

Налейте молоко в кастрюлю и нагревайте на медленном огне до 85 °C, часто помешивая. После этого, перелейте молоко в другую ёмкость и остудите до 45 °C.

Добавьте в остывшее молоко йогурт и перемешайте до однородности. Разлейте смесь в стеклянные баночки на 3/4 объёма и закрутите крышками.

Поместите баночки в сетчатый поддон аэрогриля, установите режим «ЙОГУРТ», готовьте 8 часов.

По истечении времени приготовления, баночки с йогуртом остудите при комнатной температуре и уберите в холодильник для полного остывания.

www.weissgauff.ru

Made in China

WAF 915 DS Air Fry Chef CB, v1