Weissgauff

WAF 717 DS IntelligentCook
АЭРОГРИЛЬ

Руководство пользователя



1+1

ДОПОЛНИТЕЛЬНЫЙ ГОД ГАРАНТИИ

Регистрируйся и получай 12 месяцев дополнительной гарантии

Благодарим Вас за выбор продукции торговой марки Weissgauff. Мы создали свои продукты с учетом высоких стандартов качества, функциональности и дизайна.

Узнать больше о компании Weissgauff, а также получить консультацию специалистов можно на сайте www.weissgauff.ru.

Интернет-магазин Weissgauff:

Москва	+7 (495) 108-53-86
Санкт-Петербург	+7 (812) 309-35-77
Краснодар	+7 (861) 210-06-31

СОДЕРЖАНИЕ

МЕРЫ БЕЗОПАСНОСТИ	3
ТЕХНИЧЕСКИЕ ХАРАКТЕРИСТИКИ	6
КОМПЛЕКТАЦИЯ	6
УСТРОЙСТВО ПРИБОРА	7
УСТРОЙСТВО ПАНЕЛИ УПРАВЛЕНИЯ	8
ПОДГОТОВКА К ЭКСПЛУАТАЦИИ	9
ПОРЯДОК РАБОТЫ	10
ЧИСТКА И УХОД	16
ПОИСК И УСТРАНЕНИЕ НЕИСПРАВНОСТЕЙ	17
ПРАВИЛА УТИЛИЗАЦИИ	18
ГАРАНТИЙНЫЕ ОБЯЗАТЕЛЬСТВА	18
ГАРАНТИЙНЫЙ СРОК И СРОК СЛУЖБЫ	19

EAC

Товар сертифицирован в соответствии с Федеральным законом «О техническом регулировании» и соответствует требованиям Технического регламента Таможенного союза ТР ТС 004/2011 «О безопасности низковольтного оборудования», Технического регламента Таможенного союза ТР ТС 020/2011 «Электромагнитная совместимость технических средств», Технического регламента Евразийского экономического союза «Об ограничении применения опасных веществ в изделиях электротехники и радиоэлектроники» ТР ЕАЭС 037/2016.

©Weissgauff. Все права защищены. 2026

Воспроизведение, передача, распространение, перевод или другая переработка данного документа или любой его части без предварительного письменного разрешения правообладателя запрещены.

Мы очень заботимся о вашей безопасности. Прежде, чем начать использовать прибор, пожалуйста, внимательно изучите руководство пользователя. Будьте осторожны и внимательны при работе с устройством. Описанные меры предосторожности и порядок действий не охватывают все возможные ситуации при его эксплуатации. Используйте прибор исключительно по прямому назначению. Любые действия, не соответствующие инструкциям, могут вызвать повреждения устройства, а также привести к возможным травмам или несчастным случаям.

МЕРЫ БЕЗОПАСНОСТИ

Производитель не несет ответственности за повреждения, вызванные несоблюдением техники безопасности и правил эксплуатации изделия.

Гарантия распространяется только на производственные дефекты и неполадки, возникшие при домашнем использовании. Любое повреждение или поломка, возникшие из-за несоблюдения настоящих инструкций, не подпадают под действие гарантии.

Перед каждым использованием прибора осмотрите его. При наличии повреждений прибора, сетевого шнура или вилки ни в коем случае не используйте прибор и не включайте в розетку.

Данный электроприбор предназначен для приготовления пищи и использования в бытовых условиях, и может применяться в квартирах, загородных домах или в других подобных условиях непромышленной эксплуатации. Промышленное или любое другое не целевое использование устройства будет считаться нарушением правил надлежащей эксплуатации изделия. В этом случае производитель не несет ответственности за возможные последствия.

Не используйте прибор вне помещений. Попадание влаги или посторонних предметов внутрь корпуса устройства может привести к его серьезным повреждениям.

Включайте прибор только в источник переменного тока (~). Перед включением убедитесь, что прибор рассчитан на напряжение, используемое в сети. Номинальное рабочее напряжение прибора указано в технических характеристиках и на заводской табличке изделия.

Прибор может быть включен только в сеть с заземлением — это обязательное требование электробезопасности. Для обеспечения Вашей безопасности заземление должно соответствовать установленным электротехническим нормам. Не пользуйтесь нестандартными источниками питания или устройствами подключения. Используя удлинитель, убедитесь, что он также имеет заземление.

Допускается использовать удлинитель, рассчитанный на потребляемую мощность прибора: несоответствие параметров может привести к короткому замыканию или возгоранию кабеля удлинителя.

Не ставьте аэрогриль рядом с источником тепла, а также в зоне попадания прямых солнечных лучей, так как корпус прибора может быть поврежден.

Запрещается протягивать шнур электропитания вблизи источников тепла, любых влажных или скользких поверхностей, а также острых краев. Следите за тем, чтобы электрошнур не перекручивался и не перегибался, не соприкасался с острыми предметами, углами и кромками мебели.

Свисающие шнуры могут быть причиной несчастных случаев, особенно если за шнур потянули дети. Рекомендуется ставить прибор на рабочей поверхности как можно дальше от края стола / рабочей поверхности.



Помните: : случайно повредив кабель электропитания, можно вызвать неполадки, которые не соответствуют условиям гарантии, а также получить удар электротоком. При повреждении шнура питания его замену, во избежание опасности, должен производить изготовитель, сервисная служба или аналогичный квалифицированный персонал.

Устанавливайте прибор только на ровные, термоустойчивые и сухие поверхности, не накрывайте его во время работы: это может привести к нарушению работы и поломке устройства.

Запрещается переносить прибор, держа его за сетевой провод.

Не перемещайте включенный прибор.

Во избежание повреждения мебели горячим воздухом не ставьте прибор под нависающими панелями или кухонными шкафами и близко к стенкам.

Во время работы внутри камеры очень высокая температура. Не допускается установка внутри камеры прибора пластиковой посуды и прочих предметов из нетермостойких материалов.

Не ставьте посторонние предметы на верхнюю часть прибора.

Не закрывайте воздухозаборники и выпускную решетку для выхода горячего воздуха во время работы прибора.

Не направляйте выпускную решетку на обои, занавески и прочие легко воспламеняемые предметы во избежание их возгорания.

Прибор не предназначен для работы с помощью внешнего таймера или отдельной системы удаленного управления.

Использование дополнительных аксессуаров, не входящих в комплектацию, лишает Вас права на гарантийное обслуживание.



Во время работы прибора его корпус и металлические детали нагреваются. При работе с прибором используйте кухонные рукавицы. Во избежание получения ожогов не держите руки над выпускной решеткой. Не наклоняйтесь над прибором открывая дверцу.

Перед очисткой прибора обязательно проверьте, что он отключен от электросети и полностью остыл. После окончания приготовления нагревательный элемент очень горячий. Строго следуйте инструкциям по очистке прибора.



Запрещается погружать корпус прибора в воду! Не прикасайтесь к прибору влажными руками. При намокании прибора сразу отключите его от сети.

Предохраняйте прибор от ударов об острые углы.

По окончании эксплуатации, чистке или поломке прибора всегда отключайте прибор от сети. Извлекайте электрошнур сухими руками, удерживая его за штепсель, а не за провод.

Не используйте абразивные губки и агрессивные химические средства для очистки устройства

Следите за тем, чтобы вода не попадала на электрические соединения, шнур питания, вилку и панель управления.

Не используйте прибор при наличии явных неисправностей в работе.

Прибор не предназначен для использования лицами (включая детей) с пониженными физическими, психическими или умственными способностями или при отсутствии у них опыта или знаний, если они не находятся под контролем или не проинструктированы об использовании данного прибора лицом, ответственным за их безопасность. Дети должны находиться под присмотром для недопущения игры с прибором.

Упаковочные материалы (пленка, пенопласт и т. д.) опасны для детей. Опасность удушения! Храните упаковочные материалы в недоступном для детей месте.

Запрещено самостоятельно ремонтировать прибор или вносить изменения в его конструкцию. Любое вмешательство, кроме чистки и повседневного ухода, которые может выполнять пользователь, должно осуществляться специалистами авторизованного сервисного центра. Непрофессионально выполненная работа может привести к поломке прибора, травмам и повреждению имущества.



Запрещается эксплуатировать прибор при любых неисправностях!

ТЕХНИЧЕСКИЕ ХАРАКТЕРИСТИКИ

Модель	WAF 717 DS IntelligentCook
Мощность	1900 Вт
Напряжение	220–240 В, 50 Гц
Защита от поражения электротоком	класс I
Объем чаши	7 л
Количество ТЭНов	1
Дисплей	цветной TFT
Управление	электронное, сенсорное, дистанционное
Количество автоматических программ	12
Таймер	до 60 минут
Рабочая температура	80–200 °C
Внутреннее покрытие	нержавеющая сталь
Циркуляция воздуха 360°	есть
Материал корпуса	пластик
Защита от перегрева	есть
Отключение при снятой чаше	есть
Индикация температуры	есть
Подсветка	есть
Длина шнура электропитания	1 м
Габаритные размеры	344 × 377 × 699 мм
Вес нетто	3,8 кг

КОМПЛЕКТАЦИЯ

Аэрогриль	1 шт.
Решетка	1 шт.
Книга рецептов	1 шт.
Руководство по эксплуатации	1 шт.
Гарантийный талон	1 шт.

Производитель, постоянно улучшая и совершенствуя свою продукцию, оставляет за собой право вносить конструктивные изменения в спецификацию и дизайн товара, не ухудшающие его качество, без предварительного уведомления об этих изменениях. В технических характеристиках допускается погрешность ±10 %.

УСТРОЙСТВО ПРИБОРА

1. Панель управления
2. Смотровое окно
3. Решетка для выхода горячего воздуха
4. Корпус устройства
5. Чаша
6. Ручка чаши
7. Решетка
8. Электрошнур

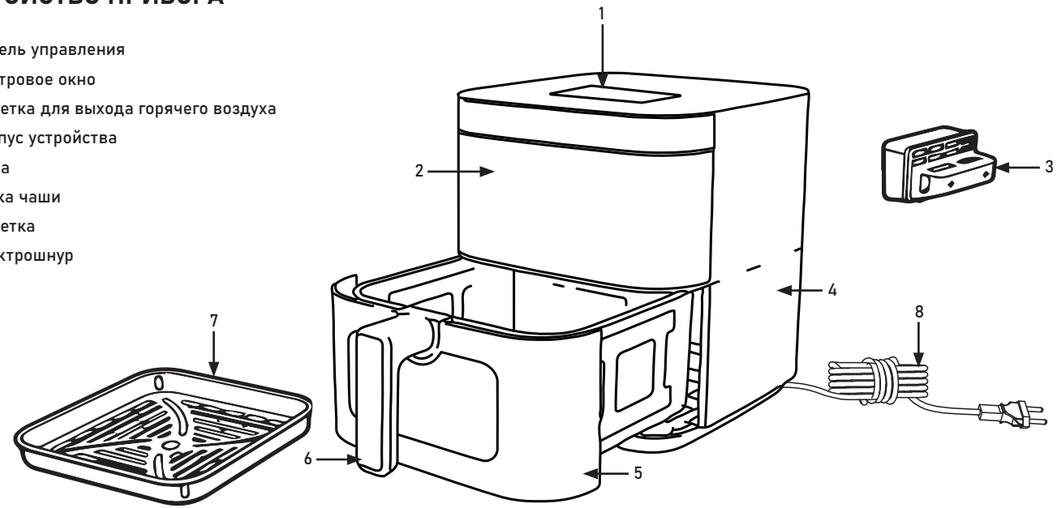

УСТРОЙСТВО ПАНЕЛИ

1. Кнопка перехода в меню настроек
2. Индикатор подключения по Wi-Fi
3. Кнопка перехода в меню выбора программ
4. Кнопка перехода в ручной режим
5. Кнопка перехода в меню выбора рецептов

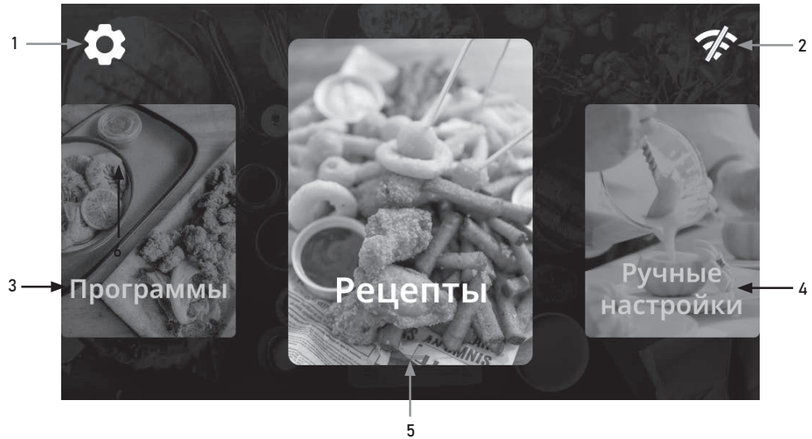

ПОДГОТОВКА К ЭКСПЛУАТАЦИИ

Аккуратно достаньте изделие и его комплектующие из коробки. Удалите все элементы упаковки, принадлежности и наклейки, находящиеся как снаружи, так и внутри прибора.

⚠
Не снимайте предупреждающие наклейки, наклейки-указатели (при наличии) и заводскую табличку с серийным номером изделия на корпусе устройства!

⚠
После транспортировки или хранения при низких температурах выдержите прибор при комнатной температуре примерно 2–3 часа перед включением.

Протрите корпус изделия влажной тканью и дайте ему просохнуть. Убедитесь, что в разъеме шнура питания не осталось влаги.

Установите прибор на ровную твердую сухую горизонтальную поверхность. Прибор следует установить так, чтобы выходящий при работе горячий воздух из задней части прибора не попадал на мебель, стены, декоративные покрытия, электронные приборы и другие предметы, которые могут быть повреждены повышенной влажностью и температурой горячего воздуха.

Размотайте электрошнур. При необходимости допускается использование удлинителя подходящей мощности (не менее 2 кВт).

Перед первым использованием нового прибора обязательно включите его и разогрейте до максимальной температуры. Данная процедура продезинфицирует прибор, а также удалит возможные посторонние запахи. После разогрева отключите прибор и дайте ему полностью остыть. Произведите повторную очистку согласно разделу «ЧИСТКА И УХОД».

Не устанавливайте аэрогриль вплотную к стенам и мебели. Между корпусом аэрогриля и стенками должно быть не менее 10 см свободного пространства.

Обратите внимание — горячий воздух выходит из выпускной решетки в задней части устройства.

ПОРЯДОК РАБОТЫ

ОБЩИЕ РЕКОМЕНДАЦИИ ПРИ ИСПОЛЬЗОВАНИИ АЭРОГРИЛЯ

1. В чашу аэрогриля можно устанавливать посуду из жаропрочного стекла, противни из металла и термостойкого силикона. Устанавливайте перечисленную посуду на решетку из комплекта поставки. Использование другой посуды запрещено.
2. Не обрабатывайте продукты непосредственно в чаше. Это может привести к повреждению антипригарного покрытия и к деформации чаши.
3. Обратите внимание, что некоторые продукты при нагреве могут увеличиваться в объеме. При использовании таких продуктов не заполняйте ими емкость чаши до максимального уровня.
4. В процессе приготовления рекомендуется перемешивать продукты для более равномерного приготовления. Аэрогриль будет уведомлять о необходимости перевернуть продукт (не во всех программах, см. «Описание программ приготовления»).
5. При приготовлении блюд обращайте внимание на рекомендации в рецептах. Некоторые блюда требуют предварительного разогрева камеры аэрогриля.
6. Аэрогриль оснащен системой автоотключения при снятой чаше. Если чаша снята, аэрогриль выключит нагрев. При установке чаши на место приготовление автоматически продолжится.

ОПИСАНИЕ ПРОГРАММ ПРИГОТОВЛЕНИЯ

Программа	Время приготовления по умолчанию	Температура приготовления по умолчанию	Диапазон регулировки температуры	Диапазон регулировки времени
Выпечка	30 мин	160°C	80–200°C	1–60 мин
Фри	22 мин	200°C		
Креветки	15 мин	180°C		
Ребра	20 мин	200°C		
Стейк	15 мин	180°C		
Птица	30 мин	200°C		
Рыба	20 мин	180°C		
Дегидратор	60 мин	80°C		
Крылья	10 мин	200°C		
Шашлык	10 мин	200°C		
Овощи	10 мин	190°C		
Колбаски	7 мин	180°C		

Обратите внимание, чем больше порция блюда, тем больше времени и более высокая температура могут потребоваться для приготовления.

ПОРЯДОК ДЕЙСТВИЙ ПРИ ИСПОЛЬЗОВАНИИ АВТОМАТИЧЕСКИХ ПРОГРАММ

1. Подготовьте необходимые продукты для приготовления.
2. Потяните чашу за ручку и аккуратно снимите. Установите в чашу решетку.

⚠ Не используйте прибор без съемной решетки!

3. Разместите продукты на решетке. Установите чашу в корпус прибора.
4. Подключите прибор к электросети.
5. На экране главного меню выберите раздел «Программы», чтобы перейти в меню выбора автоматических программ.
6. Листая открывшееся меню, выберите необходимую программу, нажав на ее иконку.

⚠ Если необходимо вернуться в главное меню, нажмите кнопку <.

7. Откроется окно настройки программы. При необходимости измените время и температуру приготовления по умолчанию.



8. Нажмите кнопку ▶, чтобы начать процесс приготовления.
9. Для включения/выключения внутренней подсветки нажимайте кнопку 💡.
10. Чтобы поставить процесс приготовления на паузу, нажмите кнопку ▶. Для продолжения процесса приготовления нажмите кнопку ▶ повторно. Для отмены запущенной программы нажмите кнопку ■.
11. О завершении работы программы приготовления вас оповестит звуковой сигнал, на дисплее отобразится сообщение «Приготовление завершено». Не прикасайтесь к корзине или внутренним элементам прибора руками, есть риск получения ожога. Для возврата в главное меню нажмите кнопку «Готово».
12. По окончании работы с прибором отключите его от сети электропитания.

ПОРЯДОК ДЕЙСТВИЙ ПРИ ИСПОЛЬЗОВАНИИ РЕЦЕПТОВ

1. Потяните чашу за ручку и аккуратно снимите. Установите в чашу решетку.

⚠ Не используйте прибор без съемной решетки!

2. Подключите прибор к электросети.
3. На экране главного меню выберите раздел «Рецепты», чтобы перейти в меню выбора рецептов.
4. В открывшемся меню выберите одну из категорий рецептов (расположены в верхней части дисплея). Далее выберите необходимый рецепт, нажав на его иконку.

⚠ Если необходимо вернуться в главное меню, нажмите кнопку <.

5. Откроется окно с информацией об ингредиентах и пошаговым руководством по приготовлению.

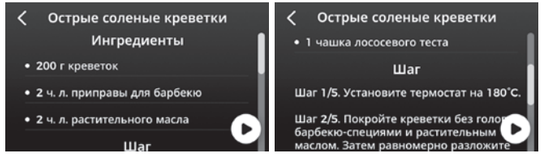

6. Подготовьте необходимые продукты для приготовления.
7. Нажмите кнопку ▶, чтобы начать процесс приготовления по выбранному рецепту. Следуйте указания на дисплее.
8. Чтобы посмотреть на каком этапе приготовления находится выбранный рецепт, нажмите кнопку ▼. Нажимая кнопки ⏮ и ⏭, Вы можете вернуться к предыдущему шагу или перейти к следующему.
9. Для включения/выключения внутренней подсветки нажимайте кнопку 💡.
10. Чтобы поставить процесс приготовления на паузу, нажмите кнопку ▶. Для продолжения процесса приготовления нажмите кнопку ▶ повторно. Для отмены процесса приготовления нажмите кнопку ■.
11. О завершении работы программы приготовления вас оповестит звуковой сигнал, на дисплее отобразится сообщение «Приготовление завершено». Не прикасайтесь к корзине или внутренним элементам прибора руками, есть риск получения ожога. Для возврата в главное меню нажмите кнопку «Готово».
12. По окончании работы с прибором отключите его от сети электропитания.

ПОРЯДОК ДЕЙСТВИЙ ПРИ ИСПОЛЬЗОВАНИИ РУЧНОГО РЕЖИМА

1. Подготовьте необходимые продукты для приготовления.
2. Потяните чашу за ручку и аккуратно снимите. Установите в чашу решетку.

⚠ Не используйте прибор без съемной решетки!

3. Разместите продукты на решетке. Установите чашу в корпус прибора.
4. Подключите прибор к электросети.
5. На экране главного меню выберите раздел «Ручные настройки», чтобы перейти в ручной режим.
6. Откроется окно настройки. Установите необходимые время и температуру приготовления.

⚠ Если необходимо вернуться в главное меню, нажмите кнопку <.

7. Нажмите кнопку ▶, чтобы начать процесс приготовления.
8. Для включения/выключения внутренней подсветки нажимайте кнопку 💡.
9. Чтобы поставить процесс приготовления на паузу, нажмите кнопку ▶. Для продолжения процесса приготовления нажмите кнопку ▶ повторно. Для отмены приготовления нажмите кнопку ■.
10. О завершении работы программы приготовления вас оповестит звуковой сигнал, на дисплее отобразится сообщение «Приготовление завершено». Не прикасайтесь к корзине или внутренним элементам прибора руками, есть риск получения ожога. Для возврата в главное меню нажмите кнопку «Готово».
11. По окончании работы с прибором отключите его от сети электропитания.

ДИСТАНЦИОННОЕ УПРАВЛЕНИЕ ПРИБОРОМ

Вы можете управлять вашим прибором дистанционно через домашнюю сеть Wi-Fi. Для этого:

1. Скачайте и установите приложение ChefX в Google Play или App Store на свой телефон или планшет.
2. Создайте аккаунт и следуйте появляющимся подсказкам.
3. На экране главного меню нажмите кнопку ⚙, откроется меню настроек.
4. Выберите раздел Wi-Fi. Найдите вашу домашнюю сеть Wi-Fi и подключитесь к ней, потребуется ввести пароль.
5. Вернитесь в меню настроек и выберите раздел «Подключение», на экране появится QR-код для подключения устройства.

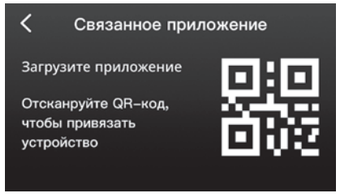

6. Добавьте ваш прибор в приложении, отсканировав QR-код на дисплее аэрогриля.

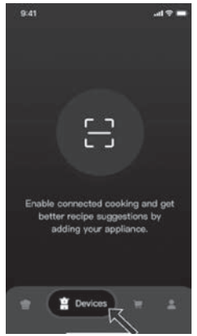

7. Теперь вы можете управлять вашим прибором дистанционно.

МЕНЮ НАСТРОЕК

1. На экране главного меню нажмите кнопку ⚙, откроется меню настроек.

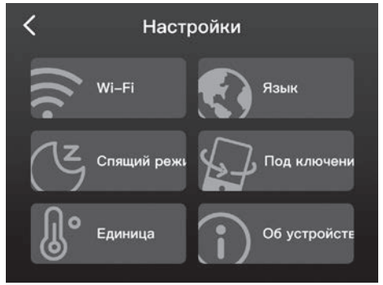

2. В разделе «Wi-Fi» вы можете подключить или отключить прибор от домашней сети Wi-Fi.
3. В разделе «Язык» вы можете выбрать язык интерфейса.
4. В разделе «Спящий режим» вы можете установить таймер перехода прибора в спящий режим.
5. Раздел «Подключение» используется для подключения прибора в приложении ChefX.
6. В разделе «Единица» вы можете выбрать единицы измерения температуры (°C или °F).
7. В разделе «Об устройстве» вы можете просмотреть информацию о текущей версии ПО и обновить его, если на экране появилась кнопка ☁↑.

ЧИСТКА И УХОД

Перед очисткой отключите прибор от электросети и дайте ему полностью остыть. Корпус очищайте влажной мягкой тканью и вытирайте насухо во избежание подтеков. Внутреннюю камеру прибора очищайте влажной тканью с использованием мягких моющих средств.

Чашу и решетку очищайте после каждого использования под проточной водой с использованием мягких моющих средств.



Запрещается погружать прибор, шнур электропитания и штепсель в воду или помещать их под струю воды!



Запрещается при очистке прибора использовать грубые салфетки или губки, абразивные пасты. Недопустимо использовать любые химически агрессивные или другие вещества, не рекомендованные для применения с предметами, контактирующими с пищей.



Перед повторным использованием прибора убедитесь, что все электрические контакты совершенно сухие!

ХРАНЕНИЕ И ТРАНСПОРТИРОВКА

Перед хранением очистите и просушите все части прибора. Прибор следует хранить в сухом вентилируемом месте вдали от нагревательных приборов и попадания прямых солнечных лучей.

При транспортировке и хранении не подвергайте прибор механическим воздействиям, которые могут повредить прибор и/или нарушить целостность упаковки.

Берегите упаковку прибора от попадания воды и других жидкостей.

ПОИСК И УСТРАНЕНИЕ НЕИСПРАВНОСТЕЙ

Неисправность	Возможные причины	Способ устранения
Прибор не включается.	Отсутствует электропитание.	Убедитесь, что прибор подключен к исправной розетке.
	Прибор не подключен к электросети.	Проверьте соединение шнура электропитания с розеткой и прибором.
	Чаша снята или установлена не до конца.	Убедитесь, что чаша плотно установлена.
Блюдо готовится слишком долго.	Вы закладываете слишком много продуктов, что мешает циркуляции горячего воздуха.	Закладывайте небольшие порции продуктов. Продукты не должны занимать более 4/5 объема чаши.
	Продукты крупно нарезаны.	Нарезайте продукты тоньше.
	Недостаточное время или температура приготовления.	Увеличьте температуру или время приготовления.
	Продукт был не до конца разморожен.	Перед приготовлением полностью размораживайте продукты.
В процессе работы появился запах и дым.	На некоторые части устройства нанесена защитная смазка.	Не является неисправностью, может проявляться при первом включении устройства. Через несколько использований запах и дым исчезнут.
	Большое содержание жира в пище.	При выделении большого количества масла будет появляться белый дым. Это не является неисправностью.
	На нагревательный элемент попали частицы продуктов, или на аксессуарах остались частицы пищи.	Следите за тем, чтобы продукты не касались нагревательного элемента при приготовлении. Тщательно очищайте чашу после каждого приготовления.
	Слишком длительное время приготовления или слишком высокая температура.	Уменьшите время приготовления или температуру.
На дисплее появилось сообщение об ошибке E01, E02, A15 или A19.	Системная ошибка.	Отключите прибор от электросети и дайте ему полностью остыть. Если после повторного подключения ошибка не исчезает, обратитесь в сервисный центр.
На дисплее появилось сообщение об ошибке E03.	Чаша не установлена.	Убедитесь, что чаша корректно установлена в прибор.

Если самостоятельно не удалось устранить неисправность, обратитесь в службу поддержки или в авторизованный сервисный центр.

ПРАВИЛА УТИЛИЗАЦИИ

Упаковку, руководство пользователя, а также сам прибор необходимо утилизировать в соответствии с местной программой по переработке отходов. После окончания срока службы не выбрасывайте прибор вместе с бытовыми отходами. Передайте его в специализированный пункт для дальнейшей утилизации. Проявите заботу об окружающей среде. Отходы, образующиеся при утилизации изделий, подлежат обязательному сбору с последующей утилизацией в установленном порядке и в соответствии с действующими требованиями и нормами отраслевой нормативной документации, в том числе в соответствии с СанПиН 2.1.7.1322-03 «Гигиенические требования к размещению и обезвреживанию отходов производства и потребления».

ГАРАНТИЙНЫЕ ОБЯЗАТЕЛЬСТВА

Производитель гарантирует бесперебойную работу устройства в течение всего гарантийного срока, а также отсутствие дефектов в материалах и сборке.

В течение гарантийного периода изготовитель обязуется устранить путем ремонта, замены деталей или замены всего изделия любые заводские дефекты.

В гарантийное обслуживание входит бесплатный ремонт или замена элементов, вышедших из строя не по вине потребителя в течение гарантийного срока при условии эксплуатации изделия согласно руководству пользователя. Ремонт или замена элементов производится на территории уполномоченных (авторизованных) сервисных центров.

Гарантия вступает в силу только в том случае, если дата покупки подтверждена чеком или печатью магазина и подписью продавца на оригинальном гарантийном талоне. Настоящая гарантия признается лишь в том случае, если изделие применялось в соответствии с руководством по эксплуатации, не ремонтировалось, не разбиралось и не было повреждено в результате неправильного обращения с ним, а также сохранена полная комплектность изделия. Данная гарантия не распространяется на естественный износ изделия, в том числе на антипригарное покрытие. Настоящая гарантия не распространяется на изделия, используемые в промышленных и/или коммерческих целях.

ГАРАНТИЯ НЕ РАСПРОСТРАНЯЕТСЯ В СЛЕДУЮЩИХ СЛУЧАЯХ:

Истек Гарантийный срок.

Если изделие, предназначенное для личных (бытовых, семейных) нужд, использовалось для осуществления предпринимательской деятельности, а также в иных целях, не соответствующих его прямому назначению.

Производитель не несет ответственности за возможный материальный, моральный и иной вред, понесенный владельцем изделия и/или третьими лицами, по причине нарушения требований руководства пользователя при использовании, несоблюдения рекомендаций по установке и обслуживанию изделия.

Если дефект изделия вызван действием непреодолимой силы (природных стихий, пожаров, наводнений, землетрясений, бытовых факторов и прочих ситуаций, независящих от Производителя), либо действиями третьих лиц, которые Производитель не мог предвидеть.

Нарушение правил подключения (короткие замыкания, возникшие также в результате воздействия несоответствующего сетевого напряжения, как на само изделие, так и на изделия, сопряженные с ним), хранения и транспортировки изделия.

Любые случаи механического повреждения вследствие небрежного обращения: деформации, трещины, следы ударов, сколы, вмятины, замятия, тепловые повреждения, повреждение электрического шнура и др., полученные при эксплуатации изделия

Несоблюдение правил эксплуатации согласно прилагаемого руководства

Попадание внутрь посторонних предметов, жидкостей, насекомых, грызунов и т. д.

Имеются следы сторонней модификации, ремонта лицами, не имеющими соответствующей квалификации и не уполномоченными для проведения таких работ.

Если дефект вызван изменением конструкции или схемы изделия, подключением внешних устройств, не предусмотренных Производителем.

Гарантия не распространяется на узлы, механизмы и аксессуары, имеющие срок естественного износа. В соответствии с руководством по эксплуатации под действие гарантии не подпадают работы по периодическому обслуживанию изделия.

ГАРАНТИЙНЫЙ СРОК И СРОК СЛУЖБЫ

На данное изделие предоставляется гарантия сроком на 12 месяцев.

Вы можете получить дополнительную гарантию сроком на 12 месяцев, зарегистрировавшись на нашем сайте по ссылке: www.weissgauff.ru/warranty

Срок службы изделия и срок действия гарантии на него исчисляются со дня его приобретения при условии, что эксплуатация изделия производится в соответствии с данным руководством, применимыми техническими стандартами и при соблюдении условий гарантийного обслуживания.

В случаях если дату продажи определить невозможно, то срок службы изделия и гарантийный период исчисляются с даты изготовления изделия.

Дату изготовления прибора можно найти в серийном номере, расположенном на идентификационной наклейке на корпусе изделия. Серийный номер состоит из 13 знаков. 4-й и 5-й знаки обозначают месяц, 6-й и 7-й — год выпуска устройства.

X	X	X	1	1	2	2	3	3	3	3	3	3

1 — месяц производства
2 — год производства
3 — серийный номер модели

www.weissgauff.ru

Made in China

WAF 717 DS IntelligentCook UM, v2