02

tuvio

Аэрогриль

TAF08
TAF09

Инструкция пользователя

Рады встрече. Мы — Tuvio, бренд удобной бытовой техники, придуманный в Яндекс Фабрике.

Рекомендуем внимательно прочитать инструкцию, чтобы ознакомиться с особенностями устройства и техникой безопасности. Советуем сохранить руководство — к нему можно обратиться, если возникнут вопросы.

Мы постоянно работаем над улучшением инструкций. Версия с последними обновлениями доступна на сайте tuvio.yandex.ru.

Содержание

I. Техника безопасности ____ стр. 6

01 Общие меры предосторожности ____ стр. 6
02 Меры предосторожности при работе с электричеством ____ стр. 7
03 Меры предосторожности при эксплуатации ____ стр. 8
04 Правила хранения и транспортировки ____ стр. 11
05 Правила утилизации ____ стр. 12

II. Описание устройства ____ стр. 13

01 Описание аэрогриля ____ стр. 13
02 Панель управления ____ стр. 15

III. Перед началом использования ____ стр. 16

IV. Эксплуатация аэрогриля ____ стр. 17

01 Общие рекомендации ____ стр. 17
02 Приготовление в аэрогриле ____ стр. 18
03 Настройки автоматических программ приготовления ____ стр. 19
04 Отложенный старт ____ стр. 20
05 Настройка скорости конвекции ____ стр. 22
06 Функция автопаузы ____ стр. 22
07 Функция защиты от перегрева ____ стр. 23

V. Техническое обслуживание и уход ____ стр. 24

01 Общие рекомендации ____ стр. 24
02 Очистка аэрогриля ____ стр. 25

VI. Устранение неисправностей _____ стр. 26

VII. Гарантия _____ стр. 29

VIII. Технические характеристики _____ стр. 32

IX. Комплектация _____ стр. 34

I. Техника безопасности

01 Общие меры предосторожности

- Аэрогриль предназначен для приготовления еды в домашних и иных аналогичных условиях, в частности: в кухонных зонах для персонала в магазинах, офисах и прочих производственных условиях, на сельскохозяйственных фермах, клиентами в гостиницах, мотелях и прочей инфраструктуре жилого типа, в частных пансионатах. Не используйте его на открытом воздухе, а также в коммерческих или промышленных целях.
- Перед использованием аэрогриля прочитайте инструкцию пользователя.
- Изготовитель не несёт ответственности в случае несоблюдения правил техники безопасности и положений настоящей инструкции.
- Устройство не предназначено для использования лицами (включая детей) с пониженными физическими, сенсорными или умственными способностями или при отсутствии у них жизненного опыта или знаний, если они не находятся под присмотром или не проинструктированы об использовании устройства лицом, ответственным за их безопасность.
- Не оставляйте устройство без присмотра.
- Не позволяйте детям играть с устройством.
- Храните устройство в недоступном для детей месте.
- Не используйте аэрогриль при возникновении любых неисправностей и повреждений.
- Сохраните инструкцию (по возможности с чеком и коробкой) — при необходимости вы всегда можете к ней обратиться. Инструкция также доступна на сайте tuvio.ru.

- Изготовитель оставляет за собой право без дополнительного уведомления вносить в конструкцию устройства незначительные изменения, не влияющие кардинально на его безопасность, работоспособность и функциональность.
- Изображения в инструкции приведены для ознакомления. Фактическая конструкция и внешний вид устройства зависят от модели и предписаний производителя.
- Положения настоящей инструкции не охватывают все возможные ситуации, которые могут возникнуть в процессе эксплуатации аэрогриля. При работе с устройством будьте осторожны, внимательны, в неописанных ситуациях руководствуйтесь здравым смыслом.

02 Меры предосторожности при работе с электричеством

- Аэрогриль выполнен по I классу защиты от поражения электрическим током и должен подключаться к розетке с заземляющим контактом.
- Подключайте устройство только к сети с напряжением, соответствующим маркировке на корпусе.
- Используйте удлинители с заземлением, рассчитанные на потребляемую мощность устройства, — несоответствие характеристик может привести к короткому замыканию или возгоранию.
- Используйте отдельную розетку с заземлением не менее 10 А. Плотно вставляйте вилку шнура питания в розетку во избежание перегрева или короткого замыкания.
- Во избежание удара электрическим током:
  - — не дотрагивайтесь мокрыми руками до вилки или любой другой части устройства, находящейся под напряжением;

— не погружайте устройство или шнур питания в воду или другие жидкости;

— не прикасайтесь к металлическим частям вилки при отключении и включении устройства.

- Если устройство, подключённое к сети питания, оказалось в воде, не погружайте руки в воду и не прикасайтесь к нему, немедленно отключите устройство от сети питания и обратитесь к квалифицированному специалисту.
- Не прикасайтесь к аэрогрилю влажными руками.
- Не подносите руки или лицо близко к работающему аэрогрилю во избежание ожога от горячего пара.
- Будьте внимательны, когда достаёте блюдо из устройства. Используйте термостойкие прихватки или перчатки, чтобы не обжечься.
- После использования или перед очисткой устройства отключите его от сети питания.
- Следите за тем, чтобы шнур питания не был зажат, не перекручивался и не попадал на острые края предметов. Случайное повреждение шнура питания может привести к неполадкам, которые не соответствуют условиям гарантии, а также к поражению электротоком.
- При отключении устройства от сети питания держитесь за вилку, а не за шнур питания.
- При повреждении шнура питания его замену должен производить квалифицированный специалист.

03 Меры предосторожности при эксплуатации

- Во избежание короткого замыкания и выхода устройства из строя не храните и не используйте его в среде с температурой выше 40 °C или ниже 0 °C и в помещениях с повышенной влажностью.

- Не пользуйтесь устройством:
  - — на открытом воздухе: если внутрь корпуса попадёт вода или посторонние предметы, оно может выйти из строя;
  - — рядом с легковоспламеняющимися и взрывоопасными материалами, так как это может привести к возгоранию или взрыву. Держите устройство вдали от источников огня и тепла, чтобы избежать деформации корпуса.
- Не используйте аксессуары, которые не входят в комплект поставки.
- Не вставайте и не садитесь на устройство, не ставьте на него предметы.
- Переносите устройство, удерживая его двумя руками.
- При установке обеспечьте вокруг устройства свободное пространство не менее 10 см во избежание загрязнения мебели масляными парами и пожароопасной ситуации.
- Не накрывайте аэрогриль во время работы — это может привести к поломке устройства.
- Не блокируйте вентиляционные отверстия аэрогриля во время эксплуатации.
- Во избежание короткого замыкания или риска возгорания не используйте внешние таймеры или пульты дистанционного управления.
- Не включайте аэрогриль надолго без содержимого.
- При добавлении воды в блюдо внутри горячего аэрогриля будьте осторожны: если вода попадёт на поверхность внутренней камеры, она может превратиться в горячий пар и стать причиной ожогов.
- Не добавляйте масло в уже разогретую чашу аэрогриля — это может привести к возгоранию.
- Во время работы аэрогриля его детали и посуда становятся горячими — используйте прихватки или кухонные перчатки.
- Держите лицо и руки на безопасном расстоянии от горячего пара или воздуха, выходящего из устройства во время его работы.
- Не допускайте непрерывной работы устройства дольше 3 часов.
- Следите, чтобы продукты не касались нагревательного элемента. Не готовьте в аэрогриле слишком крупные продукты — это может привести к задымлению или возгоранию.

- Не наливайте масло в чашу и не помещайте в неё бутылки и металлические банки.
- Не разбирайте устройство самостоятельно и не вносите изменений в его конструкцию. Ремонт должен производиться исключительно квалифицированными специалистами. Непрофессионально выполненная работа может привести к поломке устройства и травмам. Самостоятельно можно устранить только мелкие неисправности способами, указанными в настоящей инструкции (см. раздел «Устранение неисправностей»).
- Прекратите использование и обратитесь к квалифицированному специалисту, если устройство имеет видимые повреждения и не работает должным образом.

Не оставляйте аэрогриль без присмотра во время работы.

Во избежание ожогов не прикасайтесь к внутренним поверхностям устройства или нагревательным элементам.

Не касайтесь до полного остывания деталей с отметкой: ⚠ ОСТОРОЖНО! Горячая поверхность!

04 Правила хранения и транспортировки

- Храните устройство в сухом вентилируемом месте, вдали от нагревательных приборов и попадания прямых солнечных лучей.
- Чтобы не повредить шнур питания, не наматывайте его на корпус. Всегда расправляйте шнур перед оставлением устройства на хранение.
- При транспортировке и хранении не подвергайте устройство механическому воздействию, которое может привести к повреждению устройства или нарушению целостности упаковки.
- Берегите упаковку устройства от попадания воды и других жидкостей.
- Не подвергайте устройство воздействию температур ниже 0 °С или выше 40 °С.
- Перед отправкой на хранение отключите аэрогриль от сети питания, очистите устройство и все детали (см. раздел «Техническое обслуживание и уход»).

05 Правила утилизации



Такая маркировка означает, что этот аэрогриль и шнур питания нельзя выбрасывать вместе с обычными бытовыми отходами. Для предотвращения возможного причинения вреда окружающей среде и здоровью людей в результате неконтролируемого сброса отходов подойдите к вопросу утилизации ответственно и сдайте отслужившее устройство на переработку. Этим вы поспособствуете экологически безопасному повторному использованию материальных ресурсов. Для возврата использованных устройств обратитесь в пункт раздельного сбора отходов. Так аэрогриль и шнур питания будут отправлены на переработку, безопасную для окружающей среды.



Материалы, помеченные этим знаком, можно переработать.

II. Описание устройства

01 Описание аэрогриля

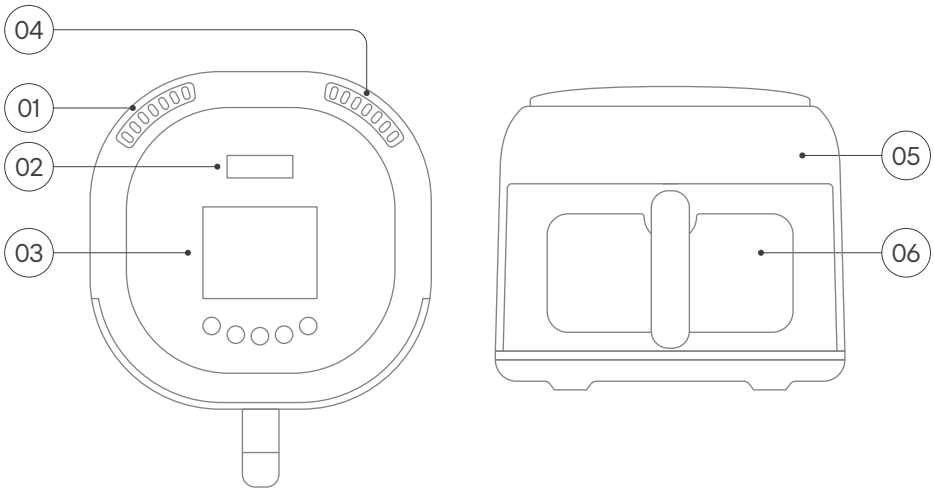

01 Выход воздуха
02 Дисплей
03 Панель управления
04 Воздухозаборник
05 Корпус устройства
06 Смотровое окно

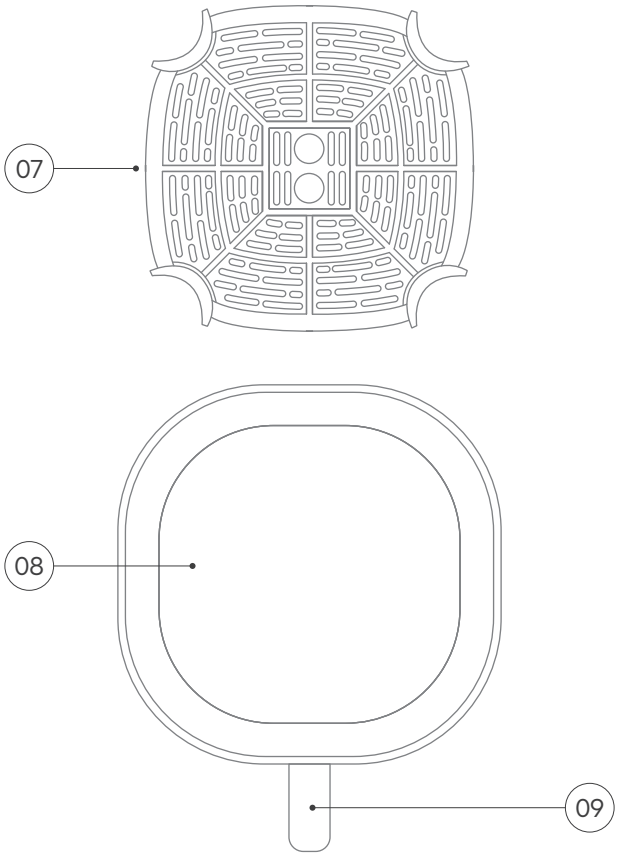

07 Уровень-решётка
08 Чаша аэрогриля
09 Ручка

02 Панель управления



01 Дисплей
02 Автоматические программы
03 Отложенный старт
04 Уменьшение параметра
05 Старт/Отмена
06 Увеличение параметра
07 Настройка времени/температуры
08 Скорость конвекции

III. Перед началом использования

- Удалите все упаковочные материалы и рекламные наклейки. Не снимайте с устройства предупреждающие наклейки, наклейки-указатели и наклейку с серийным номером.

- После транспортировки или хранения аэрогриля при низких температурах необходимо подождать 2 часа при комнатной температуре перед включением устройства.

- Перед сборкой устройства убедитесь, что внешние и видимые внутренние части устройства сухие, не имеют повреждений, сколов и других дефектов.

- Перед первым использованием аэрогриля промойте комплектующие тёплым мыльным раствором, затем протрите начисто и просушите.

- Протрите поверхность внутренней камеры мягкой увлажнённой тканью.

- Убедитесь, что во внутренней камере нет остатков упаковки, которые могут стать причиной возгорания.

- Установите аэрогриль на твёрдой, ровной, устойчивой поверхности. Для обеспечения безопасной и оптимальной работы аэрогриля разместите его на расстоянии 10 см от окружающих предметов.

IV. Эксплуатация аэрогриля

01 Общие рекомендации

- Дисплей отображает заданные и фактические параметры и другую информацию.
- Перед приготовлением блюда разогрейте аэрогриль в течение 5 минут.
- Соблюдайте меры предосторожности:
  - — не разогревайте продукты в закрытых контейнерах и стеклянных банках, не закрывайте блюда крышками;
  - — не используйте пластмассовые контейнеры;
  - — не используйте стеклянные или керамические тарелки или крышки;
  - — при использовании пергаментной бумаги убедитесь, что она плотно прилегает к посуде и не выступает за её края, иначе при открытии дверцы бумага может подняться и загореться от нагревательного элемента;
  - — не готовьте блюда с большим количеством алкоголя — его пары могут воспламениться;
  - — не допускайте засыхания в чаше остатков сахаросодержащих продуктов, например мармелада;
  - — при выпечке сочных фруктовых пирогов избегайте переполнения посуды, чтобы сок не оставлял трудновыводимые пятна;
  - — осторожно вынимайте чашу за ручку по окончании работы;
  - — избегайте контакта с нагретой поверхностью, чтобы не обжечься.

После предварительного нагрева чаша может быть очень горячей — будьте осторожны, чтобы не обжечься.

02 Приготовление в аэрогриле

1. Установите уровень-решётку в чашу аэрогриля.

2. Выложите продукты на уровень-решётку, не превышая высоты чаши, и вставьте чашу в устройство.

3. Подключите аэрогриль к сети питания.

4. Выберите автоматическую программу или нажмите для ручной настройки параметров приготовления.

5. Нажимайте + и —, чтобы настроить температуру приготовления.

6. Чтобы задать время приготовления, нажмите и установите нужное значение кнопками + и —.

7. Нажмите — аэрогриль начнёт работу.

8. По завершении приготовления раздастся 4 звуковых сигнала, аэрогриль перейдёт в режим поддержания тепла. Чтобы завершить подогрев и перевести устройство в режим ожидания, нажмите .

9. Достаньте чашу из аэрогриля и поставьте её на термостойкую поверхность. С помощью прихваток выньте блюдо из чаши.

Чтобы избежать подгорания, очищайте аэрогриль после каждого цикла приготовления (см. раздел «Очистка аэрогриля»).

В процессе приготовления отображаемая на дисплее температура может меняться.

Если на дисплее появилось «–», аэрогриль перешёл в спящий режим. Нажмите ⏯, чтобы вывести устройство из спящего режима.

03 Настройки автоматических программ приготовления

Код		Программа	Код		Программа
P01		Фритюр	P05		Выпечка
P02		Картофель	P06		Куриные крылышки
P03		Печенье	P07		Сосиски
P04		Наггетсы	P08		Свиные рёбрышки

Код		Программа	Код		Программа
P09		Говядина	P15		Пицца
P10		Стейк	P16		Сухофрукты
P11		Креветки	P17		Орехи
P12		Куриные ножки	P18		Курица
P13		Шашлык	P19		Рецепт
P14		Рыба			

04 Отложенный старт

Отложенный старт в аэрогриле позволяет задать общее время отсчёта, которое включает в себя время до начала приготовления и время готовки. Например, если установить таймер на 1 час и выбрать режим приготовления, который длится 30 минут, аэрогриль автоматически начнёт приготовление через 30 минут — так, чтобы блюдо было готово спустя 1 час.

На дисплее отображается время до начала приготовления. Если время приготовления в режиме отложенного старта превышает 2 часа, аэрогриль будет включать подогрев каждые 20 минут.

1. После выбора автопрограммы нажмите — на дисплее отобразится время по умолчанию: 8 часов.

2. Кнопками + и — установите время от 1 до 16 часов. Шаг настройки времени до 10 часов составляет 30 минут, свыше 10 часов — 1 час.

3. Чтобы отменить настройку времени, нажмите ▷‖.

4. Нажмите ▷‖ — функция запустится, аэрогриль начнёт работу к заданному времени.

Для программ «Картофель» и «Орехи» при времени отложенного старта больше 2 часов функция подогрева не работает.

Функция отложенного старта недоступна в программах «Выпечка», «Сухофрукты» и «Рецепт».

Если температура в помещении слишком низкая и температура внутри аэрогриля опустилась ниже 8 °C, подогрев в режиме отложенного старта не запустится.

05 Настройка скорости конвекции

В режиме ручного приготовления можно регулировать скорость конвекции для образования хрустящей корочки. Чем больше скорость конвекции, тем сильнее обжарка.

1. Выберите , затем кнопками + и — установите нужную температуру приготовления.

2. Нажмите , чтобы перейти к настройкам времени. Кнопками + и — установите время приготовления.

3. Нажмите — на дисплее по умолчанию отобразится максимальная скорость (5). Кнопками + и — установите нужную скорость от 1 до 5.

4. Нажмите — аэрогриль начнёт работу.

06 Функция автопаузы

Аэрогриль оснащён функцией автопаузы:

- если снять чашу в процессе работы, встроенные датчики автоматически прервут процесс приготовления и остановят работу нагревательных элементов;

- при возвращении чаши на место в течение 5 минут устройство возобновит работу;

- если снять чашу в режиме ожидания — устройство не отреагирует.

07 Функция защиты от перегрева

Аэрогриль имеет защиту от перегрева: вентилятор охлаждения включается и выключается по мере необходимости. Горячий воздух выходит через вентиляционные отверстия.

V. Техническое обслуживание и уход

01 Общие рекомендации

- Перед очисткой аэрогриля отключите его от сети питания и дайте ему остыть.
- Корпус устройства протирайте мягкой увлажнённой тканью.
- Не используйте для очистки устройства абразивные чистящие средства, средства для мытья стёкол или универсальные моющие средства.
- Не погружайте устройство и шнур питания в воду или под струю воды.
- Для поддержания работоспособности устройства проводите регулярное техническое обслуживание.
- Стойкие и старые присохшие загрязнения предварительно размочите, после чего протрите сухой тканью.
- Жир можно отмыть при помощи тёплой воды с небольшим количеством специального моющего средства.

02 Очистка аэрогриля

- Перед очисткой дождитесь остывания аэрогриля.

- Достаньте все съёмные детали, промойте их водой с использованием моющего средства и просушите.

- Чаши и решётку можно мыть в посудомоечной машине.

- Если на стенках камеры аэрогриля есть масляные пятна, протрите их мягкой влажной тканью, смоченной в нейтральном моющем средстве.

VI. Устранение неисправностей

- К ремонтным работам допускаются только квалифицированные специалисты.
- Незначительные неисправности можно устранить по инструкции ниже.

Неисправность	Возможные причины	Способы устранения
Устройство не включается	Не подключено к сети питания	Подключите устройство к сети питания
	Подключено к неисправной розетке	Включите устройство в исправную розетку
	Не установлена чаша	Установите чашу
	Внутренний соединительный провод неисправен	Обратитесь к квалифицированному специалисту
Чаша не устанавливается	Количество продуктов превышает максимально допустимый уровень	Разместите продукты в чаше так, чтобы они находились на 2 см ниже её верхнего края
	Чаша неправильно установлена	Правильно установите чашу

Неисправность	Возможные причины	Способы устранения
Возникновение дыма во время работы устройства	Готовится слишком жирный продукт	Не является неисправностью. При приготовлении жирных продуктов из них может выделяться много масла, которое скапливается в чаше. Это может привести к появлению дыма и более интенсивному нагреву чаши
	В чаше остался жир от предыдущего использования	Очистите чашу (см. раздел «Техническое обслуживание и уход»)
Продукт приготовлен не полностью	Задана слишком низкая температура	Увеличьте температуру
	Недостаточное время приготовления	Увеличьте время приготовления
	В чаше слишком много продуктов	Готовьте небольшими порциями
Корочка недостаточно хрустящая	Продукт не подходит для жарки с получением хрустящей корочки	Используйте рекомендуемые для жарки продукты
	Недостаточно масла	Добавьте масла

Коды ошибок

Код	Описание	Решение
E51	Обрыв цепи датчика камеры аэрогриля	Отключите аэрогриль от сети питания и обратитесь к квалифицированному специалисту
E52	Короткое замыкание в цепи датчика камеры аэрогриля	
E19	Сработала блокировка двигателя	
Err	Чаша аэрогриля не обнаружена	Правильно установите чашу в аэрогриль. Нажмите ⏯ — устройство перейдёт в режим ожидания

Если проблема не приведена в перечне или не решается предложенным способом, обратитесь к квалифицированному специалисту.

VII. Гарантия

Условия гарантии

Гарантийный срок на устройство составляет 2 года.
Срок службы устройства составляет 5 лет.
Срок гарантии на аккумуляторные батареи составляет 6 месяцев.

Гарантийные сроки и срок службы исчисляются с даты продажи потребителю. Сохраняйте документ, подтверждающий факт покупки товара, и инструкцию пользователя в течение всего срока службы устройства. В случае невозможности предоставить документ, подтверждающий дату покупки, гарантийный срок будет исчисляться с даты производства товара, определяемой по серийному номеру или указанной на маркировке устройства.

Бренд Tuvio предоставляет бесплатный ремонт устройств в течение всего гарантийного периода. Для подтверждения права на гарантийное обслуживание при обращении в авторизованный сервисный центр (АСЦ) просим подготовить документы, подтверждающие дату покупки.

Документом, подтверждающим факт и дату покупки, является:

- кассовый или товарный чек, в том числе в электронной форме (например, в случае приобретения устройства на маркетплейсе);
- товарная накладная.

Гарантия на товар действительна в той стране, в которой был приобретён товар.

Товар предназначен для использования исключительно для личных, семейных бытовых нужд, не связанных с осуществлением предпринимательской деятельности и/или извлечением прибыли. Использование товара в иных целях является существенным нарушением правил его эксплуатации и может привести к аннулированию гарантии.

Гарантия не распространяется на аксессуары и расходные материалы:

- заменяемые элементы питания, соединительные кабели, переходники;
- чехлы, ремни, сумки, подставки, держатели, монтажные приспособления;
- уменьшение ёмкости и/или времени автономной работы встроенных аккумуляторных батарей вследствие их естественного износа в процессе эксплуатации (если применимо);
- решётки, вертела, подставки, трубки, фильтры, чаши, мерные ёмкости, съёмные панели для гриля, тарелки для СВЧ;
- щётки, тряпки, салфетки, насадки, трубки, шланги, пылесборники, фильтры, ёмкости для воды;
- документацию, прилагаемую к устройству, упаковку.

Негарантийные случаи

Гарантийное обслуживание не распространяется на устройства, недостатки и/или повреждения которых возникли после передачи потребителю в результате:

- неправильной установки и/или подключения устройства, порядок которых изложен в инструкции к устройству;
- использования нестандартных, неоригинальных или некачественных расходных материалов, запчастей, элементов питания и т. д.;
- использования устройства с неисправными и/или повреждёнными адаптерами, шнурами питания, соединительными кабелями;
- использования абразивных чистящих средств, химических веществ, универсальных моющих средств, не предназначенных для очистки и ухода за устройством в соответствии с правилами по уходу, изложенными в инструкции пользователя;
- отклонения от стандартов параметров сетей питающих напряжений, кабельных, телекоммуникационных, коммунальных и иных;
- неквалифицированного ремонта устройства;
- естественного износа устройства и/или его частей в процессе эксплуатации;
- стихийных бедствий (наводнение, пожар, удар молнии, землетрясение и т. д.), несчастных случаев и явлений непреодолимой силы.

Случаи, аннулирующие гарантию

Право на гарантийное обслуживание утрачивается в случае:

- изменения, повреждения, отсутствия (удаления) заводской маркировки и/или серийного номера;
- нарушения потребителем правил эксплуатации, хранения, транспортировки устройства;
- использования устройства в целях, не соответствующих его прямому назначению;
- использования устройства, предназначенного для бытового применения, в коммерческих целях;
- повреждения устройства, возникшего вследствие попадания внутрь посторонних предметов, веществ, жидкостей и насекомых/животных;
- повреждения устройства, возникшего вследствие механического, химического воздействия, высокой температуры, неправильной вентиляции, облучения, электростатических разрядов;
- внесения конструктивных или схематических изменений, не предусмотренных производителем.

Негарантийный ремонт

После истечения гарантийного срока, а также при недостатках, не соответствующих условиям гарантии, можно обратиться в АСЦ для проведения диагностики и негарантийного ремонта.

Ответственность производителя

Производитель не несёт ответственности за возможный ущерб, прямо или косвенно связанный с использованием устройства, нанесённый людям, домашним животным, имуществу в случае использования устройства не по его прямому назначению или с нарушением правил и условий, установленных инструкцией по эксплуатации, установке, хранению, транспортировке устройства, а также при умышленных или неосторожных действиях потребителя и/или третьих лиц.

VIII. Технические характеристики

Аэрогриль	TAF08	TAF09
Материал корпуса	Пластик, металл	Пластик, металл
Цвет	Белый	Серый
Номинальное напряжение	220–240 В ~, 50–60 Гц	220–240 В ~, 50–60 Гц
Номинальная мощность	1350 Вт	1350 Вт
Класс защиты от поражения электротоком	I	I
Тип управления	Электронное	Электронное
Объём чаши	6 л	6 л
Минимальная температура	35 °C	35 °C
Максимальная температура	220 °C	220 °C
Ручной режим	Есть	Есть
Тип двигателя	BLDC	BLDC

Аэрогриль	TAF08	TAF09
Пауза при снятии крышки	Есть	Есть
3D-нагрев	Есть	Есть
Количество уровней конвекции	5	5
Функция автопаузы	Есть	Есть
Защита от перегрева	Есть	Есть
Длина шнура питания	0,9 м	0,9 м
Размеры	378 × 307 × 276 мм	378 × 307 × 276 мм
Вес нетто	3,1 кг	3,1 кг

IX. Комплектация

Наименование	Количество
Аэрогриль	1 шт.
Чаша аэрогриля	1 шт.
Уровень-решётка	1 шт.
Книга рецептов	1 шт.
Инструкция пользователя	1 шт.
Краткая инструкция пользователя	1 шт.

Изготовитель постоянно работает над усовершенствованием устройств. В связи с этим форма, комплектация и технические характеристики аэрогриля могут быть изменены без предварительного уведомления.

Если у устройства есть характеристики/особенности, отличные от описанных/указанных в этой инструкции, преимущественную силу имеет продукт.

Продукция сертифицирована в соответствии с законодательством РФ. Информацию о действующих сертификатах вы можете получить на сайте tuvio.yandex.ru.

Импортёр/Организация, принимающая претензии на территории РФ	ООО «Маркет.Трейд»
Адрес местонахождения	121099, Россия, г. Москва, Новинский б-р, д. 8
Адрес электронной почты	info@tuvio.ru
Изготовитель	Винд Мобилити Текнолоджи (Пекин) Лимитед
Адрес местонахождения	Офис 11605, 13 этаж, корпус 1, дом 2, переулок Наньчжугань, район Дунчэн, Пекин, Китай
Страна производства	Китай
Дата производства	См. на устройстве
Версия	UM-02

Узнать больше
о бренде Tuvio
и связаться
с поддержкой