02

tuvio

Аэрогриль
TAF05

# Инструкция пользователя

Мы — Tuvio, бренд бытовой техники и электроники от Яндекс Фабрики для комфортной жизни дома.

Рекомендуем внимательно прочитать инструкцию, чтобы ознакомиться с особенностями устройства и техникой безопасности. Советуем сохранить руководство — к нему можно обратиться, если возникнут вопросы.

Мы постоянно работаем над улучшением инструкций. Версия с последними обновлениями доступна на сайте tuvio.yandex.ru.

# Содержание


## I. Техника безопасности 6

01 Общие меры предосторожности 6
02 Меры предосторожности при работе с электричеством 7
03 Меры предосторожности при эксплуатации 8
04 Правила хранения и транспортировки 10
05 Правила утилизации 11

## II. Описание устройства 12

01 Описание аэрогриля 12
02 Панель управления 13
03 Индикаторы дисплея 15

## III. Перед началом использования 17

01 Общие рекомендации 17
02 Установка стеклянной чаши на основание 18

## IV. Эксплуатация аэрогриля 19

01 Общие рекомендации 19
02 Приготовление в аэрогриле 21
03 Настройки автоматических программ приготовления 25
04 Функция автоотключения 26
05 Функция защиты от перегрева 26

V. Техническое обслуживание и уход 27
01 Общие рекомендации 27
02 Очистка аэрогриля 28
VI. Устранение неисправностей 29
VII. Гарантия 27
VIII. Технические характеристики 31
IX. Комплектация 36

# I. Техника безопасности

## 01 Общие меры предосторожности

- Аэрогриль предназначен для приготовления еды в домашних и иных аналогичных условиях, в частности: в кухонных зонах для персонала в магазинах, офисах и прочих производственных помещениях, на сельскохозяйственных фермах, клиентами в гостиницах, мотелях и прочей инфраструктуре жилого типа, в частных пансионатах. Не используйте его на открытом воздухе, а также в коммерческих или промышленных целях.
- Перед использованием аэрогриля прочитайте инструкцию пользователя.
- Изготовитель не несёт ответственности в случае несоблюдения правил техники безопасности и положений настоящей инструкции.
- Устройство не предназначено для использования лицами (включая детей) с пониженными физическими, сенсорными или умственными способностями или при отсутствии у них жизненного опыта или знаний, если они не находятся под присмотром или не проинструктированы об использовании устройства лицом, ответственным за их безопасность.
- Не оставляйте устройство без присмотра.
- Не позволяйте детям играть с устройством.
- Храните устройство в недоступном для детей месте.
- Не используйте аэрогриль при возникновении любых неисправностей и повреждений.
- Сохраните инструкцию (по возможности с чеком и коробкой) — при необходимости вы всегда можете к ней обратиться. Инструкция также доступна на сайте tuvio.yandex.ru.

- Изготовитель оставляет за собой право без дополнительного уведомления вносить незначительные изменения в конструкцию устройства, не влияющие кардинально на его безопасность, работоспособность и функциональность.
- Изображения в инструкции приведены для ознакомления. Фактическая конструкция и внешний вид устройства зависят от модели и предписаний производителя.
- Положения настоящей инструкции не охватывают все возможные ситуации, которые могут возникнуть в процессе эксплуатации аэрогриля. При работе с устройством будьте осторожны, внимательны, в неописанных ситуациях руководствуйтесь здравым смыслом.

# 02 Меры предосторожности при работе с электричеством

- Аэрогриль выполнен по I классу защиты от поражения электрическим током и должен подключаться к розетке с заземляющим контактом.
- Подключайте устройство только к сети с напряжением, соответствующим маркировке на корпусе.
- Используйте удлинители с заземлением, рассчитанные на потребляемую мощность устройства, — несоответствие характеристик может привести к короткому замыканию или возгоранию.
- Во избежание удара электрическим током:
  - — не дотрагивайтесь мокрыми руками до вилки или любой другой части устройства, находящейся под напряжением;
  - — не погружайте устройство или шнур питания в воду или другие жидкости;
  - — не прикасайтесь к металлическим частям вилки при отключении и включении устройства.
- Если устройство, подключённое к сети питания, оказалось в воде, не погружайте руки в воду и не прикасайтесь к нему, немедленно отключите устройство от сети питания и обратитесь к квалифицированному специалисту.

- После использования или перед очисткой устройства отключите его от сети питания.
- Следите за тем, чтобы шнур питания не был зажат, не перекручивался, не касался стеклянной чаши во время работы и не попадал на острые края предметов. Случайное повреждение шнура питания может привести к неполадкам, которые не соответствуют условиям гарантии, а также к поражению электротоком.
- При отключении устройства от сети питания держитесь за вилку, а не за шнур питания.
- При повреждении шнура питания его замену должен производить квалифицированный специалист.

# 03 Меры предосторожности при эксплуатации

- Во избежание короткого замыкания и выхода устройства из строя не храните и не используйте его в среде с температурой выше 40 °C или ниже 0 °C и в помещениях с повышенной влажностью.
- Не пользуйтесь устройством:
  - на открытом воздухе: если внутрь корпуса попадёт вода или посторонние предметы, оно может выйти из строя;
  - рядом с легковоспламеняющимися и взрывоопасными материалами, так как это может привести к возгоранию или взрыву. Держите устройство вдали от источников огня и тепла, чтобы избежать деформации корпуса.
- Не используйте аксессуары, которые не входят в комплект поставки.
- Не вставайте и не садитесь на устройство, не ставьте на него предметы.
- Переносите устройство, удерживая его двумя руками.
- Не накрывайте аэрогриль во время работы — это может привести к поломке устройства.
- Не блокируйте вентиляционные отверстия аэрогриля во время эксплуатации.

- Во избежание короткого замыкания или риска возгорания не используйте внешние таймеры или пульты дистанционного управления.
- Не включайте аэрогриль надолго без содержимого.
- При добавлении воды в блюдо внутри горячего аэрогриля будьте осторожны — вода может превратиться в горячий пар и стать причиной ожогов.
- Не добавляйте масло в уже разогретую чашу аэрогриля — это может привести к возгоранию.
- Во время работы аэрогриля его детали и посуда становятся горячими — используйте прихватки или кухонные перчатки.
- Держите руки и лицо на безопасном расстоянии от горячего пара или воздуха, выходящих из устройства во время его работы, особенно при снятии крышки со стеклянной чаши.
- Не разбирайте устройство самостоятельно и не вносите изменений в его конструкцию. Ремонт должен производиться исключительно квалифицированными специалистами. Непрофессионально выполненная работа может привести к поломке устройства и травмам. Самостоятельно можно устранить только мелкие неисправности способами, указанными в настоящей инструкции (см. раздел «Устранение неисправностей»).
- Прекратите использование и обратитесь к квалифицированному специалисту, если устройство имеет видимые повреждения и не работает должным образом.

Не оставляйте аэрогриль без присмотра во время работы.

Во избежание ожогов не прикасайтесь к внутренним поверхностям устройства или нагревательным элементам.

Не касайтесь до полного остывания деталей с отметкой: ⚠ ОСТОРОЖНО! Горячая поверхность!

# 04 Правила хранения и транспортировки

- Храните устройство в сухом вентилируемом месте вдали от нагревательных приборов и попадания прямых солнечных лучей.
- Чтобы не повредить шнур питания, не наматывайте его на корпус. Всегда расправляйте шнур перед оставлением устройства на хранение.
- При транспортировке и хранении не подвергайте устройство механическому воздействию, которое может привести к повреждению устройства или нарушению целостности упаковки.
- Берегите упаковку устройства от попадания воды и других жидкостей.
- Не подвергайте устройство воздействию температур ниже 0 °С или выше 40 °С.
- Перед отправкой на хранение отключите аэрогриль от сети питания, очистите устройство и все детали (см. раздел «Техническое обслуживание и уход»).
- Для более компактного хранения переверните крышку и установите её на стеклянную чашу.

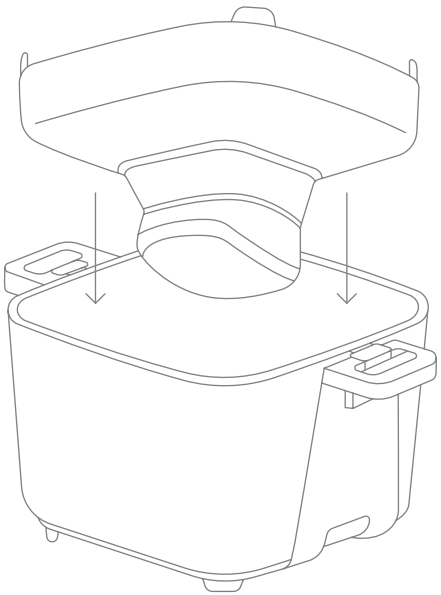

# 05 Правила утилизации



Такая маркировка означает, что аэрогриль нельзя выбрасывать вместе с бытовыми отходами. Чтобы снизить вред окружающей среде, сдайте отслужившее устройство в пункт раздельного сбора отходов. Там его безопасно переработают, а материалы используют повторно.



Чтобы правильно утилизировать упаковку и комплектующие, ориентируйтесь на код материала в значке-треугольнике.

# II. Описание устройства

## 01 Описание аэрогриля

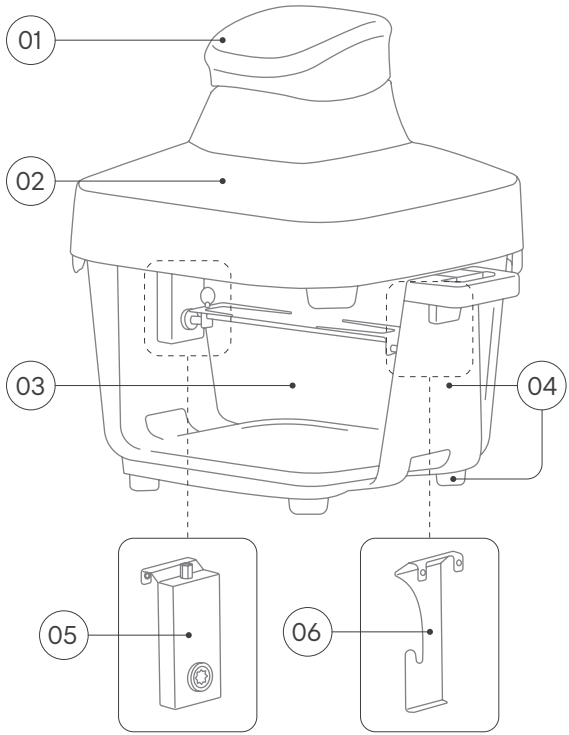


01 Панель управления
02 Крышка аэрогриля
03 Стеклянная чаша
04 Съёмное основание с ручками
05 Мотор вертела
06 Держатель вертела

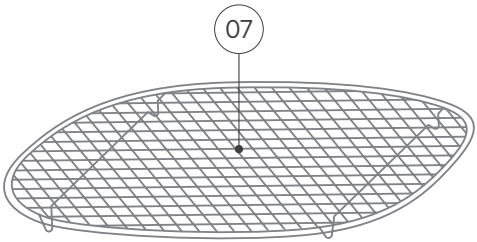


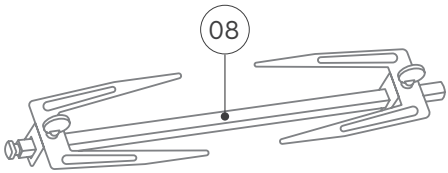


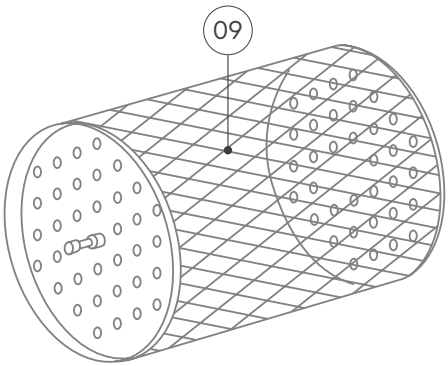


07 Уровень-решётка
08 Вертел
09 Сетчатый барабан

# 02 Панель управления



| Кнопка | Описание |
| --- | --- |
|  | Картофель фри |
|  | Мясо |
|  | Выпечка |
|  | Курица |
|  | Включение/выключение вертела |
|  | Уменьшение времени/температуры |
|  | Увеличение времени/температуры |
|  | Установка температуры/времени приготовления |
|  | Включение/выключение<br>Старт/пауза<br>Выбор меню |

# 03 Индикаторы дисплея



Картофель фри



Мясо



Выпечка



Курица



Включение/выключение
Старт/пауза
Выбор меню

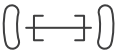

Включение/выключение вертела




Температура

Время

# III. Перед началом использования

## 01 Общие рекомендации

- Удалите все упаковочные материалы и рекламные наклейки.

- Не снимайте с устройства предупреждающие наклейки, наклейки-указатели и наклейку с серийным номером.

- После транспортировки или хранения аэрогриля при низких температурах необходимо подождать 2 часа при комнатной температуре перед включением устройства.

- Перед сборкой устройства убедитесь, что внешние и видимые внутренние части устройства не имеют повреждений, сколов и других дефектов.

- Перед первым использованием аэрогриля протрите его крышку мягкой увлажнённой тканью, промойте и просушите стеклянную чашу и комплектующие.

- Стеклянную чашу можно снять с основания для более удобной очистки (см. подраздел «Установка стеклянной чаши на основание»).

# 02 Установка стеклянной чаши на основание

1. Чтобы установить стеклянную чашу на основание с ручками, поместите её так, чтобы все выступающие элементы чаши вошли в пазы основания, затем защёлкните боковые держатели.

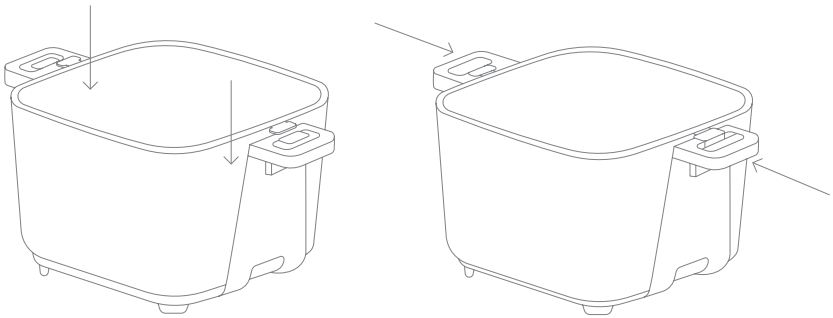

2. Чтобы снять стеклянную чашу с основания, сдвиньте его боковые держатели в стороны и достаньте чашу.

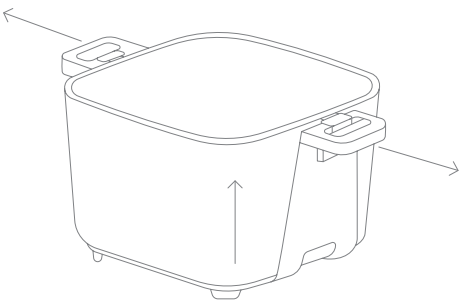

# IV. Эксплуатация аэрогриля

## 01 Общие рекомендации

- На дисплее каждые 5 секунд поочерёдно отображаются установленная температура и время приготовления.

- Во всех автопрограммах, кроме «Выпечки», предусмотрен сигнал для переворачивания продукта.

- Используйте вертел для равномерного запекания крупных кусков мяса или целой птицы — продукт равномерно приготовится за счёт вращения.

- Перед тем, как поместить на вертел мясо, нанесите на него немного масла и посолите или приправьте специями.



После готовки чаша может быть очень горячей — будьте осторожны!

После завершения программы или приостановки работы подождите 5 секунд, прежде чем открыть крышку.

- Оптимальный вес загрузки на вертеле не должен превышать 2–3 кг, чтобы встроенный мотор вращался без перегрузок и обеспечивал равномерный прогрев.

---

- После окончания приготовления дайте мясу «отдохнуть» 5–10 минут, прежде чем снимать его с вертела или подавать: соки равномерно перераспределятся, и филе будет более сочным.
- Сетчатый барабан используйте для приготовления мелких продуктов, таких как картофель фри, орехи или крылышки — продукт равномерно приготовится благодаря постоянному вращению.

---

- Сетчатый барабан загружайте не более чем на 2/3 объёма — это обеспечит свободную циркуляцию горячего воздуха и хрустящую корочку.

---

- Перед тем, как начать приготовление с использованием сетчатого барабана, сбрызните продукты в барабане небольшим количеством масла и встряхните, чтобы специи равномерно распределились.

---

- Для мелких продуктов (орехи, семечки) используйте более низкую температуру (130–150 °C) и сократите время приготовления, чтобы избежать пересушивания.

---

- Следите за равномерностью загрузки: на вертеле центр тяжести должен быть сбалансирован, а в барабане кусочки примерно одинакового размера — так мясо и овощи хорошо прожарятся.

---

- Соблюдайте меры предосторожности:
  - не разогревайте продукты в закрытых контейнерах и стеклянных банках и бутылках, не закрывайте блюда крышками;
  - не используйте пластмассовые контейнеры;
  - не используйте стеклянные или керамические тарелки или крышки;
  - не готовьте блюда с большим количеством алкоголя — их пары могут воспламениться;

— не допускайте засыхания в чаше остатков сахаросодержащих продуктов, например мармелада;

— при выпечке сочных фруктовых пирогов избегайте переполнения посуды, чтобы сок не оставлял трудновыводимые пятна;

— избегайте контакта с нагретой поверхностью, чтобы не обжечься.

# 02 Приготовление в аэрогриле

1. Установите аэрогриль на твёрдой, ровной, устойчивой поверхности. Для обеспечения безопасной и оптимальной работы аэрогриля разместите его на расстоянии не менее 10 см от окружающих предметов.

---

2. Установите мотор и держатель вертела, как показано на рисунке. Для приготовления без вертела или барабана устанавливать мотор с держателем не нужно.

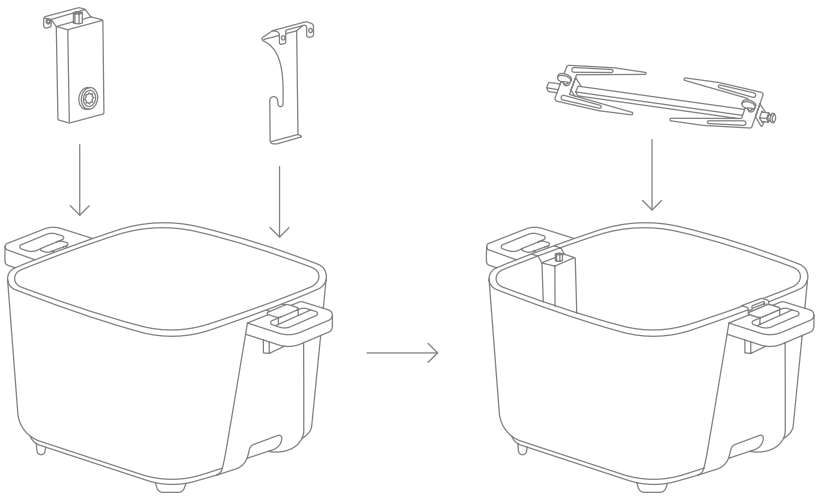

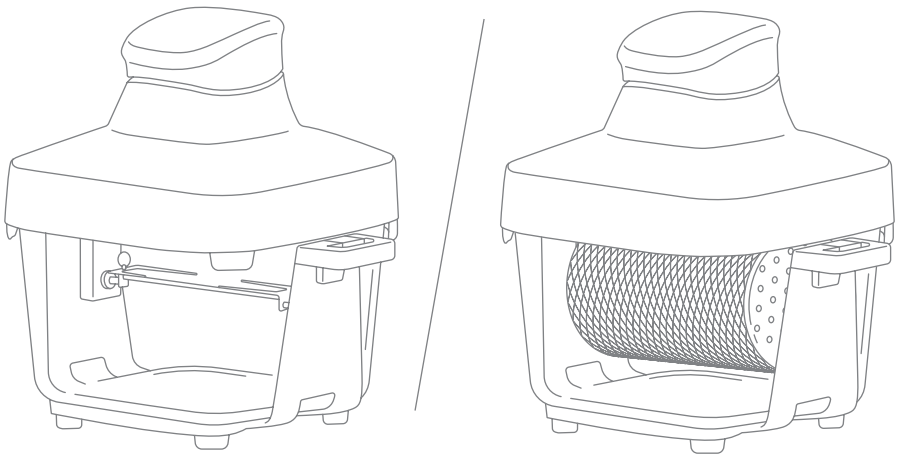

3. Поместите в аэрогриль вертел или сетчатый барабан с продуктом и закройте крышкой.

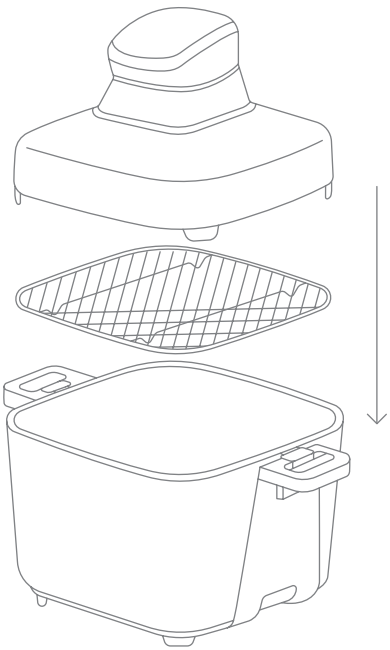

4. Для приготовления без вертела или барабана установите уровень-решётку.

5. Подключите устройство к сети питания — прозвучит звуковой сигнал, и на секунду загорятся все индикаторы. Затем аэрогриль перейдёт в режим ожидания, на дисплее отобразится «---», загорятся индикаторы автопрограмм и кнопки включения/выключения.

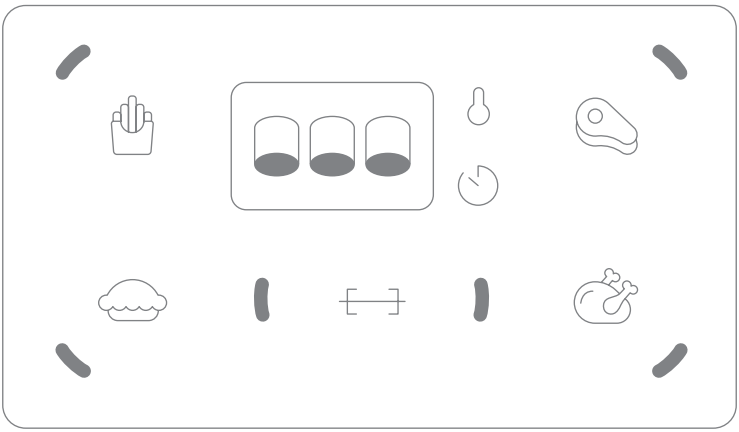

6. Выберите желаемую автопрограмму и нажмите соответствующую кнопку — замигает индикатор выбранной программы.

7. Чтобы использовать режим вертела, нажмите . В процессе приготовления индикаторы с обеих сторон будут загораться поочерёдно .

8. Используйте параметры программы по умолчанию (см. подраздел «Настройки автоматических программ приготовления») или установите температуру и время самостоятельно кнопками  и  / .
Время настраивается в диапазоне от 1 минуты до 60 минут, температура — от 40 до 200 °C с шагом в 5 °C.

9. Чтобы начать приготовление, нажмите . На дисплее отобразится отсчёт времени, индикаторы выбранной программы и  будут гореть, остальные индикаторы погаснут.

10. Чтобы приостановить работу, нажмите . Нагрев остановится сразу, работа вентилятора — через 15 секунд. Устройство автоматически перейдёт в режим ожидания через 10 минут бездействия, при этом, если в режиме паузы изменить время или температуру, отсчёт начнётся заново.

11. Чтобы возобновить работу аэрогриля, снова нажмите .

12. Когда программа приготовления завершится, прозвучит 5 звуковых сигналов, на дисплее появится END и погаснут все индикаторы, кроме — он будет мигать. Для возврата в режим ожидания нажмите или не нажимайте ничего — в течение 2 минут после окончания приготовления аэрогриль автоматически перейдёт в режим ожидания.

13. Чтобы приостановить работу вертела, нажмите — вращение полностью прекратится через 5 секунд. Режим вертела можно включать или отключать в любой момент во время приготовления.

14. Чтобы выключить аэрогриль, нажмите и удерживайте в течение 2 секунд.

Не поднимайте крышку аэрогриля во время работы вертела — сначала остановите его вращение с помощью или и подождите 5 секунд, пока вертел полностью остановится.

# 03 Настройки автоматических программ приготовления

Все автоматические программы имеют предустановленные параметры, которые можно менять вручную. Ориентируйтесь на таблицу ниже:

| Программа | Температура, °C | Диапазон настройки температуры, °C | Время, мин. | Диапазон настройки времени, мин. | Максимальный вес продукта, г |
|---|---|---|---|---|---|
| Картофель фри | 200 | 40–200 | 25 | 1–60 | 300 |
| Мясо | 190 | 40–200 | 20 | 1–60 | 300 |
| Выпечка | 170 | 40–200 | 22 | 1–60 | 250 |
| Курица | 200 | 40–200 | 40 | 1–60 | 350 |

- Настройки времени и температуры автоматически сохраняются через 5 секунд.

- Температура может отклоняться на 10 °C от выбранного значения. Например, при установке 200 °C фактическая температура должна быть в пределах 190–210 °C.

- Переворачивайте продукт во время приготовления на всех режимах, кроме режима «Выпечка».

Максимальная нагрузка для сетчатого барабана составляет 300 г, для вертела — 1000 г.

## 04 Функция автоотключения

Аэрогриль оснащён функцией автоотключения:

- если в процессе работы снять крышку аэрогриля, устройство автоматически остановит процесс приготовления и прекратит нагрев;
- если в течение 10 минут вернуть крышку на место, устройство продолжит работу;
- если не вернуть крышку на место в течение 10 минут, устройство перейдёт в режим ожидания.

## 05 Функция защиты от перегрева

Аэрогриль имеет защиту от перегрева: вентилятор охлаждения включается и выключается по мере необходимости. Горячий воздух выходит через вентиляционные отверстия.

# V. Техническое обслуживание и уход

## 01 Общие рекомендации

- Корпус устройства протирайте мягкой увлажнённой тканью.
- Не используйте для очистки устройства абразивные чистящие средства, средства для мытья стёкол или универсальные моющие средства.
- Не погружайте устройство и шнур питания в воду или под струю воды.
- Для поддержания работоспособности устройства проводите регулярное техническое обслуживание.
- Стойкие и старые присохшие загрязнения предварительно размочите, после чего протрите сухой салфеткой.
- Жир можно отмыть при помощи тёплой воды с небольшим количеством специального моющего средства.

Перед очисткой аэрогриля отключите его от сети питания и дайте ему остыть в течение 30 минут.

# 02 Очистка аэрогриля

- Перед очисткой дождитесь остывания аэрогриля.

- Достаньте все съёмные детали, промойте их водой с использованием моющего средства и просушите.

- Стеклянную чашу и уровень-решётку можно мыть в посудомоечной машине. Перед этим снимите чашу с основания.

- Чтобы снять стеклянную чашу с основания, сдвиньте его боковые держатели в стороны и достаньте чашу.

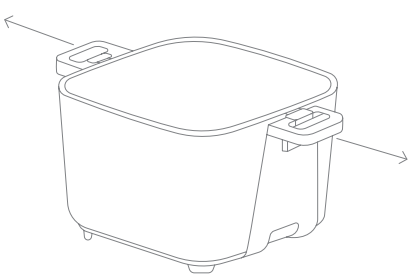

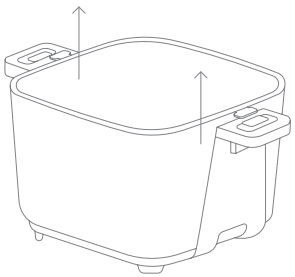

- Если на устройстве есть масляные пятна, протрите их мягкой увлажнённой тканью, смоченной в нейтральном моющем средстве.

# VI. Устранение неисправностей

- К ремонтным работам допускаются только квалифицированные специалисты.
- Незначительные неисправности можно устранить по инструкции ниже:

| Неисправность | Возможные причины | Способы устранения |
|---|---|---|
| Устройство не включается | Не подключено к сети питания | Подключите устройство к сети питания |
| | Подключено к неисправной розетке | Включите устройство в исправную розетку |
| Возникновение дыма во время работы устройства | Готовится слишком жирный продукт | Не является неисправностью. При приготовлении жирных продуктов из них может выделяться много масла — это может привести к появлению дыма |
| | В чаше остался жир от предыдущего использования | Очистите чашу (см. раздел «Техническое обслуживание и уход») |
| Продукт не полностью приготовлен | Задана слишком низкая температура | Установите более высокую температуру |
| | Недостаточное время приготовления | Увеличьте время приготовления |

| Неисправность | Возможные причины | Способы устранения |
|---|---|---|
| Корочка недостаточно хрустящая | Продукт не подходит для жарки с получением хрустящей корочки | Используйте рекомендуемые для жарки продукты |
| | Недостаточно масла | Добавьте масло |

## Коды ошибок на дисплее

| Код | Возможные причины | Способы устранения |
|---|---|---|
| Загорелся код E1, прозвучало 10 сигналов | Защита от обрыва цепи датчика | Обратитесь к квалифицированному специалисту |
| Загорелся код E2, звучит непрерывный звуковой сигнал | Защита от короткого замыкания датчика | |
| Загорелся код C4 | Не установлена крышка | Установите крышку |
| При включении прозвучало 10 звуковых сигналов | У устройства нет серийного номера (он не записан в памяти или не считывается) | Отключите устройство от питания, проверьте наличие/корректность кода SN и снова включите устройство |

Если проблема не приведена в перечне или не решается предложенным способом, обратитесь к квалифицированному специалисту.

# VII. Гарантия

## Условия гарантии

Гарантийный срок на устройство составляет 2 года.
Срок службы устройства составляет 5 лет.

Гарантийные срок и срок службы исчисляются с даты продажи потребителю.

Сохраняйте документ, подтверждающий факт покупки, и инструкцию пользователя в течение всего срока службы устройства. В случае невозможности предоставить документ, подтверждающий дату покупки, гарантийный срок будет исчисляться с даты производства, определяемой по серийному номеру или указанной на маркировке устройства.

Бренд Tuvio обеспечивает гарантийное обслуживание на протяжении всего гарантийного срока. Информацию об устройстве можно уточнить на сайте yandex.ru/support/yandex-factory/tuvio/ru/warranty или в службе поддержки @ask_ya_brandsBot.

Для подтверждения права на гарантийное обслуживание при обращении в авторизованный сервисный центр (АСЦ) подготовьте документы, подтверждающие дату покупки.

Документом, подтверждающим факт и дату покупки, является:

- кассовый или товарный чек, в том числе в электронной форме (например, в случае приобретения устройства на маркетплейсе);
- товарная накладная.

Гарантия на устройство действительна в той стране, в которой оно было приобретено.

Устройство предназначено для использования исключительно для личных, семейных бытовых нужд, не связанных с осуществлением предпринимательской деятельности и/или извлечением прибыли. Использование устройства в иных целях является существенным нарушением правил его эксплуатации и может привести к аннулированию гарантии.

## Гарантия не распространяется на аксессуары и расходные материалы:

- заменяемые элементы питания, соединительные кабели, переходники;
- чехлы, ремни, сумки, подставки, держатели, монтажные приспособления;
- уменьшение ёмкости и/или времени автономной работы встроенных аккумуляторных батарей вследствие их естественного износа в процессе эксплуатации;
- решётки, вертела, подставки, трубки, фильтры, чаши, мерные ёмкости, съёмные панели для гриля, тарелки для СВЧ;
- щётки, тряпки, салфетки, насадки, трубки, шланги, пылесборники, фильтры, ёмкости для воды;
- документацию, прилагаемую к устройству, упаковку.

## Негарантийные случаи

Гарантийное обслуживание не распространяется на устройства, недостатки и/или повреждения которых возникли после передачи потребителю в результате:

- неправильной установки и/или подключения устройства, порядок которых изложен в инструкции к устройству;
- использования нестандартных, неоригинальных или некачественных расходных материалов, запчастей, элементов питания и т. д.;
- использования устройства с неисправными и/или повреждёнными адаптерами, шнурами питания, соединительными кабелями;
- использования абразивных чистящих средств, химических веществ, универсальных моющих средств, не предназначенных для очистки и ухода за устройством в соответствии с правилами по уходу, изложенными в инструкции пользователя;
- отклонения от стандартов параметров сетей питающих напряжений, кабельных, телекоммуникационных, коммунальных и иных;
- неквалифицированного ремонта устройства;
- естественного износа устройства и/или его частей в процессе эксплуатации;
- стихийных бедствий (наводнения, пожара, удара молнии, землетрясения и т. д.), несчастных случаев и явлений непреодолимой силы.

## Случаи, аннулирующие гарантию

Право на гарантийное обслуживание утрачивается в случае:

- изменения, повреждения, отсутствия (удаления) заводской маркировки и/или серийного номера;
- нарушения потребителем правил эксплуатации, хранения, транспортировки устройства;
- использования устройства в целях, не соответствующих его прямому назначению;
- использования устройства, предназначенного для бытового применения, в коммерческих целях;
- повреждения устройства, возникшего вследствие попадания внутрь посторонних предметов, веществ, жидкостей и насекомых/животных;
- повреждения устройства, возникшего вследствие механического, химического воздействия, высокой температуры, неправильной вентиляции, облучения, электростатических разрядов;
- внесения конструктивных или схематических изменений, не предусмотренных производителем.

## Негарантийный ремонт

После истечения гарантийного срока, а также при недостатках, не соответствующих условиям гарантии, можно обратиться в АСЦ для проведения диагностики и негарантийного ремонта.

## Ответственность производителя

Производитель не несёт ответственности за возможный ущерб, прямо или косвенно связанный с использованием устройства, нанесённый людям, домашним животным, имуществу в случае использования устройства не по его прямому назначению или с нарушением правил и условий, установленных инструкцией по эксплуатации, установке, хранению, транспортировке устройства, а также при умышленных или неосторожных действиях потребителя и/или третьих лиц.

# VIII. Технические характеристики

| Аэрогриль | TAF05 |
|---|---|
| Номинальное напряжение | 220–240 В~, 50–60 Гц |
| Номинальная мощность | 1600 Вт |
| Защита от поражения электрическим током | Класс I |
| Материал корпуса | Стекло, пластик, металл |
| Объём чаши | 6 л |
| Материал чаши | Стекло |
| Минимальная температура | 40 °C |
| Максимальная температура | 200 °C |
| Ручной режим | Есть |
| Таймер | 1–60 мин |
| Количество автоматических программ приготовления | 4 |

| Аэрогриль | TAF05 |
| --- | --- |
| Тип управления | Электронный |
| Защита от перегрева | Есть |
| Функция автоотключения | Есть |
| Вертел | Есть |
| Длина шнура питания | 1 м |
| Размеры | 350 × 323 × 323 мм |
| Вес нетто | 5 кг |

# IX. Комплектация

| Наименование | Количество |
|---|---|
| Аэрогриль | 1 шт. |
| Стеклянная чаша с основанием | 1 шт. |
| Мотор вертела | 1 шт. |
| Держатель вертела | 1 шт. |
| Уровень-решётка | 1 шт. |
| Вертел | 1 шт. |
| Сетчатый барабан | 1 шт. |
| Инструкция пользователя | 1 шт. |
| Краткая инструкция пользователя | 1 шт. |

Изготовитель постоянно работает над усовершенствованием устройств. В связи с этим форма, комплектация и технические характеристики аэрогриля могут быть изменены без предварительного уведомления.

Если у устройства есть характеристики/особенности, отличные от описанных/указанных в этой инструкции, преимущественную силу имеет продукт.

Продукция сертифицирована в соответствии с законодательством РФ. Информацию о подтверждении соответствия вы можете найти на сайте tuvio.yandex.ru.

| | |
|---|---|
| Импортёр/Организация, принимающая претензии на территории РФ | ООО «Маркет.Трейд» |
| Адрес местонахождения | 121099, Россия, г. Москва, Новинский б-р, д. 8 |
| Адрес электронной почты | info@tuvio.ru |
| Изготовитель | Винд Мобилити Текнолоджи (Пекин) Лимитед |
| Адрес местонахождения | Офис 11605, 13 этаж, корпус 1, дом 2, переулок Наньчжугань, район Дунчэн, Пекин, Китай |
| Страна производства | Китай |
| Дата изготовления | См. на устройстве |
| Версия | UM-06 |

EAC

Узнать больше
о бренде Tuvio
и связаться
с поддержкой