tuvio

Инструкция
пользователя

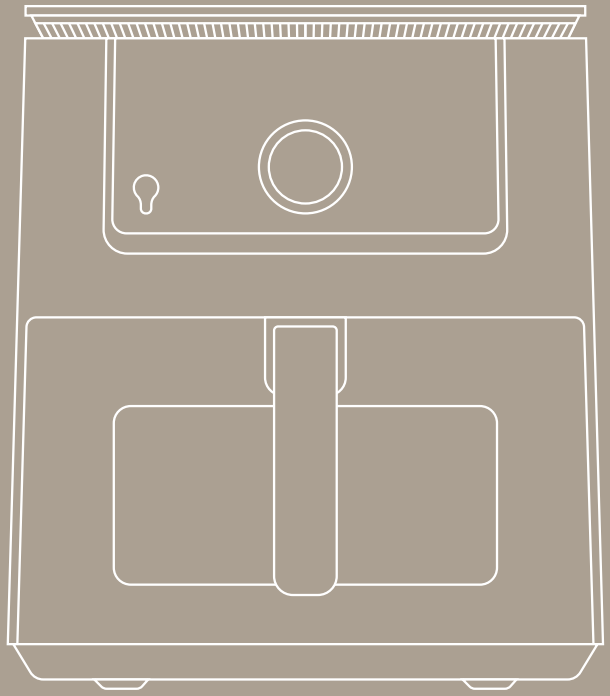

TAF03

Аэрогриль

Рады встрече. Мы — Tuvio, бренд удобной бытовой техники, придуманный в Яндексе.

Рекомендуем внимательно прочитать инструкцию, чтобы ознакомиться с особенностями устройства и техникой безопасности. Советуем сохранить руководство — к нему можно обратиться, если возникнут вопросы.

Мы постоянно работаем над улучшением инструкций. Версия с последними обновлениями доступна на сайте tuvio.ru.

Содержание

01

Техника безопасности 6

1.1 Общие меры предосторожности 6
1.2 Меры предосторожности при работе с электричеством 7
1.3 Меры предосторожности при эксплуатации 8
1.4 Правила хранения и транспортировки 10
1.5 Правила утилизации 11

02

Описание устройства 12

2.1 Описание аэрогриля 12
2.2 Панель управления 14
2.3 Индикаторы дисплея 15

03

Перед началом использования 16

04

Эксплуатация аэрогриля 18

4.1 Общие рекомендации 18
4.2 Приготовление в аэрогриле 20
4.3 Настройки автоматических программ приготовления 30
4.4 Функция автоотключения 32
4.5 Функция защиты от перегрева 32

05

Техническое обслуживание и уход 33

5.1 Общие рекомендации 33
5.2 Очистка аэрогриля 34

06

Устранение неисправностей 35

07

Гарантия 37

7.1 Негарантийные случаи 37
7.2 Случаи, аннулирующие гарантию 38

08

Технические характеристики 39

09

Комплектация 41

Техника безопасности

01

1.1 Общие меры предосторожности

- Аэрогриль предназначен для приготовления еды в домашних и иных аналогичных условиях, в частности: в кухонных зонах для персонала в магазинах, офисах и прочих производственных условиях, на сельскохозяйственных фермах, клиентами в гостиницах, мотелях и прочей инфраструктуре жилого типа, в частных пансионатах. Не используйте его на открытом воздухе, а также в коммерческих или промышленных целях.
- Перед использованием аэрогриля изучите инструкцию пользователя.
- Изготовитель не несёт ответственности в случае несоблюдения правил техники безопасности и положений настоящей инструкции.
- Устройство не предназначено для использования лицами (включая детей) с пониженными физическими, сенсорными или умственными способностями или при отсутствии у них жизненного опыта или знаний, если они не находятся под присмотром или не проинструктированы об использовании устройства лицом, ответственным за их безопасность.
- Не оставляйте устройство без присмотра.
- Не позволяйте детям играть с устройством.
- Храните устройство в недоступном для детей месте.

- Не используйте аэрогриль при возникновении любых неисправностей и повреждений.

- Сохраните инструкцию (по возможности с чеком и коробкой) — при необходимости вы всегда можете к ней обратиться. Инструкция также доступна на сайте tuvio.ru.

- Изготовитель оставляет за собой право без дополнительного уведомления вносить в конструкцию устройства незначительные изменения, не влияющие кардинально на его безопасность, работоспособность и функциональность.

- Изображения в инструкции приведены для ознакомления. Фактическая конструкция и внешний вид устройства зависят от модели и предписаний производителя.

- Положения настоящей инструкции не охватывают все возможные ситуации, которые могут возникнуть в процессе эксплуатации аэрогриля. При работе с устройством будьте осторожны, внимательны, в неописанных ситуациях руководствуйтесь здравым смыслом.

1.2 Меры предосторожности при работе с электричеством

- Аэрогриль выполнен по I классу защиты от поражения электрическим током и должен подключаться к розетке с заземляющим контактом.

- Подключайте устройство только к сети с напряжением, соответствующим маркировке на корпусе.

- Используйте удлинители с заземлением, рассчитанные на потребляемую мощность устройства, — несоответствие характеристик может привести к короткому замыканию или возгоранию.

- Во избежание удара электрическим током:
  - — не дотрагивайтесь мокрыми руками до вилки или любой другой части устройства, находящейся под напряжением;
  - — не погружайте устройство или шнур питания в воду или другие жидкости;

— не прикасайтесь к металлическим частям вилки при отключении и включении устройства.

- Если устройство, подключённое к сети питания, оказалось в воде, не погружайте руки в воду и не прикасайтесь к нему, немедленно отключите устройство от сети и обратитесь к квалифицированному специалисту.

- После использования или перед очисткой устройства отключите его от сети питания.

- Следите за тем, чтобы шнур питания не был зажат, не перекручивался и не попадал на острые края предметов. Случайное повреждение шнура питания может привести к неполадкам, которые не соответствуют условиям гарантии, а также к поражению электротоком.

- При отключении устройства от сети питания держитесь за вилку, а не за шнур питания.

- При повреждении шнура питания его замену должен производить квалифицированный специалист.

1.3 Меры предосторожности при эксплуатации

- Во избежание короткого замыкания и выхода устройства из строя не храните и не используйте его в среде с температурой выше 40 °C или ниже 0 °C и в помещениях с повышенной влажностью.

- Не пользуйтесь устройством:
  — на открытом воздухе: если внутрь корпуса попадёт вода или посторонние предметы, оно может выйти из строя;
  — рядом с легковоспламеняющимися и взрывоопасными материалами, так как это может привести к возгоранию или взрыву. Держите устройство вдали от источников огня и тепла, чтобы избежать деформации корпуса.

- Не используйте аксессуары, которые не входят в комплект поставки.

- Не вставайте и не садитесь на устройство, не ставьте на него предметы.

- Переносите устройство, удерживая его двумя руками.
- Не накрывайте аэрогриль во время работы — это может привести к поломке устройства.
- Не блокируйте вентиляционные отверстия аэрогриля во время эксплуатации.
- Во избежание короткого замыкания или риска возгорания не используйте внешние таймеры или пульты дистанционного управления.
- Не включайте аэрогриль надолго без содержимого.
- При добавлении воды в блюдо внутри горячего аэрогриля будьте осторожны — если вода попадёт на внутренние поверхности внутренней камеры, она может превратиться в горячий пар и стать причиной ожогов.
- Во время работы аэрогриля его детали и посуда становятся горячими — используйте прихватки или кухонные перчатки.
- Не допускайте непрерывной работы устройства дольше 3 часов.
- Не разбирайте устройство самостоятельно и не вносите изменений в его конструкцию. Ремонт должен производиться исключительно квалифицированными специалистами. Непрофессионально выполненная работа может привести к поломке устройства и травмам. Самостоятельно можно устранить только мелкие неисправности способами, указанными в настоящей инструкции (см. раздел «Устранение неисправностей»).
- Прекратите использование и обратитесь к квалифицированному специалисту, если устройство имеет видимые повреждения и не работает должным образом.

- Не оставляйте аэрогриль без присмотра во время работы.
- Во избежание ожогов не прикасайтесь к внутренним поверхностям устройства или нагревательным элементам.
- Не касайтесь до полного остывания деталей с отметкой: ОСТОРОЖНО! Горячая поверхность!

1.4 Правила хранения и транспортировки

- Храните устройство в сухом вентилируемом месте вдали от нагревательных приборов и попадания прямых солнечных лучей.
- Чтобы не повредить шнур питания, не наматывайте его на корпус. Всегда расправляйте шнур перед оставлением устройства на хранение.
- При транспортировке и хранении не подвергайте устройство механическому воздействию, которое может привести к повреждению устройства или нарушению целостности упаковки.
- Берегите упаковку устройства от попадания воды и других жидкостей.
- Не подвергайте устройство воздействию температур ниже 0 °C или выше 40 °C.
- Перед отправкой на хранение отключите аэрогриль от сети питания, очистите устройство и все детали (см. раздел «Техническое обслуживание и уход»).

1.5 Правила утилизации



Такая маркировка означает, что этот аэрогриль нельзя выбрасывать вместе с обычными бытовыми отходами. Для предотвращения возможного причинения вреда окружающей среде и здоровью людей в результате неконтролируемого сброса отходов подойдите к вопросу утилизации ответственно и сдайте отслужившее устройство на переработку.

Этим вы поспособствуете экологически безопасному повторному использованию материальных ресурсов. Для возврата использованного устройства обратитесь в пункт раздельного сбора отходов. Так аэрогриль будет отправлен на переработку, безопасную для окружающей среды.



Материалы, помеченные этим знаком, можно переработать.

Описание устройства

02

2.1 Описание аэрогриля

1. Панель управления
2. Ручка с дисплеем
3. Разъём для термощупа
4. Корпус устройства

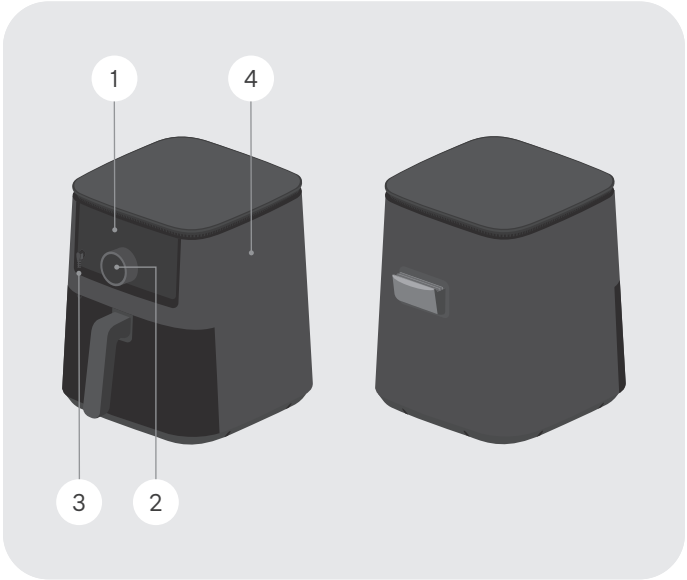

5 Уровень-решётка

6 Ручка

7 Смотровое окно

8 Чаша

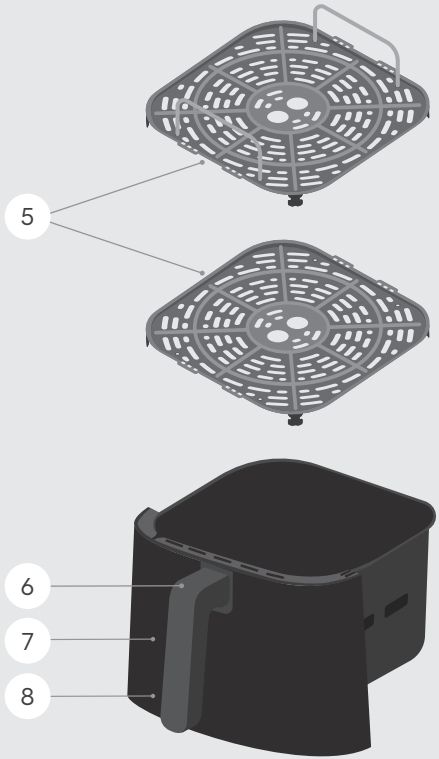

2.2 Панель управления

1. Индикаторы программ приготовления
2. Настройка температуры / уровня прожарки стейка
3. Настройка времени
4. Рецепт
5. Избранное
6. Подсветка
7. Старт/пауза
8. Дисплей

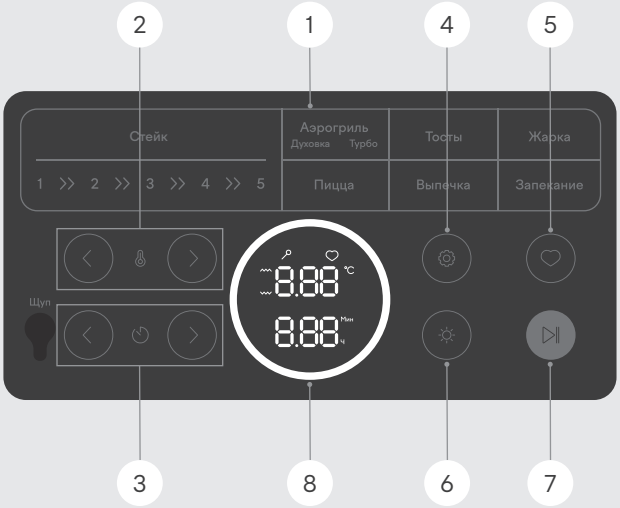

2.3 Индикаторы дисплея

1. Стейк
2. Духовка
3. Турбоконвекция
4. Тосты
5. Жарка
6. Уровень прожарки стейка 1–5
7. Пицца
8. Выпечка
9. Запекание

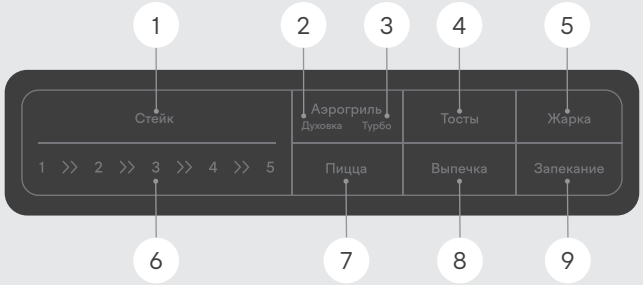

Перед началом использования

03

- Удалите все упаковочные материалы и рекламные наклейки.
- Не снимайте с устройства предупреждающие наклейки, наклейки-указатели и наклейку с серийным номером.
- После транспортировки или хранения аэрогриля при низких температурах необходимо подождать 2 часа при комнатной температуре перед включением устройства.
- Перед сборкой устройства убедитесь, что внешние и видимые внутренние части устройства сухие, не имеют повреждений, сколов и других дефектов.
- Перед первым использованием аэрогриля промойте комплектующие тёплым мыльным раствором, затем протрите начисто и просушите.
- Протрите поверхность внутренней камеры мягкой увлажнённой тканью.
- Убедитесь, что во внутренней камере нет остатков упаковки, которые могут стать причиной возгорания.
- Установите аэрогриль на твёрдой, ровной, устойчивой поверхности. Для обеспечения безопасной и оптимальной работы аэрогриля разместите его на расстоянии 10 см от окружающих предметов.

- Поместите чашу и решётки в аэрогриль и прогрейте устройство в течение 10 минут при температуре 100 °C:

1. Вращайте ручку, пока не загорится индикатор **Тосты**.
2. Настройте температуру кнопкой  и время — кнопкой .
3. Нажмите , чтобы начать нагрев.

Эксплуатация аэрогриля

04

4.1 Общие рекомендации

- Дисплей отображает заданные и фактические параметры и другую информацию.
- Если не совершать никаких действий в режиме ожидания, панель управления автоматически переходит в спящий режим спустя 5 минут.
- При запуске программы «Стейк» загорится индикатор 3 (третий уровень прожарки стейка) — это настройка по умолчанию.
- Если вынуть чашу в процессе предварительного нагрева, аэрогриль приостановит работу и на дисплее отобразится Err. После установки чаши на место устройство продолжит работу.
- При предварительном нагреве включается подсветка рабочей камеры, которая выключается автоматически через 2 минуты.
- Если продукт помещён в чашу аэрогриля на этапе разогрева, то после его завершения необходимо вынуть и снова установить чашу на место, чтобы аэрогриль запустил выбранную автопрограмму, иначе программа не запустится.

- Соблюдайте меры предосторожности:
  - — не разогревайте продукты в закрытых контейнерах и стеклянных банках, не закрывайте блюда крышками;
  - — не используйте пластмассовые контейнеры;
  - — не используйте стеклянные или керамические тарелки или крышки;
  - — при использовании пергаментной бумаги убедитесь, что она плотно прилегает к посуде и не выступает за её края, иначе при открытии дверцы бумага может подняться и загореться от нагревательного элемента;
  - — не готовьте блюда с большим количеством алкоголя — его пары могут воспламениться;
  - — не допускайте засыхания в чаше остатков сахаросодержащих продуктов, например мармелада;
  - — при выпечке сочных фруктовых пирогов избегайте переполнения посуды, чтобы сок не оставлял трудновыводимые пятна;
  - — осторожно вынимайте чашу за ручку по окончании работы;
  - — избегайте контакта с нагретой поверхностью, чтобы не обжечься.

После предварительного нагрева чаша может быть очень горячей — будьте осторожны, чтобы не обжечься.

4.2 Приготовление в аэрогриле

- Подключите устройство к сети питания — прозвучит звуковой сигнал, загорится дисплей, аэрогриль перейдёт в режим ожидания.



4.2.1 Приготовление в аэрогриле

- Используйте термощуп для точного контроля внутренней температуры продукта при использовании автопрограмм «Стейк» и «Жарка».
  С помощью термощупа можно готовить идеальные стейки, су-вид и сложные блюда.

- Если в процессе работы вынуть термощуп, прозвучит сигнал, на дисплее отобразятся индикаторы PLUG и IN — установите термощуп на место.

1 Подсоедините термощуп к разъёму аэрогриля, как показано на рисунке.

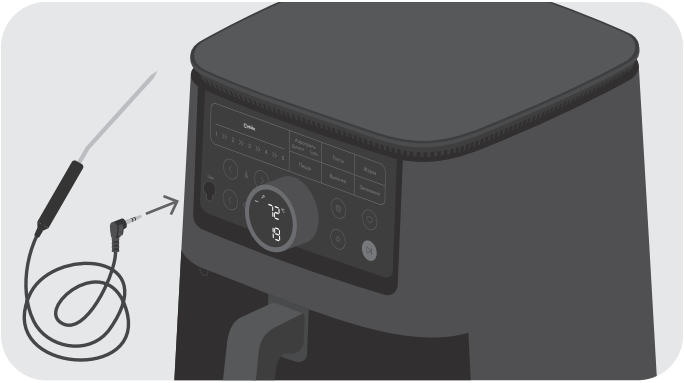

2 Установите чашу в аэрогриль. Автоматическая программа запускает предварительный нагрев, во время которого помещать термощуп в продукт не нужно.

3 Вращайте ручку, чтобы выбрать программу “Стейк” или “Жарка”. Замигает соответствующий индикатор.

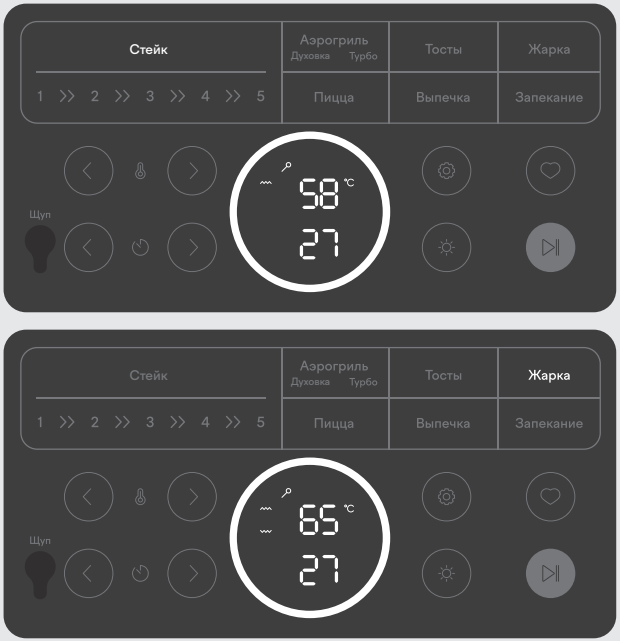

4 Кнопкой ‹ 🌡 › задайте уровень прожарки стейка для программы «Стейк» или настройте температуру продукта для программы «Жарка».

5 Нажмите ⏯ — начнётся предварительный нагрев. На дисплее отобразятся индикатор PRE и уровень нагрева, индикатор выбранной программы будет гореть.





По окончании предварительного нагрева прозвучат 5 звуковых сигналов, на дисплее отобразится A00.



6 Поместите термощуп в продукт и установите чашу в устройство — аэрогриль продолжит работу.

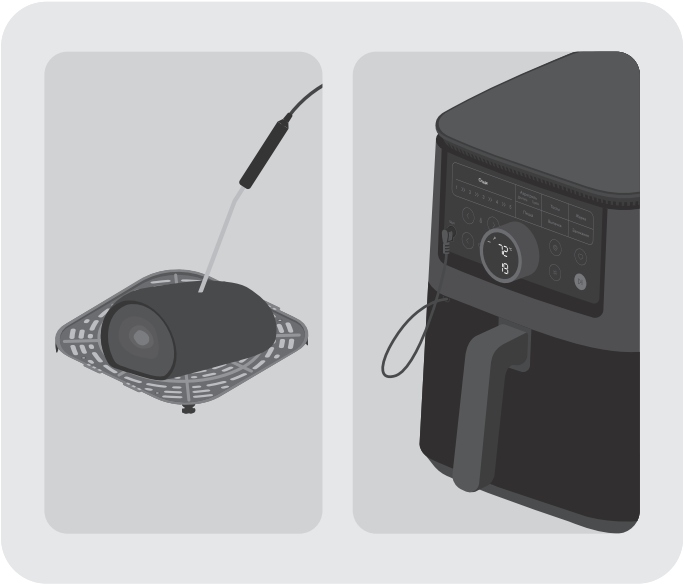

Если в течение 10 минут чаша не была установлена, устройство автоматически отменит настройки и перейдёт в режим ожидания.

7 На дисплее будут отображаться установленная температура и фактическая температура продукта, которая измеряется термощупом. Время приготовления регулируется автоматически. Настройки температуры и времени приготовления в процессе работы недоступны.



8 Чтобы включить подсветку в аэрогриле в процессе приготовления, нажмите . Время работы подсветки — 2 минуты. Чтобы выключить подсветку, нажмите .

9 Когда фактическая температура продукта достигнет установленного значения, прозвучат 4 звуковых сигнала, устройство остановит работу и перейдёт в режим ожидания. Перед окончанием приготовления дисплей отобразит 120-секундный обратный отсчёт времени.



10 Чтобы остановить работу раньше, нажмите и удерживайте .

4.2.2 Приготовление без термощупа

1 Установите чашу без продукта в аэрогриль.

2 Вращайте ручку, чтобы выбрать автоматическую программу приготовления. Порядок автопрограмм при вращении ручки:

- по часовой стрелке: Стейк → Духовка → Турбоконвекция → Тосты → Жарка → Пицца → Выпечка → Запекание → Стейк;
- против часовой стрелки: Запекание → Выпечка → Пицца → Жарка → Тосты → Турбоконвекция → Духовка → Стейк → Запекание.

Замигает индикатор установленной программы.

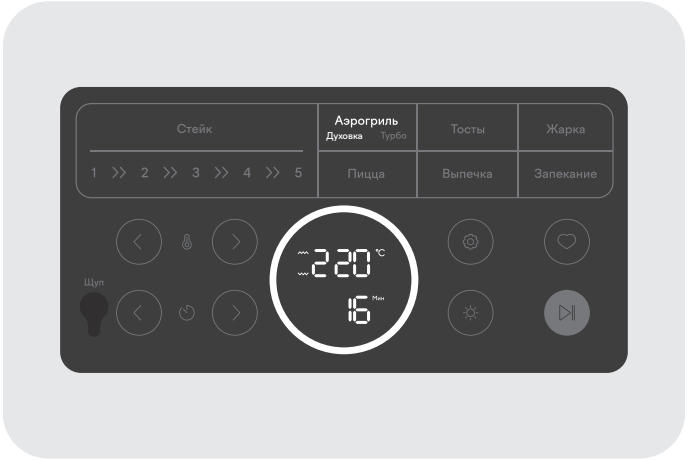

3 Настройте при необходимости температуру кнопкой ‹ 🌡 › и время — кнопкой ‹ ⏱ › в допустимом для текущей программы диапазоне (см. подраздел «Настройки автоматических программ приготовления»). Также можно изменить эти параметры во время приготовления — изменения применяются автоматически без дополнительных действий.

4 Для программы «Стейк» кнопкой выберите уровень прожарки стейка.

5 Нажмите — начнётся предварительный нагрев. На дисплее отобразятся индикатор PRE и уровень нагрева, индикатор выбранной программы будет гореть.

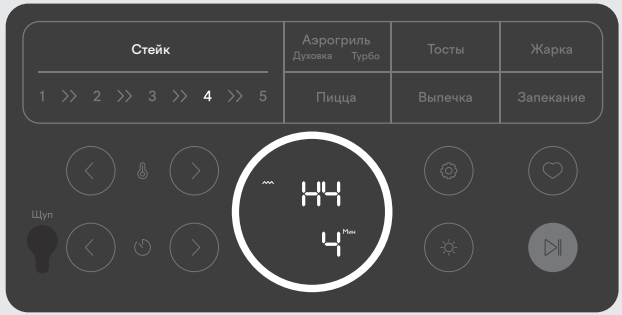



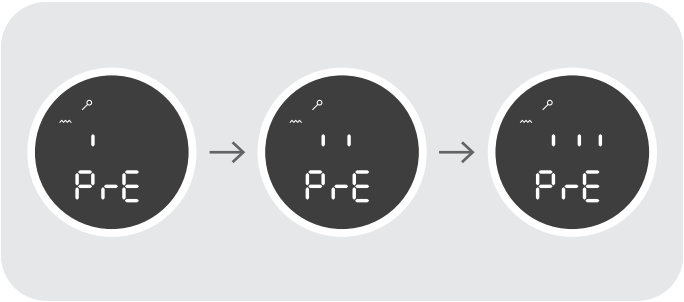

По окончании предварительного нагрева прозвучат 5 звуковых сигналов, на дисплее отобразится A00.



6 Достаньте чашу и поместите в неё продукт, затем установите чашу с продуктом в устройство — аэрогриль продолжит работу. Если в течение 10 минут чаша не была установлена, устройство автоматически отменит настройки и перейдёт в режим ожидания. На дисплее отобразятся установленные температура и время приготовления.

7 Когда программа приготовления завершится, прозвучат 4 звуковых сигнала, устройство остановит работу и перейдёт в режим ожидания.

8 Чтобы завершить приготовление раньше, нажмите и удерживайте ⏯.

4.2.3 Ручной режим

Используйте кнопку , чтобы скорректировать настройки любой автопрограммы:

1. Установите чашу без продукта в аэрогрилфь.
2. С помощью ручки выберите желаемую автопрограмму.
3. Нажмите . На дисплее отобразятся установленные по умолчанию температура верхнего нагревательного элемента и время приготовления.



4. Настройте температуру кнопкой и время — кнопкой .
5. Чтобы настроить температуру верхнего и нижнего нагревательных элементов вместе, нажмите ещё раз.



6. Настройте температуру кнопкой и время — кнопкой .
7. Чтобы вернуться к настройке верхнего нагревательного элемента, снова нажмите .

8 Нажмите ⏯ — начнётся предварительный нагрев, а затем — приготовление с новыми настройками в соответствии с выбранной программой.

- Чтобы сохранить настройки в меню «Избранное», в режиме выбора программы или настройки температуры/времени нажмите и удерживайте ♡ в течение 2 секунд.
- Чтобы перезаписать сохранённый параметр, настройте и сохраните новый в той же программе.
- Чтобы использовать сохранённые настройки при следующем использовании, нажмите ♡ после выбора программы.

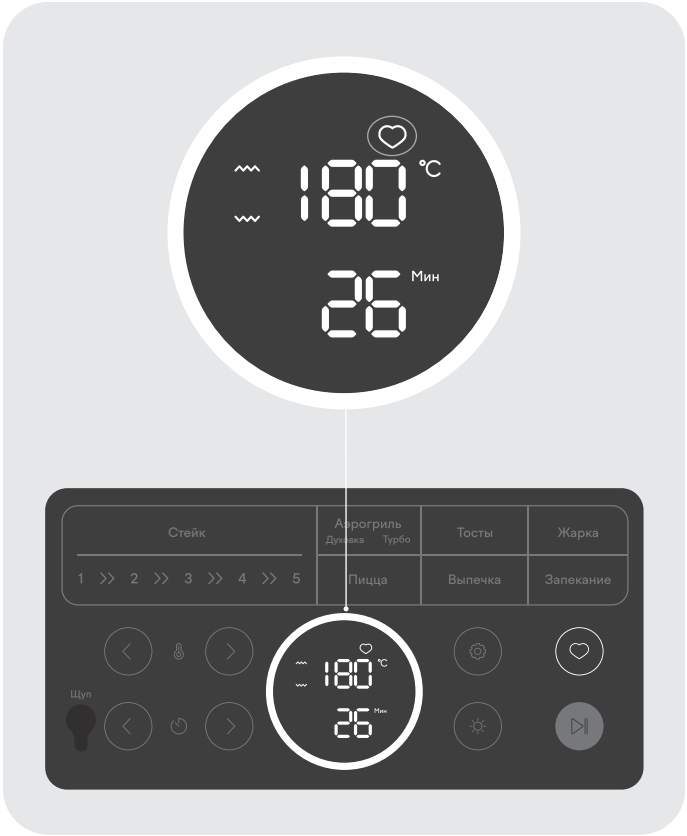

4.3 Настройки автоматических программ приготовления

Все автопрограммы, кроме программы «Стейк», имеют предустановленные параметры, которые можно менять вручную.
Для автоматических программ:

Программа	Температура, °C	Диапазон настройки температуры, °C	Время, мин	Диапазон настройки времени, мин	Тип нагрева
Духовка	180	150–250	15	1–60	Верхний + нижний
Турбоконвекция	210	150–250	10	1–60	Верхний + нижний
Тосты	200	80–250	3	1–30	Верхний + нижний
Жарка без термощупа	220	150–250	9	1–30	Верхний + нижний
Жарка с термощупом	Термощупа — 65; камеры — 250	Термощупа — 52–74	—	—	Верхний
Пицца	180	150–250	9	1–30	Верхний + нижний
Выпечка	170	80–240	17	1–60	Верхний + нижний
Запекание	180	170–250	20	1–40	Верхний
Ручной режим	65	35–250	60	До 60	Верхний

Для программы «Стейк»:

Уровень прожарки стейка	Температура камеры, °С	Время, мин	
		Без термощупа	С термощупом
Первый	240	2	До достижения 48 °С по термощупу
Второй	250	2	До достижения 52 °С по термощупу
Третий	250	3	До достижения 54 °С по термощупу
Четвёртый	250	4	До достижения 56 °С по термощупу
Пятый	250	5	До достижения 58 °С по термощупу

Стандартная температура камеры — 250 °С.

4.4 Функция автоотключения

Аэрогриль оснащён функцией автоотключения:

- если снять чашу в процессе работы, встроенные датчики отреагируют на это, автоматически прервут процесс приготовления и остановят работу нагревательных элементов;
- если снять чашу в режиме ожидания — устройство не отреагирует.

4.5 Функция защиты от перегрева

Аэрогриль имеет защиту от перегрева: вентилятор охлаждения включается и выключается по мере необходимости. Горячий воздух выходит через вентиляционные отверстия.

Техническое обслуживание и уход

05

5.1 Общие рекомендации

Перед очисткой аэрогриля отключите его от сети питания и дайте ему остыть.

- Корпус устройства протирайте мягкой увлажнённой тканью.
- Не используйте для очистки устройства абразивные чистящие средства, средства для мытья стёкол или универсальные моющие средства.
- Не погружайте устройство и шнур питания в воду или под струю воды.
- Для поддержания работоспособности устройства проводите регулярное техническое обслуживание.
- Стойкие и старые присохшие загрязнения предварительно размочите, после чего протрите сухой тканью.
- Жир можно отмыть при помощи тёплой воды с небольшим количеством специального моющего средства.

5.2 Очистка аэрогриля

- Перед очисткой дождитесь остывания аэрогриля.
- Достаньте все съёмные детали, промойте их водой с использованием моющего средства и просушите.
- Чашу и уровни-решётки можно мыть в посудомоечной машине.
- Если на стенках камеры аэрогриля есть масляные пятна, протрите их мягкой влажной тканью, смоченной в нейтральном моющем средстве.

Устранение неисправностей

06

- К ремонтным работам допускаются только квалифицированные специалисты.
- Незначительные неисправности можно устранить по инструкции ниже:

Неисправность	Возможные причины	Способы устранения
Устройство не включается	Не подключено к сети питания	Подключите устройство к сети питания
	Подключено к неисправной розетке	Включите устройство в исправную розетку
	Не установлена чаша	Установите чашу
Чаша не устанавливается	Количество продуктов превышает максимально допустимый уровень	Разместите продукты в чаше так, чтобы они находились на 2 см ниже её верхнего края
	Чаша неправильно установлена	Правильно установите чашу

Возникновение дыма во время работы устройства	Готовится слишком жирный продукт	Не является неисправностью. При приготовлении жирных продуктов из них может выделяться много масла, которое скапливается в чаше. Это может привести к появлению дыма и более интенсивному нагреву чаши
	В чаше остался жир от предыдущего использования	Очистите чашу (см. раздел «Техническое обслуживание и уход»)
Продукт не полностью приготовлен	Задана слишком низкая температура	Задайте в настройках температуру выше
	Недостаточное время приготовления	Увеличьте время приготовления
Корочка недостаточно хрустящая	Продукт не подходит для жарки с получением хрустящей корочки	Используйте рекомендуемые для жарки продукты
	Недостаточно масла	Добавьте масла

Если проблема не приведена в перечне или не решается предложенным способом, обратитесь к квалифицированному специалисту.

Гарантия

07

Официальная гарантия: 1 год.
Срок службы: 3 года.

Период официальной гарантии и срока службы устройства отсчитывается с даты продажи конечному покупателю.

Изготовитель гарантирует отсутствие производственных дефектов и дефектов материалов при использовании устройства, комплектующих и аксессуаров в соответствии с этой инструкцией.

7.1 Негарантийные случаи

Гарантия не распространяется:

- на аксессуары и расходные материалы;
- естественный износ устройства и/или его частей в процессе эксплуатации;
- повреждение устройства, возникшее вследствие стихийных бедствий (наводнение, пожар, землетрясение и т. д.), несчастных случаев и явлений непреодолимой силы.

7.2 Случаи, аннулирующие гарантию

Гарантия аннулируется в следующих случаях:

- повреждение устройства, возникшее вследствие нарушения правил эксплуатации, хранения, перевозки товара, изложенных в инструкции пользователя;
- повреждение устройства, возникшее вследствие попадания внутрь посторонних предметов, веществ, жидкостей (за исключением предназначенных для этого резервуаров, о чём явно указано в инструкции пользователя), насекомых и т. п.;
- использование устройства в целях, не соответствующих его прямому назначению;
- неавторизованное вмешательство в устройство товаров, неквалифицированный ремонт, установка неоригинальных запчастей;
- использование устройства, предназначенного для бытового применения, в коммерческих целях.

Технические характеристики

08

Аэрогриль	TAF03
Номинальное напряжение	220–240 В ~, 50–60 Гц
Номинальная мощность	2200 Вт
Класс защиты от поражения электрическим током	I
Материал корпуса	Пластик, металл
Объём чаши	7,5 л
Минимальная температура	35 °C
Максимальная температура	250 °C
Ручной режим	Есть
Количество уровней прожарки стейка	5
Количество автоматических программ приготовления	9
Тип управления	Сенсорный, электронный
Антипригарное покрытие	Есть
Защита от перегрева	Есть

Функция автоотключения	Есть
Интеллектуальные термодатчики	Есть
Размеры	319 × 367 × 403 мм
Длина шнура питания	0,9 м
Вес нетто	6,5 кг

Комплектация

09

Наименование	Количество
Аэрогриль	1 шт.
Чаша	1 шт.
Уровень-решётка	2 шт.
Термощуп	1 шт.
Книга рецептов	1 шт.
Инструкция пользователя	1 шт.
Краткая инструкция пользователя	1 шт.

Изготовитель постоянно работает над усовершенствованием устройств. В связи с этим форма, комплектация и технические характеристики аэрогриля могут быть изменены без предварительного уведомления.

Если у устройства есть какие-либо различия с этой инструкцией, преимущественную силу имеет продукт.

Продукция сертифицирована в соответствии с законодательством РФ. Информацию о подтверждении соответствия товара вы можете получить на сайте tuvio.ru.

Импортёр	ООО «Маркет.Трейд»
Адрес местонахождения	121099, Россия, г. Москва, Новинский б-р, д. 8
Адрес электронной почты	info@tuvio.ru
Изготовитель	Винд Мобилити Текнолоджи (Пекин) Лимитед
Адрес местонахождения	Китай, Пекин, Дончeнг дистрикт, Наньчжуган Хутонг 2, строение 1, 13 этаж, помещ. 11605
Страна производства	Китай
Дата изготовления	См. на устройстве
Версия	UM-01

EAC

Узнать больше
о бренде Tuvio
и связаться
с поддержкой