SCARLETT®

Забота начинается с меня

SC-AF15D60D

РУКОВОДСТВО ПО ЭКСПЛУАТАЦИИ



АЭРОГРИЛЬ

www.scarlett.ru

★★★★★ ПОДАРОК ЗА ОТЗЫВ

1. Напиши отзыв на приобретенный товар SCARLETT на сайте магазина, где этот товар приобретался*
2. Заполни простую анкету на сайте: **https://www.scarlett.ru/promo/otzyv/**
3. Получи гарантированный подарок**

ПИШИ ОТЗЫВ - ЗАБИРАЙ КЕШБЭК!

* Если на сайте, где куплен товар, оставить отзыв невозможно, оставь отзыв на сайтах: **https://otzovik.com**, **https://irecommend.ru** или **https://market.yandex.ru**

** Гарантированный подарок - **кешбэк**, получаемый Победителем Акции посредством виртуальной банковской карты, вручаемой в рамках Акции, представляющей собой 16-значный буквенно-цифровой код, который необходимо активировать на сайте **v.prostodar.ru**. Карта вручается путем отправки буквенно-цифрового кода на электронную почту Победителя Акции. При активации необходимо указать номер банковской карты, на которую необходимо зачислить денежные средства. Получение подарка производится на банковские карты только российских банков (карты **Mastercard**, **VISA** или **МИР**). Срок зачисления зависит от банка Победителя Акции. Срок, в течение которого необходимо активировать карту, указывается в e-mail сообщении при отправке банковской карты. Подробная информация об организации Акции, о правилах ее проведения, количестве подарков, сроках, месте и порядке их получения размещена на сайте: **https://www.scarlett.ru/promo/otzyv**

РУКОВОДСТВО ПО ЭКСПЛУАТАЦИИ
INSTRUCTION MANUAL
ПАЙДАЛАНУ ЖӨНІНДЕГІ НҰСҚАУЛЫҚ

RUS АЭРОГРИЛЬ.....3
ENG AIR FRYER.....10
KAZ АУА ГРИЛЬ.....17

RUS ОПИСАНИЕ

1. Панель управления
2. Корпус
3. Смотровое окно
4. Съемная решетка
5. Чаша
6. Ручка
7. Воздухозабор

ENG DESCRIPTION

1. Control panel
2. Housing
3. Visual window
4. Removable grill
5. Bowl
6. Handle
7. Air intake

KAZ СИПАТТАМА

1. Басқару тақтасы
2. Дене
3. Қарау терезесі
4. Алынбалы гриль
5. Ыдыс
6. Тұтқаны
7. Ауа қабылдау

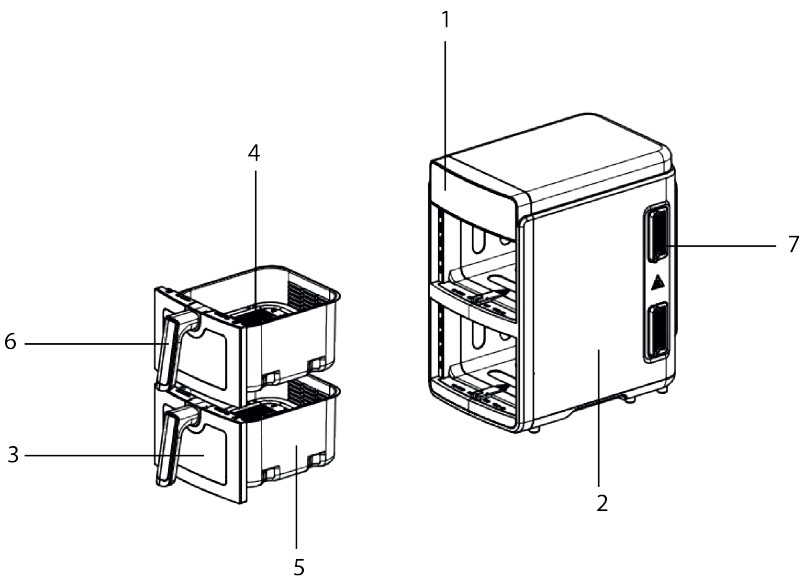

220-240 V ~ 50 Hz	Мощность 2600 Вт Power 2600 W	8.0 / 9.8 kg	Объем 5+5 л Volume 5+5 L	mm 440 465 265

RUS РУКОВОДСТВО ПО ЭКСПЛУАТАЦИИ
1. МЕРЫ БЕЗОПАСНОСТИ

- Внимательно прочитайте данную инструкцию перед эксплуатацией прибора во избежание поломок при использовании.
- Перед первоначальным включением проверьте, соответствуют ли технические характеристики, указанные на изделии, параметрам электросети.
- Неправильное обращение может привести к поломке изделия, нанести материальный ущерб и причинить вред здоровью пользователя.
- Прибор предназначен для использования только в бытовых целях. Прибор не предназначен для промышленного и коммерческого применения, а также для использования:
  - в кухонных зонах для персонала в магазинах, офисах и прочих производственных помещениях;
  - в фермерских домах;
  - клиентами в гостиницах, мотелях, пансионатах и других похожих местах проживания.
- Не использовать вне помещений или в условиях повышенной влажности.
- Запрещается разбирать устройство, если оно подключено к электросети. Всегда отключайте устройство от электросети перед очисткой, или если Вы его не используете.
- Во избежание поражения электрическим током и возгорания, не погружайте прибор и шнур питания в воду или другие жидкости. Если это произошло, немедленно отключите его от электросети и обратитесь в Сервисный центр для проверки.
- Прибор не предназначен для использования лицами (включая детей) с пониженными физическими, сенсорными или умственными способностями, или при отсутствии у них жизненного опыта или знаний, если они не находятся под присмотром или не проинструктированы об использовании прибора лицом, ответственным за их безопасность.
- Прибор может использоваться лицами с ограниченными физическими, сенсорными или умственными способностями, или отсутствием опыта и знаний, если они были проинструктированы относительно безопасного использования прибора и если они понимают связанные с этим опасности.
- Этот прибор не должен использоваться детьми. Храните прибор и его шнур в недоступном для детей месте.
- Дети должны находиться под присмотром для недопущения игр с прибором.
- Не оставляйте включенный прибор без присмотра.
- Не используйте принадлежности, не входящие в комплект поставки.
- Эксплуатация прибора с поврежденным шнуром питания категорически запрещена. При повреждении шнура питания его замену, во избежание опасности, должны производить изготовитель, сервисная служба или подобный квалифицированный персонал.
- Не пытайтесь самостоятельно ремонтировать устройство. При возникновении неполадок обращайтесь в ближайший Сервисный центр.
- Следите, чтобы шнур питания не касался острых кромок и горячих поверхностей.
- Не тяните, не перекручивайте и ни на что не наматывайте шнур питания.
- Не ставьте прибор на горячую газовую или электрическую плиту, не располагайте его поблизости от источников тепла.
- Не перемещайте прибор, пока он полностью не остынет.

- Никогда не извлекайте продукты острыми предметами, это может повредить нагревательный элемент и антипригарное покрытие.
- Будьте осторожны: во время работы корпус прибора нагревается.
- Прибор не следует использовать вблизи или под воспламеняющимися материалами, например, занавесками.
- Во избежание возгорания ни в коем случае ничем не накрывайте прибор во время работы.
- При работе прибора температура доступных поверхностей может быть высокой.
- Прибор не предназначен для приведения в действие внешним таймером или отдельной системой дистанционного управления.
- Не перегружайте прибор продуктами.
- Если изделие некоторое время находилось при температуре ниже 0ºС, перед включением его следует выдержать в комнатных условиях не менее 2 часов.
- Производитель оставляет за собой право без дополнительного уведомления вносить незначительные изменения в конструкцию изделия, кардинально не влияющие на его безопасность, работоспособность и функциональность.
- Дата производства указана на изделии и/или на упаковке, а также в сопроводительной документации, в формате XX.XXXX, где первые две цифры «XX» – это месяц производства, следующие четыре цифры «XXXX» – это год производства.

 **Осторожно! Горячая поверхность!**

2. НАЗНАЧЕНИЕ

Аэрогриль - это устройство, предназначенное для приготовления блюд при помощи потоков горячего воздуха.

3. ПЕРЕД ПЕРВЫМ ИСПОЛЬЗОВАНИЕМ

- При первоначальном включении новые нагревательные элементы могут испускать специфический запах и небольшое количество дыма. Это не является признаком неисправности.
- Охладите, затем протрите чашу и решетку влажной чистой тканью.

4. ПОДГОТОВКА К РАБОТЕ

- Прибор предназначен для жарки мяса, овощей и выпечки.
- Не наливайте масло в чашу, добавляйте немного в продукты при необходимости.
- Вымойте все съемные части тёплой водой с мягким чистящим средством, протрите корпус влажной тканью.

5. РАБОТА С ПРИБОРОМ

Установка:

- Поставьте прибор на твердую, термостойкую горизонтальную поверхность.
- Убедитесь, что у прибора нет повреждений.

Сборка:

- Извлеките чаши из корпуса прибора.
- Вставьте решетки в чаши.

Внимание: Не использовать без решеток!

• Разместите продукты на решетки, вставьте чаши в прибор до щелчка.

Примечания:

Прибор предназначен для приготовления:

– в одной из чаш, при этом пустая чаша должна быть вставлена в прибор.

– в двух чашах одновременно.

Включение:



• Подключите прибор к розетке, прозвучит звуковой сигнал, загорятся и погаснут все индикаторы на дисплее, обе кнопки «Старт/Пауза» горят - прибор находится в режиме ожидания.

• Нажмите правую или левую кнопку «Старт/Пауза» для нижней или верхней чаши соответственно - прибор перейдет в режим работы:

Правая кнопка «Старт/Пауза» (нижняя чаша):

• Индикаторы программ станут активными, на правом дисплее попеременно будут отображаться температура и время по умолчанию, правая кнопка «Старт/Пауза» мигает, кнопки «Синхронизация», «Время/Температура» и «Меню» горят.

• На левом дисплее будут гореть кнопки «Старт/Пауза» и «Подсветка».

• Чтобы проверить процесс приготовления, нажмите кнопку «Подсветка» - загорится подсветка в нижней чаше.

Левая кнопка «Старт/Пауза» (верхняя чаша):

• Индикаторы программ станут активными, на левом дисплее попеременно будут отображаться температура и время по умолчанию, левая кнопка «Старт/Пауза» мигает, кнопки «Подсветка», «Время/Температура» и «Меню» горят.

• На правом дисплее будут гореть кнопки «Старт/Пауза» и «Синхронизация».

• Чтобы проверить процесс приготовления, нажмите кнопку «Подсветка» - загорится подсветка в верхней чаше.

Автоматический режим (приготовление в одной из чаш):

• В режиме работы выберите автоматическую программу, последовательно нажимая кнопку «Меню», пока не загорится индикатор нужной программы.

• Предустановленные время и температура для каждой программы указаны в Таблице 1.

• При необходимости можно отрегулировать температуру (80°C - 200°C) и время (1 - 60 минут) приготовления. Для этого нажмите кнопку «Время/Температура» для выбранной чаши.

• Нажимайте «+» или «-» для выбранной чаши для установки значения.

Примечание: Для смены изменяемого параметра нажмите кнопку «Время/Температура» повторно.

• Нажмите кнопку «Старт/Пауза» для выбранной чаши - начнется процесс приготовления в выбранной чаше, индикатор выбранной программы мигает несколько секунд, затем будет гореть, на дисплее будут попеременно отображаться время и температура приготовления выбранной программы.

Примечание: Если не нажать кнопку «Старт/Пауза» выбранная программа

также запустится автоматически через две секунды.

Автоматический режим (приготовление в двух чашах):

- В режиме ожидания нажмите правую кнопку «Старт/Пауза» - прибор перейдет в режим работы для нижней чаши.
- Нажмите правую кнопку «Меню» и выберите нужную программу.
- Нажмите правую кнопку «Старт/Пауза» - начнется процесс приготовления в нижней чаше, индикатор выбранной программы мигает несколько секунд, затем будет гореть, на правом дисплее будут попеременно отображаться время и температура приготовления для данной программы.
- Нажмите левую кнопку «Старт/Пауза» - прибор перейдет в режим работы для верхней чаши.
- Нажмите левую кнопку «Меню» и выберите нужную программу.
- Нажмите левую кнопку «Старт/Пауза» - начнется процесс приготовления в верхней чаше, индикатор выбранной программы мигает несколько секунд, затем будет гореть (одновременно с индикатором программы для нижней чаши), на левом дисплее будут попеременно отображаться время и температура приготовления для данной программы.
- При необходимости можно отрегулировать температуру (80°C - 200°C) и время (1 - 60 минут) приготовления. Для этого нажмите кнопку «Время/Температура» для соответствующей чаши.
- Чтобы проверить процесс приготовления, нажмите кнопку «Подсветка» - загорится подсветка в обеих чашах.
- Если в одной из чаш программа завершается раньше, прозвучит пятикратный звуковой сигнал, соответствующий индикатор программы гаснет, на дисплее данной чаши появится надпись End (Завершено), и для данной чаши прибор переходит в режим ожидания.

Примечания:

- Последовательность выбора чаш может быть любой.
- Если для запуска выбранной программы не нажать кнопку «Старт/Пауза», то выбранная программа запустится автоматически через две секунды.
- Принцип завершения приготовления в любой из чаш одинаковый.
- При завершении приготовления в одной из чаш, подсветка будет работать только для активной чаши.

Ручной режим (приготовление в одной или двух чашах):

Аэрогриль позволяет задать собственные время (1 - 60 минут) и температуру (80°C - 200°C) приготовления:

- Перейдите в режим работы и нажмите кнопку «Время/Температура» для выбранной чаши.
- Нажимайте «+» или «-» для выбранной чаши для установки значения.

Примечание: Для смены изменяемого параметра нажмите кнопку «Время/Температура» повторно.

- Нажмите кнопку «Старт/Пауза» для выбранной чаши - начнется процесс приготовления.

Функция «Синхронизация»:

Если вам нужно одновременно готовить в обеих чашах, используя одну и ту же программу для одного типа продукта, выполните следующие шаги:

- В режиме ожидания нажмите левую кнопку «Старт/Пауза» - прибор перейдет в режим работы для верхней чаши.
- Нажмите левую кнопку «Меню» и выберите нужную программу.
- Нажмите кнопку «Синхронизация» - кнопки «Старт/Пауза» с обеих сторон будут мигать.
- Нажмите левую кнопку «Старт/Пауза» - начнется процесс приготовления в

обеих чашах, индикатор выбранной программы мигает несколько секунд, затем будет гореть, на обоих дисплеях будут попеременно отображаться время и температура приготовления для данной программы.
- Чтобы проверить процесс приготовления, нажмите кнопку «Подсветка» - загорится подсветка в обеих чашах.

Примечание: Последовательность выбора чаш для синхронизации может быть любой.

Во время приготовления:

При необходимости можно встряхнуть или перевернуть продукты в чашах:
- Извлеките и встряхните чашу, держа ее за ручку, или поставьте чашу на термостойкую поверхность и переверните продукт. Приготовление, при этом, останавливается в той чаше, которую вы вынули. Приготовление во второй чаше продолжается.
- Установите чашу в корпус изделия - приготовление возобновляется со значений температуры и времени которые были установлены до извлечения чаши.

Остановка:
- Нажмите и удерживайте правую/левую кнопку «Старт/Пауза» для полной остановки программы в соответствующей чаше.
- Прибор включит вентилятор на 15 секунд для охлаждения, затем перейдет в режим ожидания.
- Заново запустите цикл приготовления в автоматическом или ручном режиме для нужной чаши.

Пауза:
- Однократно нажмите правую/левую кнопку «Старт/Пауза» для постановки программы в соответствующей чаше на паузу - индикатор программы и кнопка «Старт/Пауза» выбранной чаши будут мигать, через несколько секунд прибор встанет на паузу и приготовление приостановится.
- Нажмите кнопку «Старт/Пауза» повторно - индикатор программы и кнопка «Старт/Пауза» будут гореть постоянно, приготовление в выбранной чаше продолжится.
- Прибор возобновит работу со значений температуры и времени, которые были установлены для выбранной чаши до постановки на паузу.

Примечание:

При работе в режиме «Синхронизация», нажатие на одну из кнопок «Старт/Пауза» поставит обе чаши на паузу.

После приготовления:
- При завершении приготовления прозвучит пятикратный звуковой сигнал, погаснет индикатор автоматической программы (если была выбрана), появится надпись End (Завершено), прибор включит охлаждающий вентилятор на 15 секунд и аэрогриль перейдет в режим ожидания.
- Выньте шнур питания из розетки.
- Осторожно извлеките чашу, не касаясь горячих поверхностей.
- Проверьте, готова ли еда - при необходимости поместите чашу обратно в корпус прибора и установите еще несколько минут на приготовление.
- Переложите готовое блюдо в тарелку или другую емкость.
- Не переворачивайте чашу вместе с решеткой, иначе скопившийся на дне жир попадет на приготовленное блюдо.

6. СОВЕТЫ ПО ИСПОЛЬЗОВАНИЮ АВТОМАТИЧЕСКИХ ПРОГРАММ

- Большее количество продуктов требует большего времени приготовления, и наоборот.

- Используйте перфорированные вкладыши и силиконизированную пергаментную бумагу для защиты антипригарного покрытия, предотвращения прилипания продуктов и облегчения ухода за прибором. Не заполняйте пергаментной бумагой или вкладышами весь объем корзины во избежание нарушения циркуляции воздуха. Не допускайте соприкосновения нагревательного элемента и бумаги или вкладышей. Запрещено запускать аэрогриль с пустым пергаментом без продуктов.
- Используйте формы для выпечки из силикона, алюминия и другого подходящего материала.

Таблица 1

Продукт	**Количество (г)**	**Время (мин)**	**Температура (ºC)**	**Примечания**
Картофель фри	100-600	20-25	200	Встряхивайте во время приготовления
Выпечка	500-1000	20-30	180	Не переворачивать/ встряхивать
Рыба	100-500	18-25	185	Можно переворачивать во время приготовления
Креветки	100-500	15-20	200	Можно переворачивать во время приготовления
Пицца	100-500	25-30	200	Не переворачивать/ встряхивать
Куриные крылышки	100-500	15-25	200	Можно переворачивать во время приготовления
Стейки	100-600	15-20	200	Можно переворачивать во время приготовления
Курица	100-500	22-45	200	Можно переворачивать во время приготовления
Сосиски	100-500	15-20	185	Можно переворачивать во время приготовления
Кебаб	100-500	15-20	200	Можно переворачивать во время приготовления

7. ОЧИСТКА И УХОД

Разборка:

- Выключите прибор и удостоверьтесь, что прибор закончил работу.
- Отключите прибор от электросети.
- Дождитесь полного остывания чашей для жарки и решеток внутри.

Очистка:

- Рекомендуется мыть чаши и решетки аэрогриля сразу после остывания (обычно 15-20 мин) для того, чтобы жир не застыл, а остатки пищи не присохли.
- Удалите остатки продуктов.
- Вымойте все детали, соприкасавшиеся с продуктами, теплой водой с моющим средством.
- Не применяйте абразивные и хлорсодержащие вещества или органические растворители.
- Не погружайте корпус прибора в воду. Протирайте его влажной тканью.
- Запрещается мыть съемные части в посудомоечной машине.

8. ХРАНЕНИЕ

- Перед хранением убедитесь, что прибор отключен от электросети и полностью остыл.
- Выполните все требования раздела **ОЧИСТКА И УХОД**.
- Смотайте шнур питания.
- Храните прибор в сухом прохладном месте.

9. УСТРАНЕНИЕ НЕПОЛАДОК

Аэрогриль не включается.	1. Нет напряжения в сети.	1. Проверьте наличие напряжения в сети.
Блюдо не приготовилось до конца.	1. В чаше слишком много продуктов или продукты нарезаны слишком крупно. 2. Недостаточное время приготовления. 3. Недостаточная температура приготовления.	1. Уменьшите количество продуктов, измените способ нарезки. 2. Увеличьте время приготовления. 3. Увеличьте температуру приготовления.
Продукты обжариваются неравномерно.	Некоторые продукты необходимо встряхивать по истечении половины времени приготовления.	Попробуйте несколько раз в процессе приготовления вытаскивать чашу и встряхивать/переворачивать продукт для равномерной прожарки.
Блюдо приготовилось без хрустящей корочки.	Использовался тип продуктов, предназначенный для приготовления в большом количестве кипящего масла.	Смазывайте продукты маслом перед приготовлением.
Чаша не вставляется в корпус должным образом.	1. В чаше слишком много продуктов. 2. Решетка установлена некорректно.	1. Уменьшите количество продуктов в чаше. 2. Зафиксируйте решетку в чаше.

Из аэрогриля выходит белый дым.	1. При готовке используются жирные продукты, и в поддон выливается много масла или жира, которые нагреваются и дают белый дым. 2. На решетке находятся остатки жира после предыдущего использования.	1. Готовьте жирные куски в панировке или фольге, или подкладывайте пергаментную бумагу. 2. Очищайте решетку после каждого использования.

10. УТИЛИЗАЦИЯ



Данный символ на изделии, упаковке и/или сопроводительной документации означает, что использованные электрические и электронные изделия не должны выбрасываться вместе с обычными бытовыми отходами. Их следует сдавать в специализированные пункты приема.

Для получения дополнительной информации о существующих системах сбора отходов обратитесь к местным органам власти.

Правильная утилизация поможет сберечь ценные ресурсы и предотвратить возможное негативное влияние на здоровье людей и состояние окружающей среды, которое может возникнуть в результате неправильного обращения с отходами.

ENG INSTRUCTION MANUAL

1. SAFETY PRECAUTIONS

- Read this manual carefully before using the appliance to avoid damage during use.
- Before initial use, check that the technical characteristics indicated on the product correspond to the parameters of the electrical network.
- Incorrect handling may cause damage to the product, cause material damage and harm to the health of the user.
- The appliance is intended for household use only. The appliance is not intended for industrial or commercial use, nor for use:
- in staff kitchen areas in shops, offices and other industrial premises;
- in farmhouses;
- by customers in hotels, motels, boarding houses and similar residential areas.
- Do not use outdoors or in high humidity conditions.
- Do not disassemble the appliance if it is connected to the mains. Always unplug the appliance from the mains before cleaning or when not in use.
- To reduce the risk of electric shock and fire, do not immerse the appliance or its power cord in water or other liquids. If this happens, unplug it immediately and contact the Service Centre for inspection.
- The appliance is not intended for use by persons (including children) with reduced physical, sensory or mental capabilities, or lack of experience and knowledge, unless they have been given supervision or instruction concerning use of the appliance by a person responsible for their safety.
- The appliance can be used by persons with reduced physical, sensory or mental capabilities, or lack of experience and knowledge, if they have been given supervision concerning use of the appliance in a safe way and understand the hazards involved.
- This appliance is not for use by children. Keep the appliance and its cord out of the reach of children.

- Children should be supervised to ensure that they do not play with the appliance.
- Do not leave the appliance unattended when switched on.
- Do not use accessories that are not supplied.
- It is strictly prohibited to operate the device with a damaged power cord. If the power cord is damaged, it must be replaced by the manufacturer, its service agent or similarly qualified persons in order to avoid a hazard.
- Do not attempt to repair the appliance yourself. In the event of a fault, contact your nearest Service Centre.
- Ensure that the power cord does not come into contact with sharp edges or hot surfaces.
- Do not pull, twist or wrap the power cord around anything.
- Do not place the appliance on a hot gas or electric stove or near heat sources.
- Do not move the appliance until it has cooled down completely.
- Never remove food with sharp objects, as this may damage the heating element and non-stick coating.
- Be careful: the appliance body becomes hot during operation.
- The appliance should not be used near or under flammable materials, such as curtains.
- To avoid fire, do not cover the appliance with anything during operation.
- When the appliance is in operation, the temperature of accessible surfaces may be high.
- The appliance is not intended to be operated by an external timer or a separate remote control system.
- Do not overload the appliance with food.
- If the product has been at a temperature below 0ºC for some time, it should be kept at room temperature for at least 2 hours before switching it on.
- The manufacturer reserves the right to make minor changes to the design of the product without further notice that do not fundamentally affect its safety, performance and functionality.
- The production date is indicated on the product and/or on the packaging, as well as in the accompanying documentation, in the format XX.XXXX, where the first two digits “XX” are the month of production, the next four digits “XXXX” are the year of production.

 **Caution! Hot surface!**

2. PURPOSE

Aerogrill is a device designed for cooking food using hot air flows.

3. BEFORE FIRST USE

- When first turned on, new heating elements may emit a specific smell and a small amount of smoke. This is not a sign of malfunction.
- Cool, then wipe the bowl and grate with a damp, clean cloth.

4. PREPARATION FOR WORK

- The device is designed for frying meat, vegetables and baking.
- Do not pour oil into the bowl, add a little to the food if necessary.
- Wash all removable parts with warm water and a mild detergent, wipe the body with a damp cloth.

5. OPERATING THE APPLIANCE

Installation:

- Place the appliance on a hard, heat-resistant horizontal surface.
- Make sure the appliance is not damaged.

Assembly:

- Remove the bowl from the appliance body.
- Insert the grill into the bowl.

  Caution: Do not use without the grill!
- Place the food on the grill, insert the bowl into the appliance until it clicks.

Notes:

The appliance is designed for preparing:

– in one bowl, with the empty bowl inserted into the appliance.
– in both bowls simultaneously.

Switching on:



- Plug the appliance into a power outlet. You will hear a beep, all indicators on the display will flash and then go out, and both Start/Pause buttons will be lit. The appliance is in standby mode.
- Press the right or left Start/Pause button for the lower or upper bowl, respectively. The appliance will enter operating mode:

Right Start/Pause button (lower bowl):

- The program indicators will become active, the right display will alternate between the default temperature and time, the right Start/Pause button will flash, and the Sync, Time/Temperature, and Menu buttons will light.
- The Start/Pause and Light buttons on the left display will light.
- To check the cooking progress, press the Light button - the light in the lower bowl will come on.

Left Start/Pause button (upper bowl):

- The program indicators will become active, the left display will alternate between the default temperature and time, the left Start/Pause button will flash, and the Light, Time/Temperature, and Menu buttons will light.
- The Start/Pause and Sync buttons on the right display will light.
- To check the cooking progress, press the Light button - the light in the upper bowl will light.

Automatic mode (single-bowl cooking):

- In operating mode, select an automatic program by repeatedly pressing the “Menu” button until the desired program indicator lights up.
- The preset time and temperature for each program are listed in Table 1.
- If necessary, you can adjust the temperature (80ºC - 200ºC) and cooking time (1 - 60 minutes) by pressing the “Time/Temperature” button for the selected bowl.
- Press the “+” or “-” button for the selected bowl to set the value.

Note: To change the parameter being adjusted, press the “Time/Temperature” button again.

- Press the “Start/Pause” button for the selected bowl. The cooking process in the

selected bowl will begin. The indicator for the selected program will flash for a few seconds, then remain lit. The display will alternately show the cooking time and temperature for the selected program.

Note: If you do not press the Start/Pause button, the selected program will also start automatically after two seconds.

Automatic mode (cooking in two bowls):

- In standby mode, press the right “Start/Pause” button - the appliance will switch to operating mode for the lower bowl.
- Press the right “Menu” button and select the desired program.
- Press the right “Start/Pause” button - the cooking process in the lower bowl will begin. The indicator for the selected program will flash for a few seconds, then turn on. The right display will alternately display the cooking time and temperature for this program.
- Press the left “Start/Pause” button - the appliance will switch to operating mode for the upper bowl.
- Press the left “Menu” button and select the desired program.
- Press the left “Start/Pause” button - the cooking process in the upper bowl will begin. The indicator for the selected program will flash for a few seconds, then turn on (simultaneously with the indicator for the program for the lower bowl). The left display will alternately display the cooking time and temperature for this program.
- If necessary, you can adjust the temperature (80ºC - 200ºC) and cooking time (1 - 60 minutes). To do this, press the “Time/Temperature” button for the corresponding bowl.
- To check the cooking progress, press the “Light” button - the light in both bowls will light up.
- If the program finishes early in one of the bowls, a five-time beep will sound, the corresponding program indicator and display will go out, the display for that bowl will show “End,” and the appliance will enter standby mode for that bowl.

Notes:

- Bowl selection can be done in any order.
- If the “Start/Pause” button is not pressed to start the selected program, the selected program will start automatically after two seconds.
- The same principle applies to finishing cooking in any bowl.
- When cooking in one of the bowls is finished, the backlight will only work for the active bowl.

Manual mode (cooking in one or two bowls):

The air fryer allows you to set your own cooking time (1 - 60 minutes) and temperature (80ºC - 200ºC):

- Switch to the operating mode and press the “Time/Temperature” button for the selected bowl.
- Press the “+” or “-” button for the selected bowl to set the value.

Note: To change the parameter being adjusted, press the “Time/Temperature” button again.

- Press the “Start/Pause” button for the selected bowl to begin the cooking process.

Synchronization function:

If you need to cook simultaneously in both bowls using the same program for the same type of food, follow these steps:

- In standby mode, press the left “Start/Pause” button - the appliance will switch to the upper bowl mode.
- Press the left “Menu” button and select the desired program.

- Press the “Synchronization” button - the “Start/Pause” buttons on both sides will flash.
- Press the left “Start/Pause” button - the cooking process will begin in both bowls. The indicator for the selected program will flash for a few seconds, then remain lit. Both displays will alternately show the cooking time and temperature for this program.
- To check the cooking progress, press the “Light” button - the light in both bowls will light.

Note: The order in which you select the bowls for synchronization can be any.

During cooking:

If necessary, shake or turn the food in the bowls:

- Remove and shake the bowl by the handle, or place the bowl on a heat-resistant surface and turn the food over. Cooking stops in the bowl you removed. Cooking continues in the second bowl.
- Replace the bowl in the appliance body - cooking will resume at the temperature and time settings previously set.

Stopping:

- Press and hold the right/left “Start/Pause” button to completely stop the program in the corresponding bowl.
- The appliance will turn on the fan for 15 seconds to cool, then go into standby mode.
- Restart the brewing cycle in automatic or manual mode for the desired bowl.

Pause:

- Press the right/left “Start/Pause” button once to pause the program in the corresponding bowl. The program indicator and the “Start/Pause” button for the selected bowl will flash. After a few seconds, the appliance will pause and cooking will stop.
- Press the “Start/Pause” button again. The program indicator and the “Start/Pause” button will remain lit, and cooking in the selected bowl will resume.
- The appliance will resume operation from the temperature and time values that were set for the selected bowl before pausing.

Note:

When using the “Sync” mode, pressing one of the “Start/Pause” buttons will pause both bowls.

After cooking:

- When cooking is complete, a five-times beep will sound, the automatic program indicator (if selected) will go out, “End” will appear, the appliance will turn on the cooling fan for 15 seconds, and the airfryer will enter standby mode.
- Unplug the power cord from the power outlet.
- Carefully remove the bowl, avoiding touching the hot surfaces.
- Check if the food is done - if necessary, return the bowl to the appliance body and cook for a few more minutes.
- Transfer the finished food to a plate or other container.
- Do not turn the bowl and rack upside down, otherwise the fat accumulated on the bottom will drip onto the cooked food.

6. AUTOMATIC PROGRAM USING TIPS

- Larger quantities of food require longer cooking times, and vice versa.
- Use perforated liners and silicone-coated parchment paper to protect the non-stick coating, prevent food from sticking, and make cleaning easier. Do not fill the entire basket with parchment paper or liners to avoid restricting air circulation. Do not allow the heating element to come into contact with the parchment paper

or liners. Never operate the air fryer with empty parchment paper.
- Use baking pans made of silicone, aluminum, or other suitable materials.

Table 1

Product	Quantity (g)	Time (min)	Temperature (ºC)	Remarks
French fries	100-600	20-25	200	Shake while cooking
Bakery	500-1000	20-30	180	Do not turn over/shake
Fish	100-500	18-25	185	Can be turned over during cooking
Prawns	100-500	15-20	200	Can be turned over during cooking
Pizza	100-500	25-30	200	Do not turn over/shake
Chicken wings	100-500	15-25	200	Can be turned over during cooking
Steaks	100-600	15-20	200	Can be turned over during cooking
Chicken	100-500	22-45	200	Can be turned over during cooking
Sausages	100-500	15-20	185	Can be turned over during cooking
Kebab	100-500	15-20	200	Can be turned over during cooking

7. CLEANING AND MAINTENANCE

Disassembly:
- Switch off the appliance and make sure that the appliance has finished working.
- Unplug the appliance.
- Wait until the frying bowl and the grate inside have completely cooled down.

Cleaning:
- It is recommended to wash the bowl and grill of the air fryer immediately after it has cooled down (usually 15-20 minutes) to prevent the fat from solidifying and food residue from sticking.
- Remove any food residue.
- Wash all parts that have come into contact with food with warm water and detergent.
- Do not use abrasives, chlorine-containing substances or organic solvents.
- Do not immerse the appliance body in water. Wipe it with a damp cloth.
- Do not wash removable parts in the dishwasher.

8. STORAGE

- Before storing, make sure the appliance is unplugged and has cooled down completely.
- Follow all the requirements in the CLEANING AND MAINTENANCE section.
- Wind up the power cord.
- Store the item in a cool and dry place.

9. TROUBLESHOOTING

Issue	Reason	Solution
Air fryer doesn't work	1. No power in the mains.	1. Check for the power.
The dish was not fully cooked.	1. Too much food in the bowl or the food is cut too large. 2. Insufficient cooking time 3. Insufficient cooking temperature.	1. Reduce the amount of food, change the cutting method. 2. Increase the cooking time. 3. Increase the cooking temperature.
The food is fried unevenly.	Some foods need to be shaken halfway through the cooking time.	Try removing the bowl several times during cooking and shaking/ turning the food over to ensure even frying.
The dish was prepared without a crispy crust.	The type of food used was designed for cooking in large quantities of boiling oil.	Brush food with oil before cooking.
The bowl does not fit into the body properly.	1. Too much food in the bowl. 2. The grill is not installed correctly.	1. Do not exceed the MAX mark when filling. 2. Fix the grill in the bowl.
White smoke comes out of the air fryer.	1. The cooking process involves using fatty foods and pouring a lot of oil or fat into the tray, which heats up and produces white smoke. 2. Fat residues are on the grill from previous use.	1. Cook fatty cuts in breadcrumbs or foil, or line with parchment paper. 2. Clean the grill after each use.

10. DISPOSAL



This symbol on the product, packaging and/or accompanying documentation means that used electrical and electronic products should not be disposed of with normal household waste. They should be taken to designated collection points.

For more information about the available collection systems, please contact your local authority.

Correct disposal will help to save valuable resources and prevent any potential negative effects on human health and the environment which could otherwise arise from inappropriate waste handling.

KAZ ПАЙДАЛАНУ ЖӨНІНДЕГІ НҰСҚАУЛЫҚ
1. ҚАУІПСІЗДІК ШАРАЛАРЫ

- Құрылғыны пайдалану кезінде зақым келтірмеу үшін қолданар алдында осы нұсқаулықты мұқият оқып шығыңыз.
- Алғашқы пайдалану алдында өнімде көрсетілген техникалық сипаттамалар электр желісінің параметрлеріне сәйкес келетінін тексеріңіз.
- Дұрыс емес өңдеу өнімге, мүліктік зақымға және пайдаланушыға зиян келтіруі мүмкін.
- Құрылғы тек тұрмыста қолдануға арналған. Құрылғы өнеркәсіптік немесе коммерциялық мақсатта пайдалануға арналмаған, сондайақ мыналарды қолдануға арналмаған:
- дүкендердегі, кеңселердегі және басқа да өндірістік үйжайлардағы қызметкерлердің асханаларында;
- шаруа қожалықтарында;
- қонақ үйлердегі, мотельдердегі, пансионаттардағы және басқа да осыған ұқсас тұрғын үйлердегі тұтынушылар.
- Сыртта немесе жоғары ылғалдылық жағдайында пайдаланбаңыз.
- Құрылғы қуат көзіне қосылған болса, оны бөлшектемеңіз. Тазалар алдында немесе оны пайдаланбаған кезде, құралды әрқашан қуат көзінен ажыратыңыз.
- Ток соғу және өрт қаупін азайту үшін құрылғыны немесе оның қуат сымын суға немесе басқа сұйықтықтарға батырмаңыз. Бұл орын алса, оны дереу электр желісінен ажыратып, тексеру үшін қызмет көрсету орталығына хабарласыңыз.
- Құрылғы физикалық, сенсорлық немесе ақылой қабілеттері шектеулі немесе тәжірибесі мен білімі жоқ адамдардың (соның ішінде балалардың) пайдалануына арналмаған, егер олардың қауіпсіздігіне жауапты адам қадағалаусыз немесе құрылғыны пайдалану туралы нұсқау бермеген болса.
- Құрылғыны физикалық, сенсорлық немесе ақылой қабілеттері шектеулі немесе тәжірибесі мен білімі жоқ адамдар, егер оларға құрылғыны қауіпсіз пайдалану бойынша бақылау жүргізілсе және қауіптерді түсінсе, пайдалана алады.
- Бұл құрылғы балалардың пайдалануына арналмаған. Құралды және оның сымын балалардың қолы жетпейтін жерде сақтаңыз.
- Балалардың құрылғымен ойнамауын қадағалау керек.
- Қосылған кезде құрылғыны қараусыз қалдырмаңыз.
- Берілмеген керек-жарақтарды пайдаланбаңыз.
- Құрылғыны зақымдалған қуат сымы арқылы пайдалануға қатаң тыйым салынады. Қуат сымы зақымдалған болса, қауіпті болдырмау үшін оны өндіруші, оның қызмет көрсету агенті немесе соған ұқсас біліктілігі бар адамдар ауыстыруы керек.
- Құрылғыны өзіңіз жөндеуге әрекеттенбеңіз. Ақаулық туындаған жағдайда жақын жердегі қызмет көрсету орталығына хабарласыңыз.
- Қуат сымының өткір жиектерге немесе ыстық беттерге тиіп кетпеуіне көз жеткізіңіз.
- Қуат сымын тартпаңыз, бұрамаңыз немесе ештеңеге орамаңыз.
- Құрылғыны ыстық газ немесе электр плитасының үстіне немесе жылу көздерінің жанына қоймаңыз.
- Құралды толығымен суығанша жылжытпаңыз.
- Тағамды ешқашан үшкір заттармен шығармаңыз, себебі бұл қыздырғыш

элемент пен жабыспайтын жабынды зақымдауы мүмкін.
- Сақ болыңыз: жұмыс кезінде құрылғының корпусы қызып кетеді.
- Құрылғыны перделер сияқты жанғыш заттардың жанында немесе астында қолдануға болмайды.
- Өртке жол бермеу үшін жұмыс кезінде құрылғыны ештеңемен жаппаңыз.
- Құрылғы жұмыс істеп тұрғанда, қол жететін беттердің температурасы жоғары болуы мүмкін.
- Құрылғы сыртқы таймер немесе бөлек қашықтан басқару жүйесі арқылы басқаруға арналмаған.
- Құрылғыны тағаммен шамадан тыс жүктемеңіз.
- Егер өнім біраз уақыт бойы 0ºC төмен температурада болса, оны қосар алдында оны бөлме температурасында кемінде 2 сағат ұстау керек.
- Өндіруші одан әрі ескертусіз өнімнің дизайнына оның қауіпсіздігіне, өнімділігіне және функционалдылығына түбегейлі әсер етпейтін шағын өзгерістер енгізу құқығын өзіне қалдырады.
- Өндірілген күні өнімде және/немесе қаптамада, сондай-ақ ілеспе құжаттамада XX.XXXX форматында көрсетілген, мұнда алғашқы екі сан «XX» шығарылған айды, келесі төрт сан «XXXX» шығарылған жылын білдіреді.



Абайлаңыз! Ыстық бет!

2. МАҚСАТЫ

Аэрогрил - ыстық ауа ағындарын пайдаланып тағамды пісіруге арналған құрылғы.

3. АЛҒАШҚЫ ПАЙДАЛАНУ АЛДЫНДА

- Жаңа қыздыру элементтері алғаш рет қосылған кезде ерекше иіс пен аздаған түтін шығаруы мүмкін. Бұл ақаулықты көрсетпейді.
- Салқындатыңыз, содан кейін ыдысты сүртіңіз және дымқыл таза шүберекпен сүртіңіз.

4. ЖҰМЫСҚА ДАЙЫНДЫҚ

- Құрылғы етті, көкөністерді қуыруға және пісіруге арналған.
- Ыдысқа май құймаңыз, қажет болса тағамға аздап қосыңыз.
- Барлық алынбалы бөлшектерді жылы сумен және жұмсақ жуғыш затпен жуыңыз, денені дымқыл шүберекпен сүртіңіз.

5. ҚҰРЫЛҒЫМЕН ПАЙДАЛАНУ

Орнату:
- Құрылғыны қатты, ыстыққа төзімді көлденең бетке қойыңыз.
- Құрылғының зақымдалмағанына көз жеткізіңіз.

Құрастыру:
- Тостағанды құрылғының корпусынан алыңыз.
- Торды тостағанға салыңыз.

  Абайлаңыз: торсыз қолданбаңыз!
- Тағамды торға салыңыз, тостағанды сырт еткенше құрылғыға салыңыз.

Ескертпелер:

Құрылғы мыналарды дайындауға арналған:
– бос ыдысты құрылғыға салып, бір ыдыста.
– екі ыдыста бір уақытта.

Қосу:



- Құрылғыны розеткаға қосыңыз. Дыбыстық сигнал естіледі, дисплейдегі барлық индикаторлар жыпылықтап, содан кейін сөнеді, ал Бастау/Үзіліс түймелерінің екеуі де жанады. Құрылғы күту режимінде.
- Төменгі немесе жоғарғы ыдыс үшін сәйкесінше оң немесе сол жақ Бастау/Үзіліс түймесін басыңыз. Құрылғы жұмыс режиміне өтеді:

Оң жақ Бастау/Үзіліс түймесі (төменгі ыдыс):

- Бағдарлама индикаторлары белсенді болады, оң жақ дисплей әдепкі температура мен уақыт арасында ауысады, оң жақ Бастау/Үзіліс түймесі жыпылықтайды, ал Синхрондау, Уақыт/Температура және Мәзір түймелері жанады.
- Сол жақ дисплейдегі Бастау/Үзіліс және Жарық түймелері жанады.
- Пісіру барысын тексеру үшін Жарық түймесін басыңыз - төменгі ыдыстағы шам жанады.

Сол жақ Бастау/Үзіліс түймесі (жоғарғы ыдыс):

- Бағдарлама индикаторлары белсенді болады, сол жақ дисплей әдепкі температура мен уақыт арасында ауысады, сол жақ Бастау/Үзіліс түймесі жыпылықтайды, ал Шам, Уақыт/Температура және Мәзір түймелері жанады.
- Оң жақ дисплейдегі Бастау/Үзіліс және Синхрондау түймелері жанады.
- Пісіру барысын тексеру үшін Шам түймесін басыңыз - жоғарғы ыдыстағы шам жанады.

Автоматты режим (бір ыдыста пісіру):

- Жұмыс режимінде қажетті бағдарлама индикаторы жанғанша «Мәзір» түймесін қайта-қайта басып, автоматты бағдарламаны таңдаңыз.
- Әрбір бағдарлама үшін алдын ала орнатылған уақыт пен температура 1-кестеде көрсетілген.
- Қажет болса, таңдалған ыдыс үшін «Уақыт/Температура» түймесін басу арқылы температураны (80ºC - 200ºC) және пісіру уақытын (1 - 60 минут) реттей аласыз.
- Мәнді орнату үшін таңдалған ыдыс үшін «+» немесе «-» түймесін басыңыз.

Ескертпе: Реттелетін параметрді өзгерту үшін Уақыт/Температура түймесін қайтадан басыңыз.

- Таңдалған ыдыс үшін «Бастау/Үзіліс» түймесін басыңыз. Таңдалған ыдыста пісіру процесі басталады. Таңдалған бағдарлама индикаторы бірнеше секунд жыпылықтайды, содан кейін жанып тұрады. Дисплейде таңдалған бағдарлама үшін пісіру уақыты мен температурасы кезекпен көрсетіледі.

Ескертпе: Егер сіз «Бастау/Үзіліс» түймесін баспасаңыз, таңдалған бағдарлама екі секундтан кейін автоматты түрде іске қосылады.

Автоматты режим (екі ыдыста пісіру):

- Күту режимінде оң жақ «Бастау/Үзіліс» түймесін басыңыз - құрылғы төменгі ыдыстың жұмыс режиміне ауысады.
- Оң жақ «Мәзір» түймесін басып, қажетті бағдарламаны таңдаңыз.

- Оң жақ «Бастау/Үзіліс» түймесін басыңыз - төменгі ыдыста пісіру процесі басталады. Таңдалған бағдарламаның индикаторы бірнеше секунд жыпылықтайды, содан кейін қосылады. Оң жақ дисплейде осы бағдарламаның пісіру уақыты мен температурасы кезектесіп көрсетіледі.
- Сол жақ «Бастау/Үзіліс» түймесін басыңыз - құрылғы жоғарғы ыдыстың жұмыс режиміне ауысады.
- Сол жақ «Мәзір» түймесін басып, қажетті бағдарламаны таңдаңыз.
- Сол жақ «Бастау/Үзіліс» түймесін басыңыз - жоғарғы ыдыста пісіру процесі басталады. Таңдалған бағдарламаның индикаторы бірнеше секунд жыпылықтайды, содан кейін қосылады (төменгі ыдыстың бағдарламасының индикаторымен бір уақытта). Сол жақ дисплейде осы бағдарламаның пісіру уақыты мен температурасы кезектесіп көрсетіледі.
- Қажет болса, температураны (80ºC - 200ºC) және пісіру уақытын (1 - 60 минут) реттеуге болады. Ол үшін тиісті ыдыс үшін «Уақыт/Температура» түймесін басыңыз.
- Пісіру барысын тексеру үшін «Жарық» түймесін басыңыз - екі ыдыстағы шам жанады.
- Егер бағдарлама ыдыстардың бірінде ерте аяқталса, бес рет дыбыстық сигнал беріледі, тиісті бағдарлама индикаторы мен дисплей сөнеді, сол ыдыстың дисплейінде «Аяқталды» көрсетіледі және құрылғы сол ыдыс үшін күту режиміне өтеді.

Ескертпелер:

- Ыдысты таңдау кез келген ретпен орындалуы мүмкін.
- Егер таңдалған бағдарламаны іске қосу үшін «Бастау/Үзіліс» түймесі басылмаса, таңдалған бағдарлама екі секундтан кейін автоматты түрде іске қосылады.
- Кез келген ыдыста пісіруді аяқтауға да осы қағида қолданылады.
- Ыдыстардың бірінде пісіру аяқталған кезде, артқы жарық тек белсенді ыдыс үшін ғана жұмыс істейді.

Қолмен басқару режимі (бір немесе екі ыдыста пісіру):

Ауа қуырғышы сізге пісіру уақытын (1 - 60 минут) және температураны (80ºC - 200ºC) өзіңіз орнатуға мүмкіндік береді:

- Жұмыс режиміне ауысып, таңдалған ыдыс үшін «Уақыт/Температура» түймесін басыңыз.
- Мәнді орнату үшін таңдалған ыдыс үшін «+» немесе «-» түймесін басыңыз.

Ескертпе: Реттелетін параметрді өзгерту үшін «Уақыт/Температура» түймесін қайтадан басыңыз.

- Пісіру процесін бастау үшін таңдалған ыдыс үшін «Бастау/Үзіліс» түймесін басыңыз.

Синхрондау функциясы:

Егер сізге екі ыдыста да бір бағдарламаны пайдаланып, бір тағам түріне бір уақытта пісіру қажет болса, келесі қадамдарды орындаңыз:

- Күту режимінде сол жақ «Бастау/Үзіліс» түймесін басыңыз - құрылғы жоғарғы ыдыстың жұмыс режиміне ауысады.
- Сол жақ «Мәзір» түймесін басып, қажетті бағдарламаны таңдаңыз.
- «Синхрондау» түймесін басыңыз - екі жағындағы «Бастау/Үзіліс» түймелері жыпылықтайды.
- Сол жақ «Бастау/Үзіліс» түймесін басыңыз - екі ыдыста да пісіру процесі басталады. Таңдалған бағдарламаның индикаторы бірнеше секунд жыпылықтайды, содан кейін қосылады. Бұл бағдарламаның пісіру уақыты мен температурасы екі дисплейде де кезектесіп тұрады.
- Пісіру барысын тексеру үшін «Жарық» түймесін басыңыз - екі ыдыстағы

шамдар жанады.

Ескертпе: Ыдыстарды синхрондау үшін кез келген ретпен таңдауға болады.

Пісіру кезінде:

Қажет болса, ыдыстардағы тағамды шайқаңыз немесе аударыңыз:

- Ыдысты алып, тұтқасынан шайқаңыз немесе ыдысты ыстыққа төзімді бетке қойып, тағамды аударыңыз. Пісіру сіз алған ыдыста тоқтайды. Пісіру екінші ыдыста жалғасады.
- Ыдысты құрылғы корпусына қайта салыңыз - пісіру бұрын орнатылған температура мен уақыт параметрлерінде жалғасады.

Тоқтату:

- Тиісті ыдыстағы бағдарламаны толығымен тоқтату үшін оң/сол жақ «Бастау/Үзіліс» түймесін басып тұрыңыз.
- Құрылғы суыту үшін желдеткішті 15 секундқа қосады, содан кейін күту режиміне өтеді.
- Қалаған ыдыс үшін қайнату циклін автоматты немесе қолмен режимде қайта бастаңыз.

Үзіліс:

- Тиісті ыдыстағы бағдарламаны кідірту үшін оңға/солға «Бастау/Үзіліс» түймесін бір рет басыңыз. Бағдарлама индикаторы және таңдалған ыдыстың «Бастау/Үзіліс» түймесі жыпылықтайды. Бірнеше секундтан кейін құрылғы кідіртіліп, пісіру тоқтайды.
- «Бастау/Үзіліс» түймесін қайтадан басыңыз. Бағдарлама индикаторы және «Бастау/Үзіліс» түймесі жанып тұрады, ал таңдалған ыдыста пісіру жалғасады.
- Құрылғы кідірту алдында таңдалған ыдыс үшін орнатылған температура мен уақыт мәндерінен жұмысын жалғастырады.

Ескертпе:

«Синхрондау» режимін пайдаланған кезде, «Бастау/Үзіліс» түймелерінің бірін басу екі ыдысты да кідіртеді.

Пісіргеннен кейін:

- Пісіру аяқталғаннан кейін бес рет дыбыстық сигнал беріледі, автоматты бағдарлама индикаторы (егер таңдалса) сөнеді, «Аяқтау» пайда болады, құрылғы салқындату желдеткішін 15 секундқа қосады және аэрогриль күту режиміне өтеді.
- Қуат сымын розеткадан суырыңыз.
- Ыдысты ыстық беттерге тигізбеңіз, абайлап алыңыз.
- Тағамның піскенін тексеріңіз - қажет болса, ыдысты құрылғы корпусына қайтарып, тағы бірнеше минут пісіріңіз.
- Дайын тағамды тәрелкеге немесе басқа ыдысқа салыңыз.
- Ыдысты және сөрені төңкеріп қоймаңыз, әйтпесе түбінде жиналған май пісірілген тағамға тамшылайды.

6. АВТОМАТТЫ БАҒДАРЛАМАЛАРДЫ ПАЙДАЛАНУ БОЙЫНША КЕҢЕСТЕР

- Көп мөлшердегі тағам ұзақ пісіруді қажет етеді және керісінше.
- Жабыспайтын жабынды қорғау, тағамның жабысып қалуын болдырмау және тазалауды жеңілдету үшін перфорацияланған төсемдер мен силиконмен қапталған пергамент қағазын пайдаланыңыз. Ауа айналымын шектемеу үшін себетті толығымен пергамент қағазымен немесе төсемдермен толтырмаңыз. Қыздыру элементінің пергамент қағазымен немесе төсемдерімен жанасуына жол бермеңіз. Аэрофритюрді ешқашан бос пергамент қағазымен пайдаланбаңыз.

• Силиконнан, алюминийден немесе басқа да қолайлы материалдардан жасалған пісіру табаларын пайдаланыңыз.

1-кесте

Өнім	Саны (г)	Уақыт (мин)	Температура (ºC)	Ескертпелер
Фри картобы	100-600	20-25	200	Пісіру кезінде шайқаңыз
Наубайхана	500-1000	20-30	180	Төңкеріп/ шайқамаңыз
Балық	100-500	18-25	185	Пісіру кезінде аударып қоюға болады
Асшаяндар	100-500	15-20	200	Пісіру кезінде аударып қоюға болады
Пицца	100-500	25-30	200	Төңкеріп/ шайқамаңыз
Тауық қанаттары	100-500	15-25	200	Пісіру кезінде аударып қоюға болады
Стейктер	100-600	15-20	200	Пісіру кезінде аударып қоюға болады
Тауық	100-500	22-45	200	Пісіру кезінде аударып қоюға болады
Шұжықтар	100-500	15-20	185	Пісіру кезінде аударып қоюға болады
Кебаб	100-500	15-20	200	Пісіру кезінде аударып қоюға болады

7. ТАЗАЛАУ ЖӘНЕ ҚЫЗМЕТ КӨРСЕТУ

Бөлшектеу:

• Құрылғыны өшіріп, оның пісіп болғанына көз жеткізіңіз.
• Құрылғыны розеткадан суырыңыз.
• Қуыру ыдысы мен торлары толығымен суығанша күтіңіз.

Тазалау:

• Майдың қатып қалуына және тамақ қалдықтарының жабысып қалуына жол бермеу үшін, ауа қуырғыштың ыдысы мен грилі суығаннан кейін бірден (әдетте 15-20 минут) жуылған жөн.
• Кез келген тағам қалдықтарын кетіріңіз.
• Тағамға тиген барлық бөліктерді жылы сумен және жуғыш затпен жуыңыз.
• Абразивті немесе құрамында хлор бар заттарды немесе қолданбаңыз органикалық еріткіштер.
• Құрылғы корпусын суға батырмаңыз. Оны дымқыл шүберекпен сүртіңіз.
• Алынбалы бөлшектерді ыдыс жуғыш машинада жумаңыз.

8. САҚТАУ

- Сақтау алдында құрылғының электр желісінен ажыратылғанына және толық суығанына көз жеткізіңіз.
- ТАЗАЛАУ ЖӘНЕ КҮТІМ бөліміндегі барлық талаптарды орындаңыз.
- Қуат сымын ораңыз.
- Құралды салқын, құрғақ жерде сақтаңыз.

9. АҚАУЛЫҚТАРДЫ ЖОЮ

Мәселе	Себеп	Шешім
Ауа қуырғыш қосылмайды.	1. Желіде кернеу жоқ.	1. Желідегі кернеуді тексеріңіз.
Тағам соңына дейін піспеген.	1. Ыдыста тым көп тағам бар немесе тағам тым үлкен кесілген. 2. Пісіру уақыты жеткіліксіз. 3. Пісіру температурасы жеткіліксіз.	1. Тамақтың мөлшерін азайтыңыз, кесу әдісін өзгертіңіз. 2. Пісіру уақытын көбейтіңіз. 3. Пісіру температурасын арттырыңыз.
Тағам біркелкі емес қуырылған.	Кейбір тағамдарды пісіру уақытының жартысына дейін шайқау керек.	Пісіру кезінде ыдысты бірнеше рет шығарып көріңіз және біркелкі қуыру үшін тағамды шайқаңыз/төңкеріңіз.
Ыдыс қытырлақ қыртыссыз дайындалды.	Қолданылатын өнім түрі көп мөлшерде қайнаған майды пісіруге арналған.	Тағамды пісірер алдында маймен сүртіңіз.
Тостаған денеге дұрыс сыймайды.	1. Ыдыста тым көп тағам бар. 2. Сөре дұрыс орнатылмаған.	1. Толтырған кезде MAX белгісінен асырмаңыз. 2. Тостағандағы торды бекітіңіз.
Ауа гриль ақ түтін шығады.	1. Пісіру процесі майлы тағамдарды пайдалануды және науаға көп май немесе майды құюды қамтиды, ол қызып, ақ түтін шығарады. 2. Грильде бұрынғы пайдаланудан қалған май қалдықтары бар.	1. Майлы кесектерді нан үгінділеріне немесе фольгаға пісіріңіз немесе пергамент қағазымен сызыңыз. 2. Әрбір қолданғаннан кейін торды тазалаңыз.

10. ЖОҚ ЖАСАУ



Өнімдегі, қаптамадағы және/немесе ілеспе құжаттамадағы бұл таңба пайдаланылған электр және электрондық өнімдерді кәдімгі тұрмыстық қалдықтармен бірге тастауға болмайтынын білдіреді. Оларды арнайы [redacted] жинау орындарына апару керек.

Қолжетімді жинау жүйелері туралы қосымша ақпарат алу үшін жергілікті билікке хабарласыңыз.

Дұрыс кәдеге жарату құнды ресурстарды үнемдеуге және қалдықтарды дұрыс емес өңдеуден туындауы мүмкін адам денсаулығы мен қоршаған ортаға кез келген ықтимал теріс әсерлердің алдын алуға көмектеседі.

SCARLETT®

Забота начинается с меня