RED SOLUTION

Аэрогриль WSL230



Руководство по эксплуатации

Гарантийный талон

©RED SOLUTION®. Все права защищены. 2026
Воспроизведение, передача, распространение, перевод или другая переработка данного документа или любой его части без предварительного письменного разрешения правообладателя запрещены.

СОДЕРЖАНИЕ

МЕРЫ БЕЗОПАСНОСТИ 5
Технические характеристики 6
Комплектация 6
Устройство прибора 6
Панель управления 7
I. ПЕРЕД НАЧАЛОМ ИСПОЛЬЗОВАНИЯ 7
II. ЭКСПЛУАТАЦИЯ ПРИБОРА 7
Сводная таблица рабочих параметров 9
Ошибки при приготовлении и способы их устранения 9
III. УХОД ЗА ПРИБОРОМ 10
Хранение и транспортировка 10
IV. ПЕРЕД ОБРАЩЕНИЕМ В СЕРВИС-ЦЕНТР 10
V. ГАРАНТИЙНЫЕ ОБЯЗАТЕЛЬСТВА 11
Гарантийный талон 19

RUS Русский язык 5

KAZ Казахский язык 12

УВАЖАЕМЫЙ ПОКУПАТЕЛЬ!

Благодарим вас за то, что отдали предпочтение бытовой технике RED SOLUTION.

RED SOLUTION – это качество, надежность и неизменно внимательное отношение к потребностям клиентов. Надеемся, что вам понравится продукция компании и вы также будете выбирать наши изделия в будущем.

Хотите узнать больше? Посетите наш сайт www.redsolution.company.
Здесь вы найдете самую актуальную информацию о предлагаемой технике и ожидаемых новинках, сможете получить консультацию онлайн, а также заказать продукцию RED SOLUTION и оригинальные аксессуары к ней в нашем интернет-магазине.

Служба поддержки пользователей RED SOLUTION в России: 8-800-511-86-19.

Изготовитель: Чжэцзян Тянси Кичен Эпплайанс Ко., Лтд.
Адрес : №7 Шенъян Роад, Хужен Таун,Цзиюн Кантри, Чжэцзян, Китай, Почтовый индекс: 321404.

Импортер в Российской Федерации: ООО «РЭД».
Адрес: 108810, г. Москва, вн. тер. г. муниципальный округ Внуково, п. Совхоза Крекшино, ул. Озерная, д. 5, стр.1, помещ. 22. ИНН: 7713491474.

Прежде чем использовать прибор, внимательно прочтите руководство по эксплуатации и сохраните его для справки. Правильное использование прибора значительно продлит срок его службы.

Актуальную версию руководства по эксплуатации см. на нашем сайте www.redsolution.company на странице соответствующего продукта. Версия, опубликованная на сайте, считается приоритетной.

МЕРЫ БЕЗОПАСНОСТИ

Меры безопасности и инструкции, содержащиеся в данном руководстве, не охватывают все возможные ситуации, которые могут возникнуть в процессе эксплуатации прибора. При работе с прибором руководствуйтесь здравым смыслом, будьте осторожны и внимательны.

·Аэрогриль WSL230 предназначен для термообработки пищевых продуктов. Используйте прибор только по назначению. Использование прибора в целях, отличающихся от указанных в данном руководстве, нарушает правила эксплуатации.

· Производитель не несет ответственности за повреждения, вызванные несоблюдением требований по технике безопасности и правил эксплуатации прибора.

· Данный электроприбор предназначен для использования в быту и может применяться в квартирах, загородных домах или в других подобных непромышленных условиях. Промышленное или любое другое нецелевое использование прибора нарушает условия надлежащей эксплуатации. В этом случае производитель не несет ответственности за возможные последствия.

· Перед подключением к электросети проверьте, совпадает ли ее напряжение с номинальным напряжением питания прибора (см. технические характеристики или заводскую табличку прибора).

· Используйте удлинитель, рассчитанный на потребляемую мощность прибора. Несоответствие параметров может привести к короткому замыканию или возгоранию кабеля.

· Подключайте прибор только к розеткам, имеющим заземление, — это обязательное требование защиты от поражения электрическим током. Используя удлинитель, убедитесь, что он также имеет заземление.

· Не оставляйте работающий прибор без присмотра. Прибор не предназначен для работы с помощью внешнего таймера или отдельной системы удаленного управления.

· Во время работы металлические части прибора нагреваются. Не дотрагивайтесь до них руками, когда прибор подключен к электросети. Не дотрагивайтесь до внутренних поверхностей нагретого прибора.

· Продукты могут гореть, поэтому прибор не следует использовать вблизи или под легковоспламеняющимися материалами, например занавесками.

· Не запускайте нагрев, если в чаше нет продуктов (за исключением профилактического нагрева перед первым использованием).

· Выключайте прибор из розетки после использования, а также во время его очистки или перемещения. Извлекайте электрошнур сухими руками, удерживая его за штепсель, а не за провод.

· Не протягивайте шнур электропитания в дверных проемах или вблизи источников тепла. Следите за тем, чтобы электрошнур не перекручивался и не перегибался, не соприкасался с острыми предметами, углами и кромками мебели.

! ПОМНИТЕ: Случайно повредив кабель электропитания, можно вызвать неполадки, которые не соответствуют условиям гарантии, а также получить удар током. Во избежание опасности, замену поврежденного шнура питания должен производить только изготовитель, сервисная служба или аналогичный квалифицированный персонал.

· Не устанавливайте прибор на мягкую и нетермостойкую поверхность, не накрывайте его во время работы: это может привести к перегреву и поломке прибора.

· Следите, чтобы во время работы прибор находился на расстоянии не менее 10 см от легковоспламеняющихся материалов (шторы, обои и т. п.).

· Не загораживайте вентиляционные отверстия прибора, препятствуя отводу воздуха, в частности не ставьте прибор задней панелью вплотную к стене и не ставьте ничего на прибор.

· Запрещено эксплуатировать прибор на открытом воздухе: попадание влаги или посторонних предметов внутрь корпуса прибора может серьезно повредить его.

· Используйте прибор на высоте не более 2000 м над уровнем моря.

· Перед очисткой прибора убедитесь, что он отключен от электросети и полностью остыл. Строго следуйте инструкциям по очистке прибора.

! ЗАПРЕЩАЕТСЯ погружать корпус прибора в воду или помещать его под струю воды! Не допускайте попадания влаги во встроенный вентилятор.

· Прибор не предназначен для использования лицами (включая детей) с пониженными физическими, психическими или умственными способностями или при отсутствии у них опыта или знаний, если они не находятся под контролем или не проинструктированы об использовании данного прибора лицом, ответственным за их безопасность. Дети должны находиться под присмотром, чтобы не допустить игры с прибором.

· Запрещено самостоятельно ремонтировать прибор или изменять его конструкцию. Ремонтировать прибор вправе только специалист авторизованного сервис-центра. Непрофессионально выполненная работа может привести к поломке прибора, травмам и повреждению имущества.

! ВНИМАНИЕ! Запрещено использовать прибор при любых неисправностях.

ОСТОРОЖНО! Горячая поверхность!

Технические характеристики

Модель	WSL230
Мощность	1700 Вт
Напряжение	220–240 В~, 50/60 Гц
Защита от поражения электротоком	I
Защита от перегрева	есть
Тип нагревательного э лемента	ТЭН
Управление	сенсорное, механическое
Дисплей	светодиодный
Материал корпуса	пластик
Покрытие чаши	антипригарное
Объем чаши	8 л
Диапазон рабочих температур	40-200 °С, шаг 5 °С
Диапазон регулировки времени	5-90 мин, шаг 1 мин
Автоматических программ	8
Блокировка от детей	есть
Нескользящие ножки	есть
Подсветка рабочей зоны и смотровое окошко	есть
Габаритные размеры (Ш × В × Г)	262 x 300 x 482 мм
Длина шнура электропитания	1 м
Вес нетто	5,2 кг

Автоматические программы

Крылья
Ребра
Картофель фри
Овощи
Кекс
Стейк
Морепродукты
Сушка

Функции

Энергонезависимая память (до 1 ч)
Напоминание перевернуть продукт
Подсветка рабочей камеры

Комплектация

Аэрогриль	1 шт.
Чаша	1 шт.
Решетка в чашу	1 шт.
Руководство по эксплуатации и гарантийный талон	1 шт.

Производитель, постоянно совершенствуя свою продукцию, имеет право изменять ее конструкцию, комплектацию и технические характеристики без уведомления об этом. В технических характеристиках допускается погрешность ±10 %.

Устройство прибора

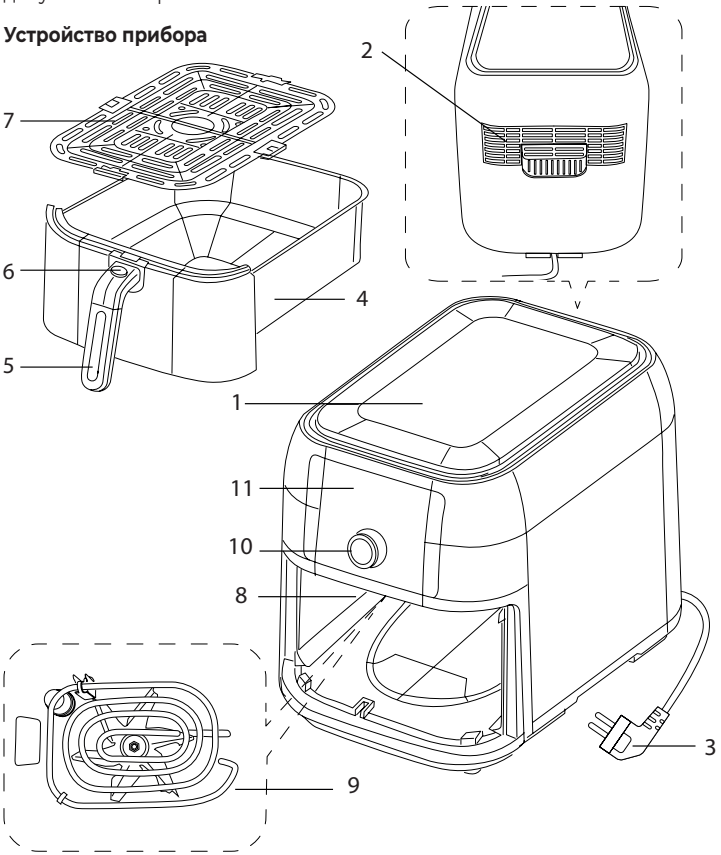

1. Корпус прибора
2. Вентиляционное отверстие
3. Шнур электропитания
4. Чаша
5. Ручка чаши
6. Кнопка извлечения чаши
7. Решетка для установки в чашу
8. Рабочая камера
9. Нагревательный элемент
10. Рукоятка управления
11. Дисплей панели управления

Панель управления

1. Индикаторы автоматических программ
2. Индикатор единицы измерения температуры (градусы Цельсия)
3. Индикатор единицы измерения времени (минуты)
4. Кнопка подсветки рабочей камеры
5. Кнопка включения/выключения прибора
6. Рукоятка управления
7. Кнопка настройки времени
8. Кнопка настройки температуры
9. Числовой индикатор значения параметра

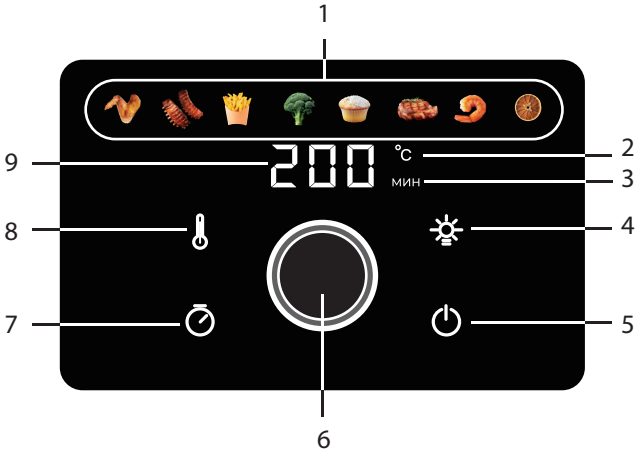

I. ПЕРЕД НАЧАЛОМ ИСПОЛЬЗОВАНИЯ

Аккуратно достаньте прибор и его комплектующие из коробки. Удалите все упаковочные материалы и рекламные наклейки.

! Обязательно сохраните на месте предупреждающие наклейки, наклейки-указатели (при наличии) и табличку с серийным номером прибора на его корпусе!

! После транспортировки или хранения при низких температурах выдержите прибор при комнатной температуре не менее 2 часов перед включением.

Полностью размотайте электрошнур. Корпус прибора протрите влажной тканью. Съемные детали промойте теплой водой, тщательно просушите все элементы прибора перед подключением к электросети.

Установите прибор на ровную твердую сухую горизонтальную поверхность так, чтобы выходящий из вентиляционного отверстия горячий воздух не попадал на обои, декоративные покрытия, электронные приборы и другие предметы или материалы, которые могут пострадать от повышенной температуры.

Перед использованием убедитесь в том, что внешние и видимые внутренние части прибора не имеют повреждений, сколов и других дефектов.

! Прежде чем использовать прибор по назначению, запустите нагрев без продуктов на максимальной температуре в течение 5 мин, чтобы удалить техническую защитную смазку. Затем отключите прибор от электросети, дайте остыть и очистите чашу и решетку, руководствуясь разделом «Уход за прибором».

II. ЭКСПЛУАТАЦИЯ ПРИБОРА

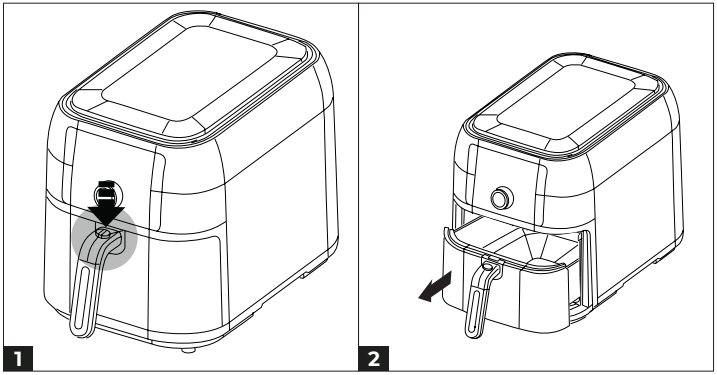

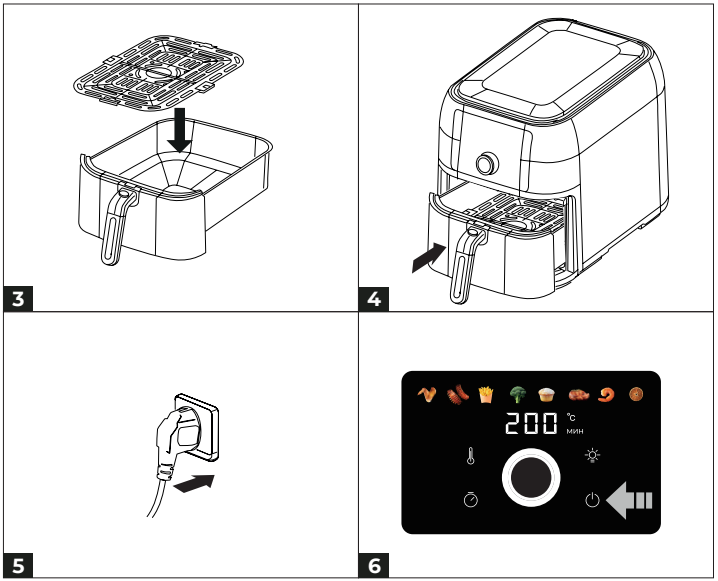

Начало использования

1. Подготовьте ингредиенты согласно выбранному рецепту. Выньте чашу, нажав кнопку извлечения чаши. Разместите ингредиенты в чаше и установите чашу в корпус прибора до щелчка.

! Чтобы продукты не прилипали ко дну чаши, можно использовать решетку из комплекта поставки.

! Чаша не является полностью герметичной! Следите за уровнем жидкости, которая может скопиться на дне чаши во время готовки и, если ее слишком много, протечь. Будьте внимательны при работе с влажными, водянистыми и сочными продуктами.

2. Подключите прибор к электросети. Раздастся звуковой сигнал. Дисплей на секунду загорится, а затем погаснет, кроме кнопки ⏻ (режим ожидания).
3. Чтобы включить дисплей, нажмите ⏻. Теперь прибор находится в рабочем режиме и готов к дальнейшей работе!

Автоотключение

Если в рабочем режиме не выполнять никаких действий дольше 5 мин, прибор перейдет в режим ожидания (на дисплее отобразится ⏻). Нажмите эту кнопку, чтобы вернуться к работе.

Использование автоматических программ

1. В рабочем режиме вращайте рукоятку управления вправо или влево, чтобы выбрать нужную программу: индикатор выбранной программы в верхней части дисплея будет мигать. Нажмите на рукоятку для подтверждения выбора программы с настройками по умолчанию.
2. Приготовление запустится с подтвержденными настройками. На дисплее будет гореть символ выбранной программы, а также будут попеременно отображаться температура и обратный отсчет времени до готовности.
3. Если нужно приостановить выполнение работающей программы, нажмите на рукоятку (пока выполнение на паузе, символ программы и числовой индикатор с текущими значениями параметров будут мигать). Нажмите еще раз, чтобы продолжить работу.
4. Если нужно полностью прервать работу программы, нажмите ⏻. Вентилятор продолжит работать еще несколько секунд после отключения.
5. По окончании выполнения программы 5 раз прозвучит сигнал, на дисплее на несколько секунд отобразится **END** (готово), после чего прибор перейдет в режим ожидания. Вентилятор продолжит работать еще несколько секунд после готовности. Достаньте чашу и извлеките продукт.
Если чашу извлечь во время работы, то после установки чаши нагрев продолжится с заданными ранее настройками. Также настройки запоминаются, если во время работы прибор будет отключен от сети.
6. Отключите прибор от электросети.
7. Очистите прибор, руководствуясь разделом «Уход за прибором».

Настройка рабочих параметров вручную

Вы можете задать нужные вам температуру и время приготовления как до запуска программы, так и во время ее выполнения.
1. В рабочем режиме нажмите кнопку ⏱, чтобы перейти к настройке времени (числовой индикатор будет мигать несколько секунд, ожидая внесения изменений, и перестанет мигать при бездействии).
2. Вращая рукоятку вправо или влево, установите нужную температуру.
3. Нажмите кнопку 🌡, чтобы перейти к настройке температуры (числовой индикатор будет мигать несколько секунд, ожидая внесения изменений, и перестанет мигать при бездействии).
4. Вращая рукоятку вправо или влево, установите нужное время.
5. Нажмите на рукоятку для подтверждения изменений и запуска программы.

Сводная таблица рабочих параметров

Программа	Температура по умолчанию	Время по умолчанию	Диапазон настройки времени / шаг	Диапазон настройки температуры / шаг
Крылья	180 °C	25 мин	05–60 мин / 1 мин	140–200 °C / 5 °C
Ребра	200 °C	25 мин	05–60 мин / 1 мин	140–200 °C / 5 °C
Картофель фри	200 °C	20 мин	05–60 мин / 1 мин	140–200 °C / 5 °C
Овощи	180 °C	25 мин	05–60 мин / 1 мин	140–200 °C / 5 °C
Кекс	180 °C	25 мин	05–90 мин / 1 мин	120–200 °C / 5 °C
Стейк	200 °C	15 мин	05–30 мин / 1 мин	160–200 °C / 5 °C
Морепродукты	190 °C	10 мин	05–60 мин / 1 мин	140–200 °C / 5 °C
Сушка	40 °C	8 часов	30 мин-24 часа / 1 час	40–80 °C / 5 °C

Напоминание перевернуть продукт

Если заданное время приготовления больше 6 мин, прибор напомнит о необходимости перевернуть продукт, чтобы он пропекся более равномерно. По прошествии двух третей от общего времени приготовления прозвучат 4 сигнала и на дисплее отобразится SHE (перевернуть). Выньте чашу, переверните продукт и установите чашу снова на место, после чего напоминание исчезнет.
Применяется ко всем программам, кроме программы «Кекс».

Подсветка рабочей камеры

Чтобы включить подсветку рабочей камеры, в рабочем режиме нажмите кнопку ☼ ; чтобы выключить, нажмите еще раз. Если чаша не установлена, кнопка ☼ неактивна. При извлечении чаши подсветка автоматически гаснет.
Для получения качественного результата предлагаем воспользоваться рецептами по приготовлению блюд из кулинарной книги, доступной онлайн в приложении «Готовим с RED». Скачать приложение можно, отсканировав QR-код:

Ошибки при приготовлении и способы их устранения
В представленной ниже таблице собраны типичные ошибки, допускаемые при приготовлении пищи в приборе, рассмотрены возможные причины и пути их решения.

Возможные причины	Способы решения
БЛЮДО НЕ ПРИГОТОВИЛОСЬ ДО КОНЦА	
Установлена слишком низкая температура приготовления	Установите необходимую температуру, следуйте указаниям книги рецептов
Установлено слишком маленькое время приготовления	Установите необходимое время, следуйте указаниям книги рецептов
Ингредиенты нарезаны слишком крупно, нарушены общие пропорции закладки продуктов	Подбор ингредиентов, способ их нарезки, пропорции закладки должны соответствовать выбранному рецепту. Следуйте указаниям книги рецептов
НИЖНЯЯ ЧАСТЬ ПРОДУКТА ПРОЖАРИВАЕТСЯ МЕНЬШЕ ВЕРХНЕЙ	
Ингредиенты в чаше располагаются слишком плотно	Рекомендуется во время приготовления периодически переворачивать ингредиенты для более равномерного приготовления
БЛЮДО ПЕРЕЖАРИВАЕТСЯ	
Установлена слишком высокая температура приготовления	Снизьте температуру приготовления, следуйте указаниям книги рецептов
Установлено слишком большое время приготовления	Сократите время приготовления, следуйте указаниям книги рецептов

Возможные причины	Способы решения
ИЗ ПРИБОРА ВЫХОДИТ БЕЛЫЙ ДЫМ	
Из готовящихся продуктов выделяется жир	Такое возможно при использовании достаточно жирных ингредиентов. Это не является неисправностью
Чаша не была очищена после предыдущего использования	Чашу необходимо очищать после каждого использования

III. УХОД ЗА ПРИБОРОМ

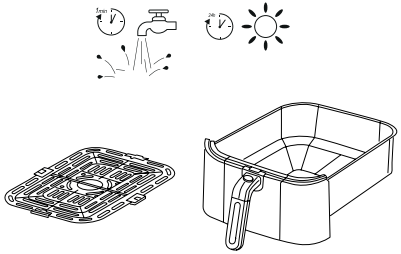

! ВНИМАНИЕ! Перед очисткой убедитесь, что прибор отключен от электросети и полностью остыл!
Протирайте корпус прибора влажной мягкой тканью, следя за тем, чтобы влага не попала внутрь корпуса прибора.
Чашу и решетку необходимо очищать после каждого использования мягкой губкой и средством для мытья посуды. Запрещается очищать в посудомоечной машине! При сильном загрязнении налейте в чашу теплой воды и оставьте на некоторое время отмокать, после чего очистите. Обязательно протрите внешнюю поверхность чаши насухо, прежде чем установить ее в корпус прибора.
Стенки внутренней камеры прибора и нагревательные элементы можно очистить увлажненной (не мокрой!) губкой или салфеткой.
! ЗАПРЕЩАЕТСЯ использовать при очистке прибора грубые салфетки или губки, абразивные пасты. Также недопустимо использовать любые химически агрессивные или другие вещества, не рекомендованные для применения с предметами, контактирующими с пищей.
! ЗАПРЕЩАЕТСЯ погружать корпус прибора в воду или помещать его под струю воды! Не допускайте попадания влаги во встроенный вентилятор.

Хранение и транспортировка

Перед хранением и повторной эксплуатацией очистите все части прибора. Храните прибор в сухом вентилируемом месте вдали от нагревательных приборов и попадания прямых солнечных лучей.
При транспортировке и хранении запрещается подвергать прибор механическим воздействиям, которые могут повредить прибор и/или нарушить целостность упаковки.
Берегите упаковку прибора от воды и других жидкостей.

IV. ПЕРЕД ОБРАЩЕНИЕМ В СЕРВИС-ЦЕНТР

Неисправность	Возможная причина	Способ устранения
Дисплей не загорается, нагрев не происходит	Шнур электропитания не подсоединен к электросети	Подсоедините шнур питания прибора к электросети
	В электророзетке отсутствует напряжение	Подключите прибор к исправной электророзетке
После завершения работы слышен звук работающего вентилятора	В нормальных условиях вентилятор продолжает работать еще несколько секунд после выключения	Не является неисправностью
Во время работы появился посторонний запах	Прибор перегрелся	Сократите время непрерывной работы прибора. Увеличьте интервалы между включениями
	Прибор новый, запах исходит от защитного покрытия	Проведите тщательную очистку прибора (см. «Уход за прибором»). Запах исчезнет после нескольких включений

Если неисправность устранить не удалось, обратитесь в авторизованный сервисный центр.

V. ГАРАНТИЙНЫЕ ОБЯЗАТЕЛЬСТВА

На данное изделие предоставляется гарантия сроком на 12 месяцев с момента его приобретения или с даты изготовления изделия (если дату продажи определить невозможно). В течение гарантийного периода изготовитель обязуется устранить путём ремонта, замены деталей или замены всего изделия любые заводские дефекты.
Гарантия вступает в силу только в том случае, если дата покупки подтверждена печатью магазина и подписью продавца на оригинальном гарантийном талоне. Настоящая гарантия признаётся лишь в том случае, если изделие применялось в соответствии с руководством по эксплуатации, не ремонтировалось, не разбиралось и не было повреждено в результате неправильного обращения с ним, а также сохранена полная комплектность изделия. Данная гарантия не распространяется на естественный износ изделия. Настоящая гарантия не распространяется на изделия, используемые в промышленных и/или коммерческих целях.

Гарантия не распространяется на изделия с повреждениями, вызванными:

- неправильной эксплуатацией, небрежным обращением, неправильным подключением, несоблюдением прилагаемого руководства;
- механическими, тепловыми и иными повреждениями, возникшими по причине неправильной эксплуатации, небрежного отношения или несчастного случая;
- несвоевременной очисткой фильтров, пылесборников и других частей и аксессуаров, требующих периодической очистки и замены;
- попаданием внутрь посторонних предметов, жидкостей, насекомых, грызунов и т. д.;
- повреждением электрических шнуров;
- подключением в сеть с напряжением, отличным от указанного в правилах эксплуатации на изделие, или если параметры питающей сети не соответствуют стандартным;
- неквалифицированным ремонтом и другими вмешательствами, повлёкшими изменения конструкции изделия;
- изменением или удалением серийного номера, или если серийный номер неразборчиво напечатан.

Гарантия не распространяется на узлы, механизмы и аксессуары, имеющие срок естественного износа (щётки для пылесосов, металлические чаши мультиварок и формы для выпекания с антипригарным покрытием, сетка-нож для соковыжималок, ножи, мешки-пылесборники, сменные фильтры, шампуни, жидкости и т. д.), а также на аккумуляторы и батареи питания. В соответствии с руководством по эксплуатации под действие гарантии не подпадают работы по периодическому обслуживанию изделия.
Срок службы изделия и срок действия гарантийных обязательств на него исчисляются со дня продажи или с даты изготовления изделия (в случае, если дату продажи определить невозможно).

Дату изготовления прибора можно найти в серийном номере, расположенном на идентификационной наклейке на корпусе изделия. Серийный номер состоит из 13 знаков. 6-й и 7-й знаки обозначают месяц, 8-й — год выпуска устройства.

0	0	0	0	0	1	1	2	3	3	3	3	3

1 — месяц производства (01 — январь, 02 — февраль... 12 — декабрь),
2 — год производства (1 — 2021 г., 2 — 2022 г.... 0 — 2030 г.),
3 — серийный номер модели.

Установленный производителем срок службы прибора составляет 3 года со дня его приобретения при условии, что эксплуатация изделия производится в соответствии с данным руководством, применимыми техническими стандартами и при соблюдении условий гарантийного обслуживания.



Упаковку, руководство пользователя, а также сам прибор необходимо утилизировать в соответствии с местной программой по переработке отходов. После окончания срока службы не выбрасывайте прибор вместе с бытовыми отходами. Передайте его в специализированный пункт для дальнейшей утилизации. Проявите заботу об окружающей среде. Отходы, образующиеся при утилизации изделий, подлежат обязательному сбору с последующей утилизацией в установленном порядке и в соответствии с действующими требованиями и нормами отраслевой нормативной документации, в том числе в соответствии с СанПиН 2.1.7.1322-03 «Гигиенические требования к размещению и обезвреживанию отходов производства и потребления».

Құрылғыны пайдаланбас бұрын, пайдалану нұсқаулығын мұқият оқып шығыңыз және оларды болашақта анықтама алу үшін сақтап қойыңыз. Құрылғыны дұрыс пайдалану оның қызмет ету мерзімін айтарлықтай ұзартады..

Пайдалану нұсқаулығының соңғы нұсқасымен біздің веб-сайтымыздан танысуға болады www.redsolution.company тиісті өнім бетінде. Веб-сайтта жарияланған нұсқа сенімді нұсқа болып саналады.

ҚАУІПСІЗДІК ШАРАЛАРЫ

Осы нұсқаулықтағы қауіпсіздік шаралары мен нұсқаулар құрылғыны пайдалану кезінде туындауы мүмкін барлық жағдайларды қамтымайды. Құрылғыны пайдаланған кезде ақыл-ойды, сақтықты және мұқияттылықты қолданыңыз.

• WSL230 ауа қуырғышы тамақ өнімдерін термиялық өңдеуге арналған. Құрылғыны тек мақсаты бойынша пайдаланыңыз. Құрылғыны осы нұсқаулықта көрсетілгеннен басқа мақсаттарда пайдалану пайдалану нұсқауларын бұзады.

• Өндіруші құрылғының қауіпсіздік талаптары мен пайдалану ережелерін сақтамау салдарынан келтірілген залал үшін жауапты емес.

• Бұл электр құрылғысы тұрмыстық пайдалануға арналған және пәтерлерде, саяжай үйлерінде немесе басқа да осыған ұқсас өнеркәсіптік емес жерлерде пайдалануға болады. Құрылғыны өнеркәсіптік немесе кез келген басқа өнеркәсіптік емес пайдалану дұрыс жұмыс істеу шарттарын бұзады. Бұл жағдайда өндіруші кез келген ықтимал салдарға жауапты емес.

• Қуат көзіне қоспас бұрын, оның кернеуі құрылғының номиналды кернеуіне сәйкес келетінін тексеріңіз (техникалық сипаттамаларын немесе құрылғының техникалық сипаттамаларын қараңыз).

• Құрылғының қуат тұтынуына арналған ұзартқыш сымын пайдаланыңыз. Дұрыс емес бағалау кабельде қысқа тұйықталуға немесе өртке әкелуі мүмкін.

• Құрылғыны тек жерге қосылған розеткаларға қосыңыз - бұл электр тогының соғуынан қорғау үшін міндетті талап. Ұзартқыш сымын пайдалансаңыз, оның да жерге қосылғанына көз жеткізіңіз.

• Құрылғы жұмыс істеп тұрған кезде оны қарусыз қалдырмаңыз. Құрылғы сыртқы таймерді немесе бөлек қашықтан басқару жүйесін пайдаланып басқаруға арналмаған.

• Құрылғының металл бөліктері жұмыс кезінде қызады. Құрылғы қуат көзіне қосылған кезде оларды қолыңызбен ұстамаңыз. Ыстық құрылғының ішкі беттеріне тимеңіз.

• Тағам күйіп кетуі мүмкін, сондықтан құрылғыны перделер сияқты тез тұтанатын материалдардың жанында немесе астында пайдалануға болмайды.

• Ыдыста тамақ болмаса, қыздыруды бастамаңыз (алғаш рет қолданар алдында алдын алу мақсатында қыздырудан басқа).

• Құрылғыны пайдаланғаннан кейін, тазаламас бұрын немесе оны жылжытқан кезде розеткадан суырыңыз. Қуат сымын құрғақ қолмен, сымнан емес, ашасынан ұстап суырыңыз.

• Қуат сымын есіктер арқылы немесе жылу көздерінің жанынан өткізбеңіз. Қуат сымының майысып қалмағанына немесе майысып қалмағанына және жиһаздың үшкір заттарына, бұрыштарына немесе жиектеріне тимегеніне көз жеткізіңіз.

! ЕСКЕ САЛЫҢЫЗ: Қуат сымын кездейсоқ зақымдау кепілдікте қамтылмаған ақауларға әкелуі мүмкін және электр тогының соғуына әкелуі мүмкін. Қауіпті болдырмау үшін зақымдалған қуат сымын тек өндірушіге, оның қызмет көрсету агентіне немесе сол сияқты білікті мамандарға ауыстыртыңыз.

• Құрылғыны жұмсақ немесе ыстыққа төзімді емес бетке қоймаңыз, жұмыс кезінде жаппаңыз: бұл құрылғының қызып кетуіне және зақымдалуына әкелуі мүмкін.

• Жұмыс кезінде құрылғының жанғыш материалдардан (перделер, тұсқағаздар және т.б.) кемінде 10 см қашықтықта ұсталуын қамтамасыз етіңіз.

• Құрылғының желдеткіш саңылауларын жауып, ауаның шығуына кедергі келтірмеңіз, атап айтқанда, құрылғының артқы панелін қабырғаға тақамаңыз және құрылғының үстіне эштеңе қоймаңыз.

• Құрылғыны далада пайдаланбаңыз: құрылғы корпусының ішіне ылғал немесе бөгде заттардың түсуі оны қатты зақымдауы мүмкін.

• Құрылғыны теңіз деңгейінен 2000 м-ден аспайтын биіктікте пайдаланыңыз.

• Құрылғыны тазаламас бұрын, оның розеткадан ажыратылғанына және толық суығанына көз жеткізіңіз. Тазалау нұсқауларын мұқият орындаңыз. Құрылғыны суға батырмаңыз немесе ағын судың астына қоймаңыз! Кіріктірілген желдеткішке ылғалдың кіруіне жол бермеңіз.

• Бұл құрылғы физикалық, сенсорлық немесе ақыл-ой қабілеттері шектеулі немесе тәжірибесі мен білімі жеткіліксіз адамдардың (соның ішінде балалардың) пайдалануына арналмаған, егер оларға қауіпсіздікке жауапты тұлға құрылғыны пайдалану туралы бақылау немесе нұсқаулық бермесе. Балалардың құрылғымен ойнамауын қамтамасыз ету үшін оларды бақылауда ұстау керек.

• Құрылғыны өзіңіз жөндеуге немесе өзгертуге тырыспаңыз. Құрылғыны жөндеуге тек уәкілетті қызмет көрсету орталығының маманы ғана құқылы. Кәсіби емес жөндеу құрылғының істен шығуына, жеке жарақатқа және мүліктің бүлінуіне әкелуі мүмкін.

АБАЙ БОЛЫҢЫЗ! Құрылғы дұрыс жұмыс істемесе, оны пайдаланбаңыз.

АБАЙ БОЛЫҢЫЗ! Ыстық бет!