RED SOLUTION

Аэрогриль
WS270

+1 год гарантии

Руководство по эксплуатации

Гарантийный талон



СОДЕРЖАНИЕ

МЕРЫ БЕЗОПАСНОСТИ 4
Технические характеристики 6
Комплектация 7
Устройство прибора 8
I. ПЕРЕД НАЧАЛОМ ИСПОЛЬЗОВАНИЯ 10
II. ЭКСПЛУАТАЦИЯ ПРИБОРА 10
Сводная таблица рабочих параметров 13
Ошибки при приготовлении и способы их устранения 16
III. УХОД ЗА ПРИБОРОМ 17
Хранение и транспортировка 18
IV.ПЕРЕД ОБРАЩЕНИЕМ В СЕРВИС-ЦЕНТР 18
V.ГАРАНТИЙНЫЕ ОБЯЗАТЕЛЬСТВА 19
Гарантийный талон 39

RUS Русский язык 4
KAZ Казахский язык 21

УВАЖАЕМЫЙ ПОКУПАТЕЛЬ!

Благодарим вас за то, что отдали предпочтение бытовой технике RED SOLUTION.
Надеемся, что вам понравится продукция компании и вы будете выбирать нас и в будущем.

Внимательно прочитайте руководство по эксплуатации и сохраните его в качестве справочника. Правильное использование прибора значительно продлит срок его службы.

Актуальную версию руководства смотрите на нашем сайте redsolution.company на странице соответствующего продукта. Версия, опубликованная на сайте, считается приоритетной.

Хотите узнать больше? Посетите наш сайт redsolution.company.
Здесь вы найдете актуальную информацию о технике RED SOLUTION и ожидаемых новинках, сможете получить консультацию онлайн, а также заказать продукцию RED SOLUTION и аксессуары к ней.

Служба поддержки пользователей RED SOLUTION в России: 8-800-511-86-19.

Изготовитель: Джоншан Липер Электрикал Эплайэнсис Ко., Лтд.
Адрес: №16 Куйджонг Роад, Даян Индустриальная зона, Хуанпу, г.Джоншан, Китай.

Импортер в Российской Федерации: ООО «РЭД».
Адрес: 108810, г. Москва, вн. тер. г. муниципальный округ Внуково, п. Совхоза Крёкшино, ул. Озерная, д. 5, стр. 1, помещ. 22. ИНН: 7713491474.

©RED SOLUTION®. Все права защищены. 2026

Воспроизведение, передача, распространение, перевод или другая переработка данного документа или любой его части без предварительного письменного разрешения правообладателя запрещены.

МЕРЫ БЕЗОПАСНОСТИ

Меры безопасности и инструкции, содержащиеся в данном руководстве, не охватывают все возможные ситуации, которые могут возникнуть при эксплуатации прибора. При работе с устройством руководствуйтесь здравым смыслом, будьте осторожны и внимательны.

· Аэрогриль WS270 предназначен для термообработки пищевых продуктов. Используйте прибор только по назначению. Использование прибора в целях, отличающихся от указанных в данном руководстве, нарушает правила эксплуатации.

· Производитель не несет ответственности за повреждения, вызванные несоблюдением требований по технике безопасности и правил эксплуатации прибора.

· Данный электроприбор предназначен для использования в быту и может применяться в квартирах, загородных домах или в других подобных непромышленных условиях. Промышленное или любое другое нецелевое использование прибора нарушает условия надлежащей эксплуатации. В этом случае производитель не несет ответственности за возможные последствия.

· Перед подключением к электросети проверьте, совпадает ли ее напряжение с номинальным напряжением питания прибора (см. технические характеристики или заводскую табличку прибора).

· Используйте удлинитель, рассчитанный на потребляемую мощность прибора. Несоответствие параметров может привести к короткому замыканию или возгоранию кабеля.

· Подключайте прибор только к розеткам, имеющим заземление, — это обязательное требование защиты от поражения электрическим током. Используя удлинитель, убедитесь, что он также имеет заземление.

· Не оставляйте работающий прибор без присмотра. Прибор не предназначен для работы с помощью внешнего таймера или отдельной системы удаленного управления.

· Во время работы металлические части прибора нагреваются. Не дотрагивайтесь до них руками, когда прибор подключен к электросети. Не дотрагивайтесь до внутренних поверхностей нагретого прибора.

· Продукты могут гореть, поэтому прибор не следует использовать вблизи или под легковоспламеняющимися материалами, например занавесками.

· Выключайте прибор из розетки после исполь-

зования, а также во время его очистки или перемещения. Извлекайте электрошнур сухими руками, удерживая его за штепсель, а не за провод.

• Не протягивайте шнур электропитания в дверных проемах или вблизи источников тепла. Следите за тем, чтобы электрошнур не перекручивался и не перегибался, не соприкасался с острыми предметами, углами и кромками мебели.

! ПОМНИТЕ: Случайно повредив кабель электропитания, можно вызвать неполадки, которые не соответствуют условиям гарантии, а также получить удар током. Во избежание опасности, замену поврежденного шнура питания должен производить только изготовитель, сервисная служба или аналогичный квалифицированный персонал.

• Не устанавливайте прибор на мягкую и нетермостойкую поверхность, не накрывайте его во время работы: это может привести к перегреву и поломке прибора.

• Следите, чтобы во время работы прибор находился на расстоянии не менее 10 см от легковоспламеняющихся материалов (шторы, обои и т. п.).

• Не загораживайте вентиляционные отверстия на задней панели прибора, препятствуя отводу воздуха, в частности не ставьте прибор задней панелью вплотную к стене.

• Запрещено эксплуатировать прибор на открытом воздухе: попадание влаги или посторонних предметов внутрь корпуса прибора может серьезно повредить его.

• Используйте прибор на высоте не более 2000 м над уровнем моря.

• Перед очисткой прибора убедитесь, что он отключен от электросети и полностью остыл. Строго следуйте инструкциям по очистке прибора.

! ЗАПРЕЩАЕТСЯ погружать корпус прибора в воду или помещать его под струю воды! Не допускайте попадания влаги во встроенный вентилятор.

• Прибор не предназначен для использования лицами (включая детей) с пониженными физическими, психическими или умственными способностями или при отсутствии у них опыта или знаний, если они не находятся под контролем или не проинструктированы об использовании данного прибора лицом, ответственным

за их безопасность. Дети должны находиться под присмотром, чтобы не допустить игры с прибором.

• Запрещено самостоятельно ремонтировать прибор или изменять его конструкцию. Ремонтировать прибор вправе только специалист авторизованного сервис-центра. Непрофессионально выполненная работа может привести к поломке прибора, травмам и повреждению имущества.

ВНИМАНИЕ! Запрещено использовать прибор при любых неисправностях.

ОСТОРОЖНО! Горячая поверхность!

Технические характеристики

Модель	WS270
Мощность	2100 Вт
Напряжение	220–240 В~, 50/60 Гц
Защита от поражения электротоком	I
Защита от перегрева	есть
Управление	сенсорное
Дисплей	светодиодный
Материал корпуса	пластик
Покрытие чаши	антипригарное
Объем чаши	6 л
Емкость для воды	60 мл
Подсветка рабочей зоны	есть
Количество нагревателей	2
Скорости вращения вентилятора	3
Функция пара	0,7–0,8 мл/мин
Функция разогрева	есть
Диапазон температуры	35–200 °C
Автоматических программ	12
Ручная настройка	функция «Мультиповар Про»
Отсрочка старта	до 24 ч
Габаритные размеры (Ш×В×Г)	271x313x382 мм
Длина шнура электропитания	0,9 м
Вес нетто	5 кг

Автоматические программы

- Крылья
- Ребра
- Картофель фри
- Овощи
- Сушка
- Кекс
- Стейк
- Йогурт
- Морепродукты
- Тосты
- Колбаски
- Пицца

Функции

- Изменение настроек после запуска программы (Мультиповар Про)
- Разогрев

- Отсрочка запуска программы
- Распыление воды
- Управление нагревателями
- Регулировка скорости вентилятора
- Отключение звуковых сигналов
- Блокировка панели управления
- Запоминание настроек при извлечении чаши и отключении от сети

Комплектация

Аэрогриль с чашей.....1 шт.
Решетка для установки в чашу.....1 шт.
Книга рецептов.....1 шт.
Руководство по эксплуатации
и гарантийный талон.....1 шт.

Производитель, постоянно совершенствуя свою продукцию, имеет право вносить изменения в ее дизайн, комплектацию и технические характеристики без дополнительного уведомления об этом. В технических характеристиках допускается погрешность ±10 %.

Устройство прибора

1. Крышка резервуара для воды
2. Резервуар для воды
3. Клапан распыления воды
4. Дисплей панели управления
5. Чаша
6. Ручка чаши
7. Решетка для установки в чашу
8. Корпус прибора
9. Вентиляционная решетка
10. Кронштейн для намотки шнура питания
11. Шнур питания

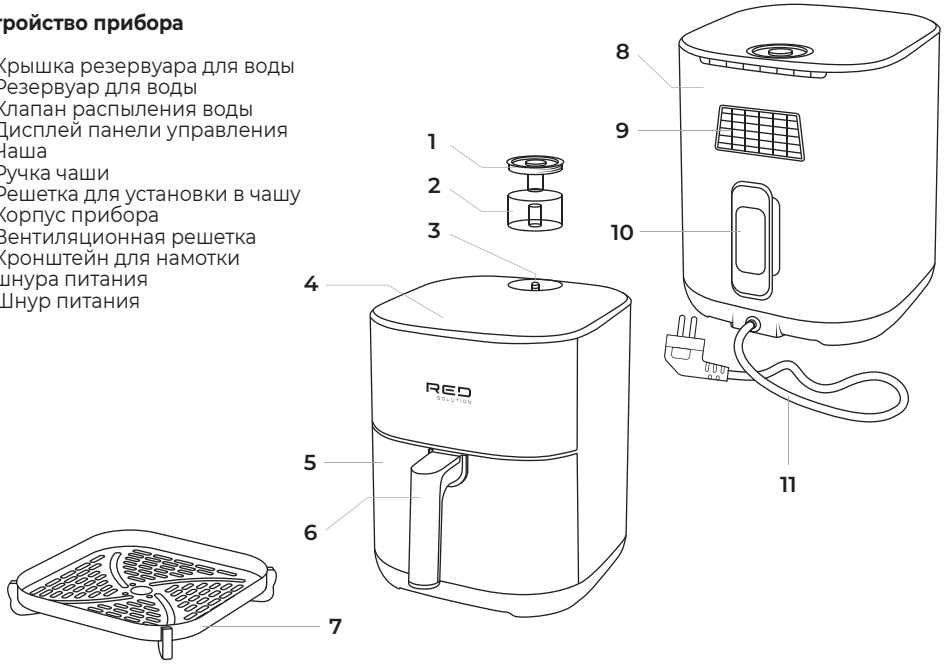

Панель управления

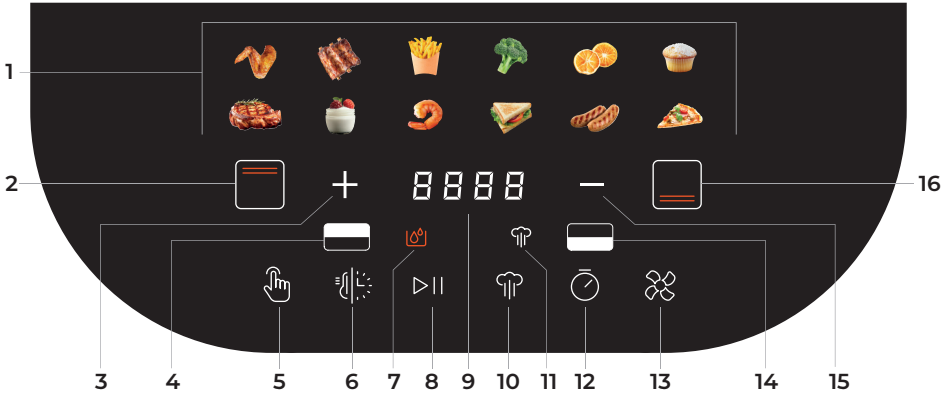

1. Кнопки выбора автоматических программ
2. Кнопка управления верхним нагревателем
3. Кнопка увеличения значения параметра
4. Индикатор верхнего нагревателя
5. Кнопка включения программы «Мультиповар»
6. Кнопка настройки времени/температуры
7. Индикатор отсутствия воды
8. Кнопка запуска / отмены / разогрева
9. Индикатор основных рабочих параметров
10. Кнопка распыления воды
11. Индикатор распыления воды
12. Кнопка отсрочки запуска программы
13. Кнопка регулировки скорости вентилятора
14. Индикатор нижнего нагревателя
15. Кнопка уменьшения значения параметра
16. Кнопка управления нижним нагревателем

I. ПЕРЕД НАЧАЛОМ ИСПОЛЬЗОВАНИЯ

Аккуратно достаньте прибор и его комплектующие из коробки. Удалите все упаковочные материалы и рекламные наклейки.

Обязательно сохраните на месте предупреждающие наклейки, наклейки-указатели (при наличии) и табличку с серийным номером прибора на его корпусе!

После транспортировки или хранения при низких температурах необходимо выдержать прибор при комнатной температуре не менее 2 часов перед включением.

Полностью размотайте электрошнур. Корпус прибора протрите влажной тканью. Съемные детали промойте теплой водой, тщательно просушите все элементы прибора перед подключением к электросети.

Установите прибор на ровную твердую сухую горизонтальную поверхность так, чтобы выходящий из вентиляционного отверстия горячий воздух не попадал на обои, декоративные покрытия, электронные приборы и другие предметы или материалы, которые могут пострадать от повышенной температуры.

Перед использованием убедитесь в том, что внешние и видимые внутренние части прибора не имеют повреждений, сколов и других дефектов.

Прежде чем использовать прибор по назначению, обязательно произведите цикл нагрева без продуктов, чтобы удалить техническую защитную смазку. Затем отключите прибор от электросети, дайте остыть и очистите чашу и решетку, руководствуясь разделом «Уход за прибором».

II. ЭКСПЛУАТАЦИЯ ПРИБОРА

Чаша не является полностью герметичной! Следите за уровнем жидкости, которая может скопиться на дне чаши во время готовки и, если ее слишком много, протечь. Будьте внимательны при работе с влажными, водянистыми и сочными продуктами.

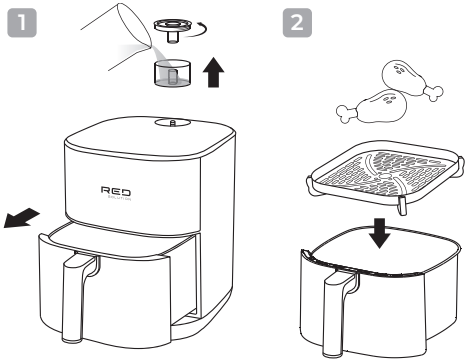

3

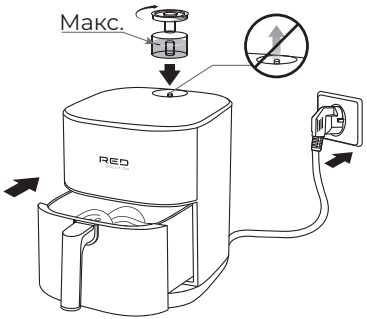

Начало использования

1. Подготовьте ингредиенты согласно выбранному рецепту. Разместите ингредиенты в чаше и установите чашу в корпус прибора до щелчка.
Чтобы продукты не прилипали ко дну чаши, можно использовать решетку из комплекта поставки.
2. Залейте фильтрованную или бутилированную воду в съемный резервуар до отметки макс. (см. п. 3 на схеме выше).

! ЗАПРЕЩАЕТСЯ использовать горячую воду.

Не пытайтесь снять клапан или изменить его положение, чтобы не повредить систему подачи воды.

3. Подключите прибор к электросети. Раздастся звуковой сигнал, на секунду загорится вся рабочая индикация дисплея, а затем останется гореть только кнопка ▷|| и символ «**--:--**» (режим ожидания).
4. Чтобы включить дисплей, нажмите кнопку ▷||.

Автоотключение

Если не выполнять никаких действий дольше 1 мин., прибор автоматически перейдет в режим ожидания. Нажмите ▷|| , чтобы вернуться к работе.

Использование автоматических программ

1. Нажмите кнопку выбора нужной автоматической программы. Ее индикатор будет мигать, а на дисплее отобразится стандартное время приготовления.
2. Нажмите кнопку ▷||, и программа запустится. Загорится подсветка рабочей камеры. На дисплее будет гореть индикатор этой программы и вестись обратный отсчет времени приготовления. Подсветка неактивна для программ «Сушка» и «Йогурт».
Чтобы приостановить работу, нажмите кнопку ▷||;

нажмите еще раз для продолжения работы.
Чтобы отменить процесс, нажмите и удерживайте ▷||.
3. По окончании приготовления на дисплее отобразится «**END**» («ЭНД» - окончание), прозвучат 3 длинных сигнала и прибор перейдет в режим ожидания. Достаньте чашу и извлеките продукт.

Если чашу извлечь во время работы, то после установки чаши нагрев продолжится с заданными ранее настройками. Также настройки запоминаются, если во время работы прибор будет отключен от сети.

4. Отключите прибор от электросети.
5. Очистите прибор, руководствуясь разделом «Уход за прибором».

Настройка параметров программы до запуска

Чтобы изменить стандартное время/температуру приготовления до запуска программы, выполните следующие действия:

1. Выберите программу нажатием соответствующей кнопки, а затем нажимайте , чтобы выбрать настраиваемый параметр – время в минутах, время в часах или температуру. Индикатор программы и выбранный параметр будут мигать.
2. Нажимая кнопки **+** и **–**, установите нужное значение параметра. Нажмите и удерживайте кнопку **+** и **–**, чтобы значение изменялось непрерывно.
3. Для запуска программы с новыми настройками нажмите кнопку ▷||.

Настройка параметров программы после запуска (функция «Мультиповар Про»)

Чтобы изменить стандартное время/температуру приготовления, когда программа уже запущена, выполните следующие действия:

1. Запустив программу, нажимайте , чтобы выбрать настраиваемый параметр – время в минутах, время в часах или температуру. Индикатор программы и выбранный параметр будут мигать.
2. Нажимая кнопки **+** и **–**, установите нужное значение параметра. Нажмите и удерживайте кнопку **+** и **–**, чтобы значение изменялось непрерывно. Настройки сохранятся автоматически.

Распыление воды

Во время готовки прибор периодически распыляет небольшое количество воды в чашу, чтобы предотвратить пересушивание блюда. Стандартные настройки распыления для каж-

дой программы приведены в таблице рабочих параметров.
Чтобы отключить распыление до запуска программы, нажмите кнопку; индикатор погаснет. Нажмите повторно, чтобы включить; индикатор загорится.
Чтобы отключить распыление после запуска программы, нажмите и удерживайте кнопку в течение 3 с; индикатор погаснет. Повторное нажатие и удержание кнопки снова включает распыление.

Для принудительного распыления (однократно в течение 3 с) после запуска программы нажмите .
При первом использовании прибора, после наполнения резервуара водой, может отображаться индикатор . Это связано с тем, что помпа не успела прокачать воду через контур, и не является неисправностью. Нажмите кнопку несколько раз, пока индикатор не погаснет (примерно 10 раз).

Сводная таблица рабочих параметров

Программа	Темп./время по умолчанию	Диапазон настройки времени	Диапазон настройки температуры	Режим распыления воды
Крылья	200 °C / 15 мин	5–60 мин, шаг 1 мин	140–200 °C, шаг 5 °C	Распыление каждую 1 мин в течение 5 с. Без распыления первые 2 мин и последние 5 мин
Ребра	200 °C / 25 мин	5–60 мин, шаг 1 мин	140–200 °C, шаг 5 °C	Распыление каждые 300 с в течение 4 с. Без распыления первые 1 мин и последние 3 мин
Картофель фри	200 °C / 15 мин	5–60 мин, шаг 1 мин	140–200 °C, шаг 5 °C	Распыление раз в 5 мин в течение 3 с. Без распыления первые и последние 3 мин
Овощи	180 °C / 20 мин	5–60 мин, шаг 1 мин	140–200 °C, шаг 5 °C	Распыление раз в 1 мин в течение 3 с. Без распыления первые и последние 3 мин

Программа	Темп./время по умолчанию	Диапазон настройки времени	Диапазон настройки температуры	Режим распыления воды
Сушка	55 °C / 8 ч	30 мин – 24 ч, шаг 30 мин	40–80 °C, шаг 5 °C	Без распыления
Кекс	180 °C / 30 мин	5–90 мин, шаг 1 мин	120–200 °C, шаг 5 °C	Без распыления
Стейк	160 °C / 10 мин	5–30 мин, шаг 1 мин	160–200 °C, шаг 5 °C	Распыление раз в 72 с в течение 3 с. Без распыления первую 1 мин и последние 3 мин
Йогурт	35 °C / 8 ч	30 мин – 12 ч, шаг 30 мин	35–80 °C, шаг 5 °C	Без распыления
Морепродукты	190 °C / 10 мин	5–60 мин, шаг 1 мин	140–200 °C, шаг 5 °C	Распыление раз в минуту в течение 3 с. Без распыления первые 2 мин и последние 3 мин
Тосты	140 °C / 10 мин	5–60 мин, шаг 1 мин	140–200 °C, шаг 5 °C	Без распыления
Колбаски	180 °C / 15 мин	5–60 мин, шаг 1 мин	140–200 °C, шаг 5 °C	Распыление раз в 5 мин в течение 3 с. Без распыления первые и последние 3 мин
Пицца	160 °C / 20 мин	5–60 мин, шаг 1 мин	140–200 °C , шаг 5 °C	Без распыления
Мультиповар	100 °C / 20 мин	5–60 мин, шаг 1 мин	40–200 °C, шаг 5 °C	Распыление раз в 5 мин в течение 3 с. Без распыления первые и последние 3 мин

Разогрев

Чтобы разогреть блюдо, в режиме ожидания нажмите и удерживайте кнопку ▷|| в течение 3 с. Время разогрева – 3 мин, температура 180 °C.

По завершении разогрева прозвучат 3 сигнала, а на дисплее отобразится «**END**» («ЭНД» - окончание).

Отсрочка запуска программы

Данная функция позволяет задать время, по истечении которого начнет работать программа. Запуск программы можно отложить максимум на 24 часа с шагом настройки 1 мин.

1. Выберите нужную программу нажатием соответствующей кнопки, затем нажмите ⏲. На дисплее будет отображаться время «**00:00**» с мигающим значением часов.
2. Кнопками **+** и **–** установите время в часах. Нажмите и удерживайте кнопку **+** / **–**, чтобы значение изменялось непрерывно.
3. Чтобы перейти к настройке времени в минутах, нажмите ⏲. На дисплее будет отображаться время «**00:00**» с мигающим значением минут.
4. Кнопками **+** и **–** установите время в минутах. Нажмите и удерживайте кнопку **+** / **–**, чтобы значение изменялось непрерывно.
5. Для запуска программы с отсрочкой нажмите кнопку ▷|| . На дисплее отобразится время, по истечении которого запустится приготовление. Индикатор ⏲ будет гореть.

Управление нагревателями

Программа «Мультиповар» позволяет управлять верхним и нижним нагревателями, то есть включать и выключать их по отдельности.

1. Выберите программу «Мультиповар», нажав кнопку ☝ .
2. По умолчанию оба нагревателя включены. Чтобы отключить (а затем включить) верхний нагреватель, нажмите ▭. Чтобы отключить (а затем включить) нижний нагреватель, нажмите ▭ . Индикаторы ▬ и ▬ соответственно загорятся или погаснут.
3. Нажмите ▷|| , чтобы запустить программу с заданными настройками работы нагревателей.

Регулировка скорости вентилятора

По умолчанию скорость вращения вентилятора для всех программ составляет 3. Изменить скорость вентилятора можно как до, так и после запуска программы.

Нажимая кнопку ✲ , установите нужную скорость (на дисплее будут циклически отображаться значения 1, 2, 3).

Отключение звуковых сигналов

Чтобы отключить звуковую индикацию прибора, нажмите и удерживайте кнопку **–** в течение 3 с; на дисплее отобразится надпись «**SOFF**» («Эс (сокр. от «sound»-звук) ОФФ» - звук выключен). Чтобы включить звуковую индикацию, снова нажмите и удерживайте **–**; на дисплее отобразится «**S_ON**» («Эс ОН» - звук включен).

Блокировка панели управления

Чтобы заблокировать панель управления от нежелательных нажатий, нажмите и удерживайте кнопку **+** в течение 3 с; на дисплее отобразится символ **[ ]**. Теперь при нажатии любой кнопки на дисплее будет отображаться символ **[ ]**, сообщая, что панель заблокирована. Чтобы разблокировать панель, снова нажмите и удерживайте **+** ; на дисплее отобразится **] [**.



Авторские рецепты
от бренд-шефа RED SOLUTION

Посетите раздел «рецепты» на нашем официальном сайте и найдите идеальный рецепт для себя

Ошибки при приготовлении и способы их устранения

В представленной ниже таблице собраны типичные ошибки, допускаемые при приготовлении пищи в приборе, рассмотрены возможные причины и пути их решения.

Возможные причины	Способы решения
БЛЮДО НЕ ПРИГОТОВИЛОСЬ ДО КОНЦА	
Установлена слишком низкая температура приготовления	Установите необходимую температуру, следуйте указаниям книги рецептов
Установлено слишком маленькое время приготовления	Установите необходимое время, следуйте указаниям книги рецептов
Ингредиенты нарезаны слишком крупно, нарушены общие пропорции закладки продуктов	Подбор ингредиентов, способ их нарезки, пропорции закладки должны соответствовать выбранному рецепту. Следуйте указаниям книги рецептов
НИЖНЯЯ ЧАСТЬ ПРОДУКТА ПРОЖАРИВАЕТСЯ МЕНЬШЕ ВЕРХНЕЙ	
Ингредиенты в чаше располагаются слишком плотно	Рекомендуется во время приготовления периодически переворачивать ингредиенты для более равномерного приготовления
БЛЮДО ПЕРЕЖАРИВАЕТСЯ	
Установлена слишком высокая температура приготовления	Снизьте температуру приготовления, следуйте указаниям книги рецептов
Установлено слишком большое время приготовления	Сократите время приготовления, следуйте указаниям книги рецептов

Возможные причины	Способы решения
ИЗ ПРИБОРА ВЫХОДИТ БЕЛЫЙ ДЫМ	
Из готовящихся продуктов выделяется жир	Такое возможно при использовании достаточно жирных ингредиентов. Это не является неисправностью
Чаша не была очищена после предыдущего использования	Чашу необходимо очищать после каждого использования

III. УХОД ЗА ПРИБОРОМ

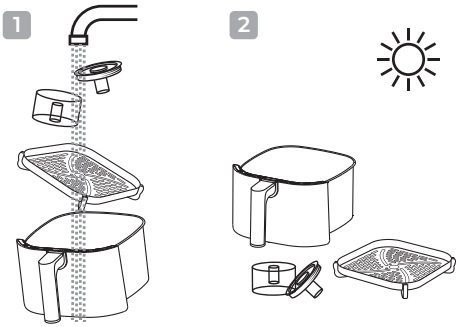

ВНИМАНИЕ! Перед очисткой убедитесь, что прибор отключен от электросети и полностью остыл!

Протирайте корпус прибора влажной мягкой тканью, следя за тем, чтобы влага не попала внутрь корпуса прибора.
Чашу и решетку, а также резервуар для воды необходимо очищать после каждого использования мягкой губкой и средством для мытья посуды. Запрещается очищать в посудомоечной машине! При сильном загрязнении налейте в чашу теплой воды и оставьте на некоторое время отмокать, после чего очистите. Обязательно протрите внешнюю поверхность чаши насухо, прежде чем установить ее в корпус прибора.
Стенки внутренней камеры прибора и нагревательные элементы можно очистить увлажненной (не мокрой!) губкой или салфеткой.

! ЗАПРЕЩАЕТСЯ использовать при очистке прибора грубые салфетки или губки, абразивные пасты. Также недопустимо использовать любые химически агрессивные или другие вещества, не рекомендованные для применения с предметами, контактирующими с пищей.

! ЗАПРЕЩАЕТСЯ погружать корпус прибора в воду или помещать его под струю воды! Не допускайте попадания влаги во встроенный вентилятор.

Хранение и транспортировка

Перед хранением и повторной эксплуатацией очистите все части прибора. Храните прибор в сухом вентилируемом месте вдали от нагревательных приборов и попадания прямых солнечных лучей.
При транспортировке и хранении запрещается подвергать прибор механическим воздействиям, которые могут повредить прибор и/или нарушить целостность упаковки.
Берегите упаковку прибора от воды и других жидкостей.

IV. ПЕРЕД ОБРАЩЕНИЕМ В СЕРВИС-ЦЕНТР

Неисправность	Возможная причина	Способ устранения
Дисплей не загорается, нагрев не происходит	Шнур электропитания не подсоединен к электросети	Подсоедините шнур питания прибора к электросети
	В электророзетке отсутствует напряжение	Подключите прибор к исправной электророзетке
На дисплее мигает индикатор	В резервуаре закончилась вода, распыление невозможно	Залейте в резервуар воду до отметки MAX
На дисплее мигает индикатор	Помпа не успела прокачать воду через контур	Нажмите кнопку несколько раз, чтобы индикатор погас
Прибор не реагирует на кнопки, на дисплее отображается **[ ]**	Панель управления заблокирована	См. раздел «Блокировка панели управления»
Во время работы появился посторонний запах	Прибор перегрелся	Сократите время непрерывной работы прибора. Увеличьте интервалы между включениями
	Прибор новый, запах исходит от защитного покрытия	Проведите тщательную очистку прибора (см. «Уход за прибором»). Запах исчезнет после нескольких включений

Если неисправность устранить не удалось, обратитесь в авторизованный сервисный центр.

V. ГАРАНТИЙНЫЕ ОБЯЗАТЕЛЬСТВА



Зарегистрируйте серийный номер устройства на официальном сайте redsolution.company и получите дополнительный год гарантии.*

*Стандартная гарантия 1 год.
Дополнительный 1 год гарантии предоставляется после регистрации серийного номера устройства на сайте redsolution.company.

На данное изделие предоставляется гарантия сроком на 12 месяцев с момента его приобретения или с даты изготовления изделия (если дату продажи определить невозможно). В течение гарантийного периода изготовитель обязуется устранить путем ремонта, замены деталей или замены всего изделия любые заводские дефекты.

Гарантия вступает в силу только в том случае, если дата покупки подтверждена печатью магазина и подписью продавца на оригинальном гарантийном талоне. Настоящая гарантия признаётся лишь в том случае, если изделие применялось в соответствии с руководством по эксплуатации, не ремонтировалось, не разбиралось и не было повреждено в результате неправильного обращения с ним, а также сохранена полная комплектность изделия. Данная гарантия не распространяется на естественный износ изделия. Настоящая гарантия не распространяется на изделия, используемые в промышленных и/или коммерческих целях.

Гарантия не распространяется на изделия с повреждениями, вызванными:

- неправильной эксплуатацией, небрежным обращением, неправильным подключением, несоблюдением прилагаемого руководства;
- механическими, тепловыми и иными повреждениями, возникшими по причине неправильной эксплуатации, небрежного отношения или несчастного случая;
- несвоевременной очисткой фильтров, пылесборников и других частей и аксессуаров, требующих периодической очистки и замены;
- попаданием внутрь посторонних предметов, жидкостей, насекомых, грызунов и т. д.;
- повреждением электрических шнуров;
- подключением в сеть с напряжением, отличным от указанного в правилах эксплуатации на изделие, или если параметры питающей сети не соответствуют стандартным;
- неквалифицированным ремонтом и другими

вмешательствами, повлекшими изменения конструкции изделия;
• изменением или удалением серийного номера, или если серийный номер неразборчиво напечатан.
Гарантия не распространяется на узлы, механизмы и аксессуары, имеющие срок естественного износа (щетки для пылесосов, металлические чаши мультиварок и формы для выпекания с антипригарным покрытием, сетка-нож для соковыжималок, ножи, мешки-пылесборники, сменные фильтры, шампуни, жидкости и т. д.), а также на аккумуляторы и батареи питания. В соответствии с руководством по эксплуатации под действие гарантии не подпадают работы по периодическому обслуживанию изделия.
Срок службы изделия и срок действия гарантийных обязательств на него исчисляются со дня продажи или с даты изготовления изделия (в случае, если дату продажи определить невозможно).
Дату изготовления прибора можно найти в серийном номере, расположенном на идентификационной наклейке на корпусе изделия. Серийный номер состоит из 13 знаков. 6-й и 7-й знаки обозначают месяц, 8-й — год выпуска устройства.

0	0	0	0	0	1	1	2	3	3	3	3	3

1 — месяц производства (01 — январь, 02 — февраль... 12 — декабрь),
2 — год производства (1 — 2021 г., 2 — 2022 г.... 0 — 2030 г.),
3 — серийный номер модели.

Установленный производителем срок службы прибора составляет 3 года со дня его приобретения при условии, что эксплуатация изделия производится в соответствии с данным руководством, применимыми техническими стандартами и при соблюдении условий гарантийного обслуживания.



Упаковку, руководство пользователя, а также сам прибор необходимо утилизировать в соответствии с местной программой по переработке отходов. После окончания срока службы не выбрасывайте прибор вместе с бытовыми отходами. Передайте его в специализированный пункт для дальнейшей утилизации. Проявите заботу об окружающей среде. Отходы, образующиеся при утилизации изделий, подлежат обязательному сбору с последующей утилизацией в установленном порядке и в соответствии с действующими требованиями и нормами отраслевой нормативной документации, в том числе в соответствии с СанПиН 2.1.7.1322-03 «Гигиенические требования к размещению и обезвреживанию отходов производства и потребления».

Құралды қолданар алдында нұсқаулықты мұқият оқып шығыңыз және оны анықтама ретінде сақтаңыз. Құрылғыны дұрыс пайдалану оның қызмет ету мерзімін айтарлықтай ұзартады.

Пайдалану нұсқаулығының соңғы нұсқасын алу үшін біздің веб-сайтқа кіріңіз www.redsolution.company тиісті өнім бетінде. Сайтта жарияланған нұсқа басымдық болып саналады.

ҚАУІПСІЗДІК ШАРАЛАРЫ

Осы нұсқаулықтағы қауіпсіздік шаралары мен нұсқаулар құрылғыны пайдалану кезінде туындауы мүмкін барлық жағдайларды қамтымайды. Құрылғымен жұмыс істегенде, парасаттылықты қолданыңыз, мұқият және мұқият болыңыз.

• WS270 аэрогри тағам өнімдерін термиялық өңдеуге арналған. Құралды тек мақсатына сай пайдаланыңыз. Құрылғыны осы нұсқаулықта көрсетілгеннен басқа мақсаттарда пайдалану пайдалану ережелерін бұзады.

• Өндіруші құрылғының қауіпсіздік талаптары мен пайдалану ережелерін сақтамау салдарынан болған зақым үшін жауапты емес.

• Бұл электр құрылғысы тұрмыстық мақсатта пайдалануға арналған және оны пәтерлерде, саяжайларда немесе басқа да осыған ұқсас өндірістік емес жағдайларда пайдалануға болады. Құрылғыны өнеркәсіптік немесе кез келген басқа мақсатсыз пайдалану дұрыс жұмыс істеу шарттарын бұзады. Бұл жағдайда өндіруші ықтимал салдарларға жауапты емес.

• Қуат көзіне қоспас бұрын оның кернеуі құрылғының номиналды кернеуіне сәйкес келетінін тексеріңіз (техникалық сипаттамаларды немесе құрылғының фирмалық тақтасын қараңыз).

• Құрылғының тұтынылатын қуатына есептелген ұзартқыш сымды пайдаланыңыз. Параметрлердің сәйкес келмеуі кабельдің қысқа тұйықталуына немесе өртке әкелуі мүмкін.

• Құрылғыны тек жерге қосылған розеткаларға қосыңыз – бұл электр тогының соғуынан қорғаудың міндетті талабы. Ұзартқыш сымды пайдаланған кезде оның да жерге қосылғанын тексеріңіз.

• Жұмыс істеп тұрған құрылғыны қараусыз қалдырмаңыз. Құрылғы сыртқы таймер немесе бөлек қашықтан басқару жүйесі арқылы жұмыс істеуге арналмаған.

• Жұмыс кезінде құрылғының металл бөліктері қызады. Құрылғы қуат көзіне қосылған кезде оларды қолыңызбен ұстамаңыз. Қыздырылған