RED SOLUTION




Аэрогриль **W260**
Руководство по эксплуатации
Гарантийный талон

**+1 год гарантии**

RUS .....3
KAZ .....18

## СОДЕРЖАНИЕ

МЕРЫ БЕЗОПАСНОСТИ.....3
Технические характеристики .....5
Комплектация.....6
Устройство прибора.....7
I. ПЕРЕД НАЧАЛОМ ИСПОЛЬЗОВАНИЯ.....9
II. ЭКСПЛУАТАЦИЯ ПРИБОРА.....9
Использование.....10
Ошибки при приготовлении и способы их устранения.....12
III. УХОД ЗА ПРИБОРОМ.....14
Хранение и транспортировка.....15
IV. ПЕРЕД ОБРАЩЕНИЕМ В СЕРВИС-ЦЕНТР.....15
V. ГАРАНТИЙНЫЕ ОБЯЗАТЕЛЬСТВА.....16
Гарантийный талон.....35

Изготовитель: Изготовитель: Джоншан Липер Электрикал Эплайэнсис Ко., Лтд
Адрес: №16 Куйджонг Роад, Даян Индустриальная зона, Хуанпу, г. Джоншан, провинция Гуандун, Китай.
Импортер в Российской Федерации: ООО «РЭД». Адрес: 1108810, г. Москва, вн. тер. г. муниципальный округ Внуково, п. Совхоза Крёкшино, ул. Озерная, д. 5, стр.1, помещ. 22. ИНН: 7713491474.

©RED SOLUTION®. Все права защищены. 2026
Воспроизведение, передача, распространение, перевод или другая переработка данного документа или любой его части без предварительного письменного разрешения правообладателя запрещены.

## УВАЖАЕМЫЙ ПОКУПАТЕЛЬ!

Благодарим вас за то, что отдали предпочтение бытовой технике RED SOLUTION.
Надеемся, что вам понравится продукция компании и вы будете выбирать нас и в будущем.

Внимательно прочитайте руководство по эксплуатации и сохраните его в качестве справочника. Правильное использование прибора значительно продлит срок его службы.

Актуальную версию руководства смотрите на нашем сайте www.redsolution.company на странице соответствующего продукта. Версия, опубликованная на сайте, считается приоритетной.

Хотите узнать больше? Посетите наш сайт www.redsolution.company.
Здесь вы найдете актуальную информацию о технике RED SOLUTION и ожидаемых новинках, сможете получить консультацию онлайн, а также заказать продукцию RED SOLUTION и аксессуары к ней.

**Служба поддержки пользователей**
**RED SOLUTION в России: 8-800-511-86-19.**

Прежде чем использовать прибор, внимательно прочтите руководство по эксплуатации и сохраните его для справки. Правильное использование прибора значительно продлит срок его службы.

Актуальную версию руководства по эксплуатации см. на нашем сайте www.redsolution.company на странице соответствующего продукта. Версия, опубликованная на сайте, считается приоритетной.

**Меры безопасности и инструкции, содержащиеся в руководстве, не охватывают все возможные ситуации, которые могут возникнуть при эксплуатации прибора. При работе с прибором пользователь должен руководствоваться здравым смыслом, быть осторожным и внимательным.**

## МЕРЫ БЕЗОПАСНОСТИ

• Производитель не несет ответственности за повреждения, вызванные несоблюдением требований по технике безопасности и правил эксплуатации изделия.

• Данный электроприбор предназначен для использования в быту и может применяться в квартирах, загородных домах или в других подобных непромышленных условиях. Промышленное или

любое другое нецелевое использование прибора нарушает условия надлежащей эксплуатации. В этом случае производитель не несет ответственности за возможные последствия.

· Перед подключением к электросети проверьте, совпадает ли ее напряжение с номинальным напряжением питания прибора (см. технические характеристики или заводскую табличку прибора).

· Используйте удлинитель, рассчитанный на потребляемую мощность прибора. Несоответствие параметров может привести к короткому замыканию или возгоранию кабеля.

· Подключайте прибор только к розеткам, имеющим заземление, — это обязательное требование защиты от поражения электрическим током. Используя удлинитель, убедитесь, что он также имеет заземление.

· Не оставляйте работающий прибор без присмотра. Прибор не предназначен для работы с помощью внешнего таймера или отдельной системы удаленного управления.

· Во время работы металлические части прибора нагреваются. Не дотрагивайтесь до них руками, когда прибор подключен к электросети. Не дотрагивайтесь до внутренних поверхностей нагретого прибора.

· Продукты могут гореть, поэтому прибор не следует использовать вблизи или под легковоспламеняющимися материалами, например занавесками.

· Выключайте прибор из розетки после использования, а также во время его очистки или перемещения. Извлекайте электрошнур сухими руками, удерживая его за штепсель, а не за провод.

· Не протягивайте шнур электропитания в дверных проемах или вблизи источников тепла. Следите за тем, чтобы электрошнур не перекручивался и не перегибался, не соприкасался с острыми предметами, углами и кромками мебели.

**ПОМНИТЕ:** Случайно повредив кабель электропитания, можно вызвать неполадки, которые не соответствуют условиям гарантии, а также получить удар током. Во избежание опасности, замену поврежденного шнура питания должен производить только изготовитель, сервисная служба или аналогичный квалифицированный персонал.

Не устанавливайте прибор на мягкую и нетермостойкую поверхность, не накрывайте его во время работы: это может привести к перегреву и поломке прибора.

· Следите, чтобы во время работы прибор нахо-

дился на расстоянии не менее 10 см от легковоспламеняющихся материалов (шторы, обои и т. п.).

• Запрещена эксплуатация прибора на открытом воздухе: попадание влаги или посторонних предметов внутрь корпуса прибора может серьезно повредить его.

• Используйте прибор на высоте не более 2000 м над уровнем моря.

• Перед очисткой прибора убедитесь, что он отключен от электросети и полностью остыл. Строго следуйте инструкциям по очистке прибора.

**! ЗАПРЕЩАЕТСЯ** погружать корпус прибора в воду или помещать его под струю воды! Не допускайте попадания влаги во встроенный вентилятор.

• Прибор не предназначен для использования лицами (включая детей) с пониженными физическими, психическими или умственными способностями или при отсутствии у них опыта или знаний, если они не находятся под контролем или не проинструктированы об использовании данного прибора лицом, ответственным за их безопасность. Дети должны находиться под присмотром, чтобы не допустить игры с прибором.

• Запрещено самостоятельно ремонтировать прибор или вносить изменения в его конструкцию. Ремонт прибора должен производиться исключительно специалистом авторизованного сервис-центра. Непрофессионально выполненная работа может привести к поломке прибора, травмам и повреждению имущества.

**! ВНИМАНИЕ!** Запрещено использовать прибор при любых неисправностях.



**! ОСТОРОЖНО!** Горячая поверхность!

## Технические характеристики

| | |
|---|---|
| Модель | W260 |
| Мощность | 2100 Вт |
| Напряжение | 220–240 В~, 50/60 Гц |
| Защита от поражения электротоком | I |
| Защита от перегрева | есть |
| Тип управления | сенсорное |
| Дисплей | цветной |
| Материал корпуса | пластик, металл |
| Объем чаши | 6 л |
| Покрытие чаши | антипригарное |
| Диапазон температуры | 40–200 °C |
| Автоматических программ | 8 |

Ручная настройка ..... есть
Разогрев ..... есть
Отсрочка старта ..... 24 ч
Габаритные размеры (Ш × В × Г) ..265 x 315 x 390 мм
Длина шнура электропитания ..... 0,8 м
Вес нетто ..... 5 кг

## Автоматические программы

Курица
Ребра
Фритюр
Рыба
Пицца
Гарнир
Мясо
Выпечка

Функции
Отсрочка старта
Разогрев
Изменение параметров вручную
Независимое управление верхним и нижним нагревателями
Запоминание настроек при извлечении чаши и отключении от сети питания

## Комплектация

Аэрогриль ..... 1 шт.
Решетка для установки в чашу ..... 1 шт.
Сетка для защиты верхнего нагревателя ..... 1 шт.
Силиконовый вкладыш ..... 1 шт.
Бумажные вкладыши ..... 5 шт.
Книга рецептов ..... 1 шт.
Руководство по эксплуатации
и гарантийный талон ..... 1 шт.

Производитель, постоянно совершенствуя свою продукцию, имеет право вносить изменения в конструкцию, комплектацию и технические характеристики изделий без дополнительного уведомления об этом. В технических характеристиках допускается погрешность ±10 %.

## Устройство прибора

1. Корпус прибора
2. Вентиляционная решетка
3. Кронштейн для намотки шнура питания
4. Шнур питания
5. Рукоятка
6. Смотровое окошко
7. Выдвижная чаша
8. Решетка для установки в чашу
9. Силиконовый вкладыш
10. Сетка для защиты верхнего нагревателя
11. Дисплей панели управления
12. Бумажный вкладыш

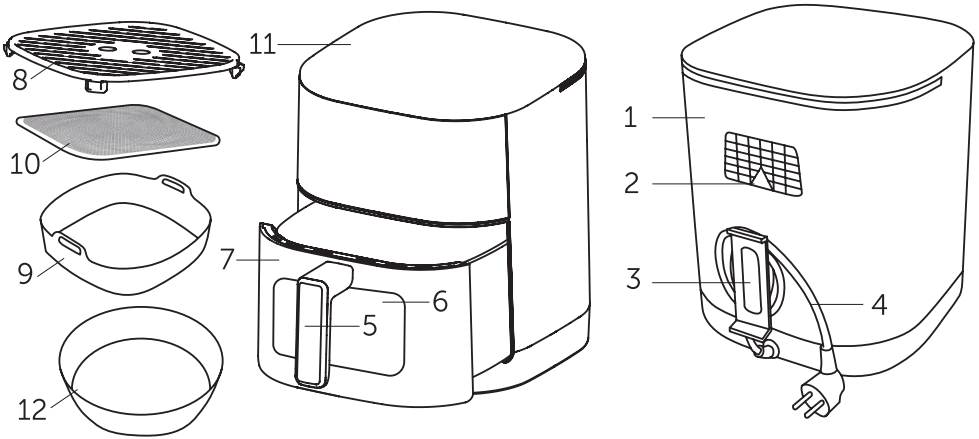

## Панель управления

1. Кнопки выбора автоматических программ
2. Индикатор температуры/времени
3. Кнопка включения нижнего нагревателя
4. Кнопка увеличения температуры/времени
5. Кнопка включения/отмены/паузы
6. Кнопка ручного режима
7. Индикатор нижнего нагревателя
8. Кнопка выбора единицы измерения температуры/времени
9. Индикатор верхнего нагревателя
10. Кнопка отсрочки старта
11. Кнопка подогрева
12. Кнопка уменьшения температуры/времени
13. Кнопка включения верхнего нагревателя



## I. ПЕРЕД НАЧАЛОМ ИСПОЛЬЗОВАНИЯ

Аккуратно достаньте изделие и его комплектующие из коробки. Удалите все упаковочные материалы и рекламные наклейки.

Обязательно сохраните на месте предупреждающие наклейки, наклейки-указатели (при наличии) и табличку с серийным номером изделия на его корпусе!
После транспортировки или хранения при низких температурах необходимо выдержать прибор при комнатной температуре не менее 2 часов перед включением.

Полностью размотайте электрошнур. Корпус прибора протрите влажной тканью. Съемные детали промойте теплой водой, тщательно просушите все элементы прибора перед подключением к электросети.
Установите прибор на ровную твердую сухую горизонтальную поверхность так, чтобы выходящий из вентиляционного отверстия горячий воздух не попадал на обои, декоративные покрытия, электронные приборы и другие предметы или материалы, которые могут пострадать от повышенной температуры.
Перед использованием убедитесь в том, что внешние и видимые внутренние части прибора не имеют повреждений, сколов и других дефектов.

Прежде чем использовать прибор по назначению, обязательно произведите цикл нагрева без продуктов для удаления технической защитной смазки. Затем отключите прибор от электросети, дайте остыть и произведите очистку чаши и съемного контейнера для приготовления согласно разделу «Уход за прибором».

Не забудьте установить решетку для защиты верхнего нагревателя, как показано на схеме ниже:

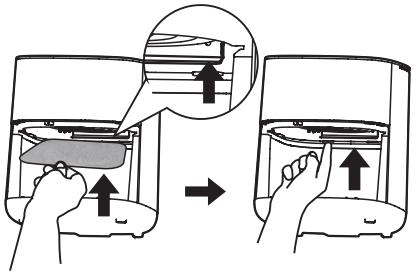

## II. ЭКСПЛУАТАЦИЯ ПРИБОРА

### Использование

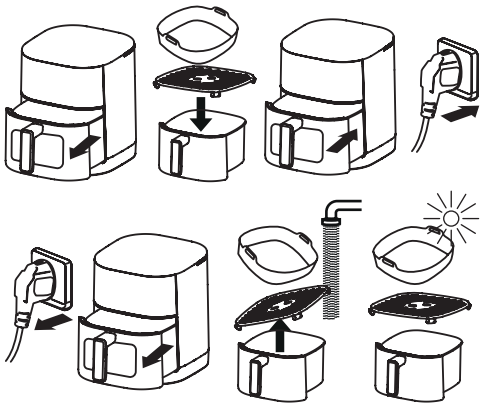

1. Подготовьте ингредиенты согласно выбранному рецепту. Разместите ингредиенты в чаше (при необходимости используйте силиконовый или бумажный вкладыш) и вставьте чашу в корпус прибора до щелчка.

Чтобы продукты или посуда не прилипали ко дну чаши, можно использовать решетку из комплекта поставки

2. Подключите прибор к электросети. Раздастся звуковой сигнал, загорится подсветка рабочей камеры, а на дисплее несколько секунд будут мигать символы 8:8 и --:-- . Когда индикация дисплея загорится, прибор готов к работе.

### Автоотключение

Если не выполнять никаких действий дольше 2 минут, прибор автоматически выключится, на дисплее будет мигать только кнопка ▷||. Нажмите ее, чтобы вернуться к работе.

### Использование автоматических программ

1. Выберите нужную автоматическую программу, нажав соответствующую кнопку.

2. Нажмите кнопку ▷|| для подтверждения.

3. Программа запустится. На дисплее будет гореть индикатор выбранной программы и оставшееся время.

Чтобы выключить прибор в любой момент, нажмите и удерживайте кнопку ▷||. Чтобы приостановить работу, кратковременно нажмите ▷||; нажмите еще раз для продолжения работы.

4. По окончании приготовления прозвучат 5 сигналов, а на дисплее будет отображаться надпись End. Достаньте чашу и извлеките продукт.

В течение 20 секунд после завершения программы продолжат работать подсветка камеры и вентилятор. В это время на дисплее будет отображаться 0000 и гореть кнопка старт/стоп.

Если чашу извлечь во время работы, прибор автоматически выключится (на дисплее отобразится надпись OPEN). После установки чаши нагрев продолжится с заданными ранее настройками. Также настройки запоминаются, если во время работы прибор будет отключен от сети. Настройки сохраняются в памяти до 19 минут.

5. Отключите прибор от электросети.

6. Очистите прибор, руководствуясь разделом «Уход за прибором».

## Настройка температуры и времени до запуска программы

Аэрогриль позволяет скорректировать рабочие параметры программы до того, как программа будет запущена.

1. Настройка температуры: нажав кнопку нужной программы (индикатор программы будет мигать), нажмите кнопку и установите нужную температуру кнопками + и −. Нажмите ▷‖ для запуска приготовления.

2. Настройка времени: нажав кнопку нужной программы (индикатор программы будет мигать), нажмите кнопку и установите нужное время кнопками + и −. Нажмите ▷‖ для запуска приготовления.

## Ручной режим

Аэрогриль позволяет задать собственные время и температуру приготовления, а также управлять верхним и нижним нагревателями независимо друг от друга. В ручной режим можно войти даже во время выполнения программы.

1. Чтобы войти в ручной режим, нажмите кнопку (во время настройки кнопка будет мигать).

2. Чтобы выбрать параметр для настройки (температура или время), нажимайте кнопку .

3. Чтобы задать нужную температуру или время приготовления, нажимайте кнопки + или −. Шаг настройки температуры 5 °C. Шаг настройки времени 1 мин, если установлено время до 2 ч, и 30 мин, если установлено время больше 2 ч.

Максимальное время работы, составляющее 24 часа для температур ниже 80 °C, из соображений безопасности ограничено 120 минутами для температур выше 81 °C.

4. Чтобы включить верхний и/или нижний нагреватель, нажмите кнопку или . О включении нагревателя сообщит соответствующий индикатор.

5. Для запуска приготовления нажмите кнопку .

## Отсрочка старта

Данная функция позволяет задать интервал времени, по истечении которого начнёт работать программа приготовления. Вы можете отложить старт программы максимум на 24 часа (шаг настройки 30 минут).

1. Выбрав автоматическую программу или установив параметры приготовления вручную, нажмите кнопку . На индикаторе температуры/времени отобразится время отсрочки по умолчанию 1 час.

2. Нажимая кнопки + или −, задайте нужное время отсрочки.

3. Нажмите кнопку для подтверждения. Приготовление запустится по истечении заданного времени.

## Разогрев

Эта функция позволяет не только быстро разогреть блюдо, но и прогреть рабочую камеру перед длительной готовкой. Нажмите кнопку , и разогрев запустится на 3 мин при температуре 180 °C

**Для получения качественного результата предлагаем воспользоваться рецептами по приготовлению блюд из прилагаемой к аэрогрилю кулинарной книги.**

Посетите раздел рецепты на нашем официальном сайте и найдите идеальный рецепт для себя
**Авторские рецепты от бренд-шефа RED SOLUTION**

**Сводная таблица программ приготовления (заводские установки)**

Ошибки при приготовлении и способы их устранения

| Программа | Время приготовления по умолчанию | Температура приготовления |
|---|---|---|
| Курица | 37 мин | 165 °C |
| Ребра | 15 мин | 180 °C |
| Фритюр | 15 мин | 200 °C |
| Рыба | 12 мин | 190 °C |
| Пицца | 12 мин | 150 °C |
| Гарнир | 10 мин | 190 °C |
| Мясо | 12 мин | 200 °C |
| Выпечка | 1 ч | 180 °C |

В представленной ниже таблице собраны типичные ошибки, допускаемые при приготовлении пищи в приборе, рассмотрены возможные причины и пути их решения.

| Возможные причины | Способы решения |
|---|---|
| БЛЮДО НЕ ПРИГОТОВИЛОСЬ ДО КОНЦА | |
| Установлена слишком низкая температура приготовления | Установите необходимую температуру, следуйте указаниям книги рецептов |
| Установлено слишком маленькое время приготовления | Установите необходимое время, следуйте указаниям книги рецептов |
| Ингредиенты нарезаны слишком крупно, нарушены общие пропорции закладки продуктов | Подбор ингредиентов, способ их нарезки, пропорции закладки должны соответствовать выбранному рецепту. Следуйте указаниям книги рецептов |

| Возможные причины | Способы решения |
|---|---|
| НИЖНЯЯ ЧАСТЬ ПРОДУКТА ПРОЖАРИВАЕТСЯ МЕНЬШЕ ВЕРХНЕЙ | |
| Ингредиенты в контейнере для приготовления располагаются слишком плотно | Рекомендуется во время приготовления периодически переворачивать ингредиенты для более равномерного приготовления |
| БЛЮДО ПЕРЕЖАРИВАЕТСЯ | |
| Установлена слишком высокая температура приготовления | Снизьте температуру приготовления, следуйте указаниям книги рецептов |
| Установлено слишком большое время приготовления | Сократите время приготовления, следуйте указаниям книги рецептов |

| Возможные причины | Способы решения |
|---|---|
| ИЗ ПРИБОРА ВЫХОДИТ БЕЛЫЙ ДЫМ | |
| Из готовящихся продуктов выделяется жир | Такое возможно при использовании достаточно жирных ингредиентов. Это не является неисправностью |
| Чаша и съемный контейнер для приготовления не были очищены после предыдущего использования | Чашу и съемный контейнер для приготовления необходимо очищать после каждого использования |

## III. УХОД ЗА ПРИБОРОМ

**ВНИМАНИЕ!** Перед очисткой убедитесь, что прибор отключен от электросети и полностью остыл!

Протирайте корпус прибора влажной мягкой тканью, следя за тем, чтобы влага не попала внутрь корпуса прибора.
Чашу и решетку необходимо очищать после каждого использования мягкой губкой и средством

для мытья посуды. Запрещается очищать в посудомоечной машине! При сильном загрязнении налейте в чашу теплой воды и оставьте на некоторое время отмокать, после чего очистите. Обязательно протрите внешнюю поверхность чаши насухо, прежде чем установить ее в корпус прибора.
Стенки внутренней камеры прибора и нагревательные элементы можно очистить увлажненной (не мокрой!) губкой или салфеткой.
Регулярно снимайте и чистите решетку для защиты верхнего нагревателя. Порядок снятия решетки см. на схеме

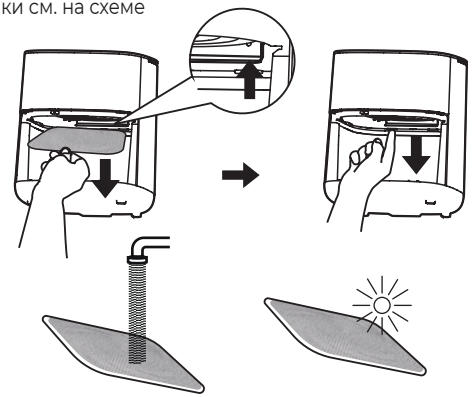

**! ЗАПРЕЩАЕТСЯ** использовать при очистке прибора грубые салфетки или губки, абразивные пасты. Также недопустимо использовать любые химически агрессивные или другие вещества, не рекомендованные для применения с предметами, контактирующими с пищей.

**! ЗАПРЕЩАЕТСЯ** погружать корпус прибора в воду или помещать его под струю воды! Не допускайте попадания влаги во встроенный вентилятор.

## Хранение и транспортировка

Перед хранением и повторной эксплуатацией очистите все части прибора. Храните прибор в сухом вентилируемом месте вдали от нагревательных приборов и попадания прямых солнечных лучей.

При транспортировке и хранении запрещается подвергать прибор механическим воздействиям, которые могут повредить прибор и/или нарушить целостность упаковки.
Берегите упаковку прибора от воды и других жидкостей.

## IV. ПЕРЕД ОБРАЩЕНИЕМ В СЕРВИС-ЦЕНТР

| Неисправность | Возможная причина | Способ устранения |
|---|---|---|
| Дисплей не загорается, нагрев не происходит | Шнур электропитания не подсоединен к электросети | Подсоедините шнур питания прибора к электросети |
| | В электророзетке отсутствует напряжение | Подключите прибор к исправной электророзетке |
| | Чаша неплотно установлена в корпус прибора | Убедитесь в правильной установке чаши, вставляйте чашу в корпус прибора до щелчка |
| Во время работы появился посторонний запах | Прибор перегрелся | Сократите время непрерывной работы прибора. Увеличьте интервалы между включениями |
| | Прибор новый, запах исходит от защитного покрытия | Проведите тщательную очистку прибора (см. «Уход за прибором»). Запах исчезнет после нескольких включений |

Если неисправность устранить не удалось, обратитесь в авторизованный сервисный центр.




**Зарегистрируйте серийный номер устройства на официальном сайте www.redsolution.company и получите дополнительный год гарантии.***
*Стандартная гарантия 1 год.
Дополнительный 1 год гарантии предоставляется после регистрации серийного номера устройства на сайте www.redsolution.company.

## V. ГАРАНТИЙНЫЕ ОБЯЗАТЕЛЬСТВА

На данное изделие предоставляется гарантия сроком на 12 месяцев с момента его приобретения или с даты изготовления изделия (если дату продажи определить невозможно). В течение гарантийного периода изготовитель обязуется устранить путем ремонта, замены деталей или замены всего изделия любые заводские дефекты.

Гарантия вступает в силу только в том случае, если дата покупки подтверждена печатью магазина и подписью продавца на оригинальном гарантийном талоне. Настоящая гарантия признается лишь в том случае, если изделие применялось в соответствии с руководством по эксплуатации, не ремонтировалось, не разбиралось и не было повреждено в результате неправильного обращения с ним, а также сохранена полная комплектность изделия. Данная гарантия не распространяется на естественный износ изделия. Настоящая гарантия не распространяется на изделия, используемые в промышленных и/или коммерческих целях.

**Гарантия не распространяется на изделия с повреждениями, вызванными:**

- неправильной эксплуатацией, небрежным обращением, неправильным подключением, несоблюдением прилагаемого руководства;
- механическими, тепловыми и иными повреждениями, возникшими по причине неправильной эксплуатации, небрежного отношения или несчастного случая;
- несвоевременной очисткой фильтров, пылесборников и других частей и аксессуаров, требующих периодической очистки и замены;
- попаданием внутрь посторонних предметов, жидкостей, насекомых, грызунов и т. д.;
- повреждением электрических шнуров;
- подключением в сеть с напряжением, отличным от указанного в правилах эксплуатации на изделие, или если параметры питающей сети не соответствуют стандартным;
- неквалифицированным ремонтом и другими вмешательствами, повлекшими изменения конструкции изделия;
- изменением или удалением серийного номера, или если серийный номер неразборчиво напечатан.

Гарантия не распространяется на узлы, механизмы и аксессуары, имеющие срок естественного износа (щетки для пылесосов, металлические чаши мультиварок и формы для выпекания с антипригарным покрытием, сетка-нож для соковыжималок, ножи, мешки-пылесборники, сменные фильтры, шампуни, жидкости и т. д.), а также на аккумуляторы и батареи питания. В соответствии с руководством по эксплуатации под действие гарантии не подпадают работы по периодическому обслуживанию изделия.

Срок службы изделия и срок действия гарантийных обязательств на него исчисляются со дня продажи или с даты изготовления изделия (в случае, если дату продажи определить невозможно).
Дату изготовления прибора можно найти в серий-

ном номере, расположенном на идентификационной наклейке на корпусе изделия. Серийный номер состоит из 13 знаков. 6-й и 7-й знаки обозначают месяц, 8-й — год выпуска устройства.




1 — месяц производства (01 — январь, 02 — февраль... 12 — декабрь), 2 — год производства (1 — 2021 г., 2 — 2022 г.... 0 — 2030 г.), 3 — серийный номер модели

Установленный производителем срок службы прибора составляет 3 года со дня его приобретения при условии, что эксплуатация изделия производится в соответствии с данным руководством, применимыми техническими стандартами и при соблюдении условий гарантийного обслуживания.

Упаковку, руководство пользователя, а также сам прибор необходимо утилизировать в соответствии с местной программой по переработке отходов. После окончания срока службы не выбрасывайте прибор вместе с бытовыми отходами. Передайте его в специализированный пункт для дальнейшей утилизации. Проявите заботу об окружающей среде. Отходы, образующиеся при утилизации изделий, подлежат обязательному сбору с последующей утилизацией в установленном порядке и в соответствии с действующими требованиями и нормами отраслевой нормативной документации, в том числе в соответствии с СанПиН 2.1.7.1322-03 «Гигиенические требования к размещению и обезвреживанию отходов производства и потребления».

Құралды қолданар алдында нұсқаулықты мұқият оқып шығыңыз және оны анықтама ретінде сақтаңыз. Құрылғыны дұрыс пайдалану оның қызмет ету мерзімін айтарлықтай ұзартады.

Пайдалану нұсқаулығының соңғы нұсқасын алу үшін біздің веб-сайтқа кіріңіз www.redsolution.company тиісті өнім бетінде. Сайтта жарияланған нұсқа басымдық болып саналады.

**Осы нұсқаулықтағы қауіпсіздік шаралары мен нұсқаулар құрылғыны пайдалану кезінде туындауы мүмкін барлық жағдайларды қамтымайды. Құрылғыны пайдалану кезінде пайдаланушы парасаттылықты, сақтықты және мұқияттылықты қолдануы керек.**

## ҚАУІПСІЗДІК ШАРАЛАРЫ

· Өндіруші бұйымның қауіпсіздік талаптары мен пайдалану нұсқауларын орындамау салдарынан келтірілген зиян үшін жауапты емес.

· Бұл электр құрылғысы тұрмыстық мақсатта пайдалануға арналған және оны пәтерлерде, саяжайларда немесе басқа да осыған ұқсас өндірістік емес жағдайларда пайдалануға болады. Құрылғы-