RED SOLUTION

Аэрогриль
W255

+1 год гарантии

Руководство по эксплуатации

Гарантийный талон



Изготовитель: Нинбо Лонгбанк Груп Ко., Лдт.
Адрес: 2 этаж, Синчен Интернешнл Билдинг, No. 535 Чиншуэйчяо Роад, Нинбо, Чжэдзян, Китай

Импортер в Российской Федерации: ООО «РЭД».
Адрес: 108810, г. Москва, вн. тер. г. муниципальный округ Внуково, п. Совхоза Крёкшино, ул. Озерная, д. 5, стр.1, помещ. 22.
ИНН: 7713491474.

©RED SOLUTION®. Все права защищены. 2026

Воспроизведение, передача, распространение, перевод или другая переработка данного документа или любой его части без предварительного письменного разрешения правообладателя запрещены.

СОДЕРЖАНИЕ

МЕРЫ БЕЗОПАСНОСТИ 5

Технические характеристики 6

Комплектация 6

Устройство прибора 6

I. ПЕРЕД НАЧАЛОМ ИСПОЛЬЗОВАНИЯ 9

II. ЭКСПЛУАТАЦИЯ ПРИБОРА 9

Использование 10

Ошибки при приготовлении и способы их устранения 12

III. УХОД ЗА ПРИБОРОМ 12

Хранение и транспортировка 13

IV. ПЕРЕД ОБРАЩЕНИЕМ В СЕРВИС-ЦЕНТР 13

V. ГАРАНТИЙНЫЕ ОБЯЗАТЕЛЬСТВА 13

Гарантийный талон 27

RUS Русский язык 5

KAZ Казахский язык 15

УВАЖАЕМЫЙ ПОКУПАТЕЛЬ!

Благодарим вас за то, что отдали предпочтение бытовой технике RED SOLUTION.
Надеемся, что вам понравится продукция компании и вы будете выбирать нас и в будущем.

Внимательно прочитайте руководство по эксплуатации и сохраните его в качестве справочника. Правильное использование прибора значительно продлит срок его службы.

Актуальную версию руководства смотрите на нашем сайте www.redsolution.company на странице соответствующего продукта. Версия, опубликованная на сайте, считается приоритетной.

Хотите узнать больше? Посетите наш сайт www.redsolution.company.
Здесь вы найдете актуальную информацию о технике RED SOLUTION и ожидаемых новинках, сможете получить консультацию онлайн, а также заказать продукцию RED SOLUTION и аксессуары к ней.

Служба поддержки пользователей RED SOLUTION в России: 8-800-511-86-19.

МЕРЫ БЕЗОПАСНОСТИ

Прежде чем использовать прибор, внимательно прочтите руководство по эксплуатации и сохраните его для справки. Правильное использование прибора значительно продлит срок его службы.

Актуальную версию руководства по эксплуатации см. на нашем сайте www.redsolution.company на странице соответствующего продукта. Версия, опубликованная на сайте, считается приоритетной.

Меры безопасности и инструкции, содержащиеся в данном руководстве, не охватывают все возможные ситуации, которые могут возникнуть в процессе эксплуатации прибора. При работе с прибором руководствуйтесь здравым смыслом, будьте осторожны и внимательны.

· Аэрогриль W255 предназначен для термообработки пищевых продуктов. Используйте прибор только по назначению. Использование прибора в целях, отличающихся от указанных в данном руководстве, нарушает правила эксплуатации.
· Производитель не несет ответственности за повреждения, вызванные несоблюдением требований по технике безопасности и правил эксплуатации прибора.
· Данный электроприбор предназначен для использования в быту и может применяться в квартирах, загородных домах или в других подобных непромышленных условиях. Промышленное или любое другое нецелевое использование прибора нарушает условия надлежащей эксплуатации. В этом случае производитель не несет ответственности за возможные последствия.
· Перед подключением к электросети проверьте, совпадает ли ее напряжение с номинальным напряжением питания прибора (см. технические характеристики или заводскую табличку прибора).
· Используйте удлинитель, рассчитанный на потребляемую мощность прибора. Несоответствие параметров может привести к короткому замыканию или возгоранию кабеля.
· Подключайте прибор только к розеткам, имеющим заземление, — это обязательное требование защиты от поражения электрическим током. Используя удлинитель, убедитесь, что он также имеет заземление.
· Не оставляйте работающий прибор без присмотра. Прибор не предназначен для работы с помощью внешнего таймера или отдельной системы удаленного управления.
· Во время работы металлические части прибора нагреваются. Не дотрагивайтесь до них руками, когда прибор подключен к электросети. Не дотрагивайтесь до внутренних поверхностей нагретого прибора.
· Продукты могут гореть, поэтому прибор не следует использовать вблизи или под легковоспламеняющимися материалами, например занавесками.
· Выключайте прибор из розетки после использования, а также во время его очистки или перемещения. Извлекайте электрошнур сухими руками, удерживая его за штепсель, а не за провод.
· Не протягивайте шнур электропитания в дверных проемах или вблизи источников тепла. Следите за тем, чтобы электрошнур не перекручивался и не перегибался, не соприкасался с острыми предметами, углами и кромками мебели.

! ПОМНИТЕ: Случайно повредив кабель электропитания, можно вызвать неполадки, которые не соответствуют условиям гарантии, а также получить удар током. Во избежание опасности, замену поврежденного шнура питания должен производить только изготовитель, сервисная служба или аналогичный квалифицированный персонал.

· Не устанавливайте прибор на мягкую и нетермостойкую поверхность, не накрывайте его во время работы: это может привести к перегреву и поломке прибора.
· Следите, чтобы во время работы прибор находился на расстоянии не менее 10 см от легковоспламеняющихся материалов (шторы, обои и т. п.).
· Не загораживайте вентиляционные отверстия на боковых панелях и задней панели, препятствуя отводу воздуха, в частности не ставьте прибор задней панелью вплотную к стене.
· Запрещено эксплуатировать прибор на открытом воздухе: попадание влаги или посторонних предметов внутрь корпуса прибора может серьезно повредить его.
· Используйте прибор на высоте не более 2000 м над уровнем моря.
· Перед очисткой прибора убедитесь, что он отключен от электросети и полностью остыл. Строго следуйте инструкциям по очистке прибора.

! ЗАПРЕЩАЕТСЯ погружать корпус прибора в воду или помещать его под струю воды! Не допускайте попадания влаги во встроенный вентилятор.

· Прибор не предназначен для использования лицами (включая детей) с пониженными физическими, психическими или умственными способностями или при отсутствии у них опыта или знаний, если они не находятся под контролем или не проинструктированы об использовании данного прибора лицом, ответственным за их безопасность. Дети должны находиться под присмотром, чтобы не допустить игры с прибором.
· Запрещено самостоятельно ремонтировать прибор или вносить изменения в его конструкцию. Ремонт прибора должен производиться исключительно специалистом авторизованного сервис-центра. Непрофессионально выполненная работа может привести к поломке прибора, травмам и повреждению имущества.

! ВНИМАНИЕ! Запрещено использовать прибор при любых неисправностях.



ОСТОРОЖНО! Горячая поверхность!

Технические характеристики

Модель	W255
Мощность	2400 Вт
Напряжение	220–240 В~, 50/60 Гц
Защита от поражения электротоком	I
Защита от перегрева	есть
Управление	сенсорное, электромеханическое
Дисплей	светодиодный
Материал корпуса	пластик
Покрытие чаши	антипригарное
Объем чаш	5 л + 5 л
Количество нагревателей	2
Приготовление в 2 чашах одновременно	есть
Синхронизация чаш по времени готовности	есть
Синхронизация чаш по рабочим параметрам	есть
Диапазон температуры	35–210 °C
Диапазон регулировки времени	1 мин – 8 ч, шаг 1, 30 мин
Автоматических программ	9
Ручная настройка	есть
Габаритные размеры (Ш × В × Г)	240x470x445 мм
Длина шнура электропитания	0,8 м
Вес нетто	8 кг

Автоматические программы

Картофель фри
Гарнир
Крылья
Выпечка
Ребра
Мясо
Сушка
Йогурт
Морепродукты

Функции

Изменение параметров вручную
Запоминание настроек при извлечении чаши
Синхронизация приготовления в чашах по рабочим параметрам
Синхронизация приготовления в чашах по времени готовности

Комплектация

Аэрогриль с двумя чашами	1 шт.
Решетка для установки в чашу	2 шт.
Книга рецептов	1 шт.
Руководство по эксплуатации и гарантийный талон	1 шт.

Производитель, постоянно совершенствуя свою продукцию, имеет право вносить изменения в конструкцию, комплектацию и технические характеристики изделий без дополнительного уведомления об этом. В технических характеристиках допускается погрешность ±10 %.

Устройство прибора

1. Корпус прибора
2. Вентиляционные отверстия (на боковой и задней панелях)
3. Шнур питания
4. Решетка для установки в верхнюю чашу
5. Нижняя чаша
6. Верхняя чаша
7. Решетка для установки в нижнюю чашу
8. Нижняя рабочая камера
9. Верхняя рабочая камера
10. Панель управления
11. Рукоятка выбора программ / настройки параметров

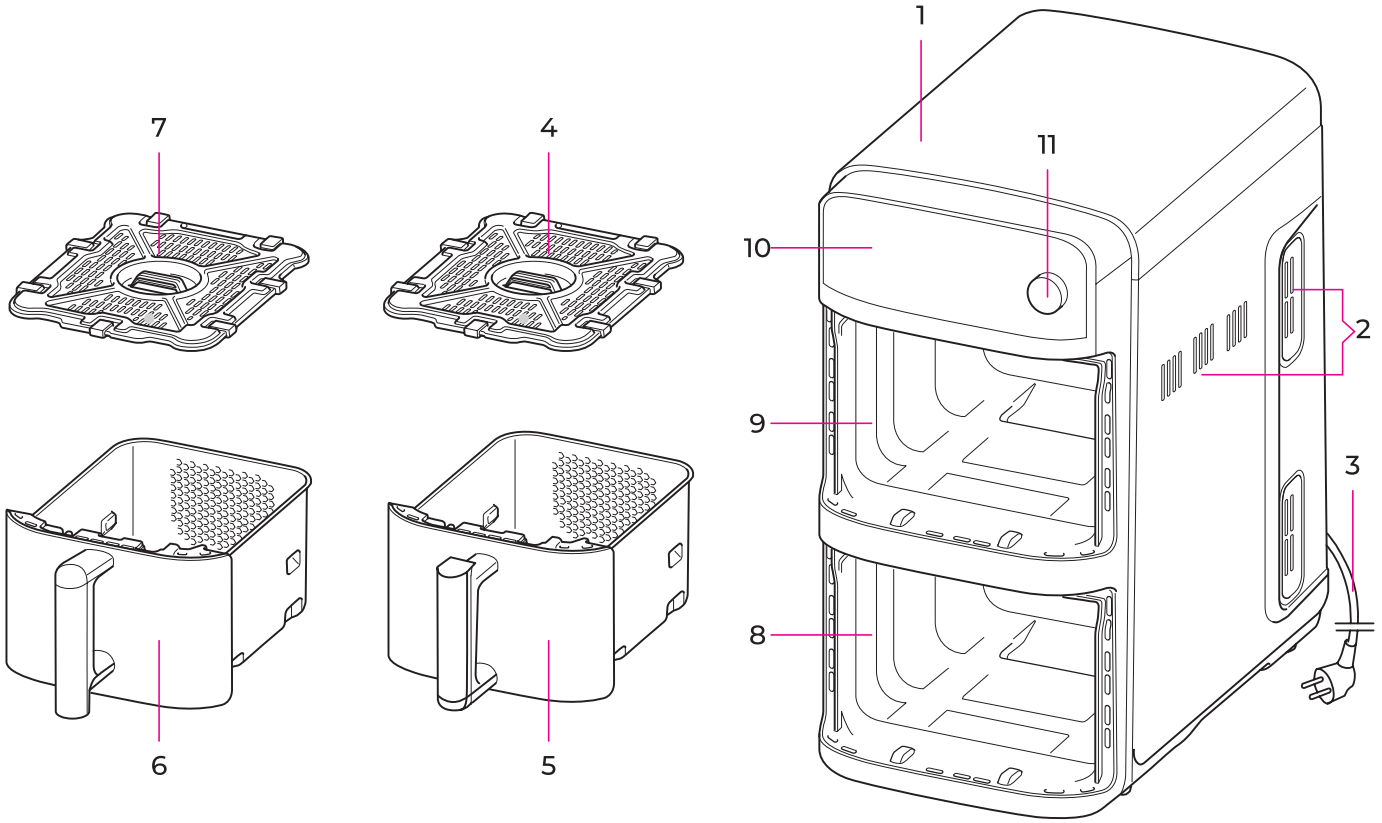
7
4
1
11
10
2
9
3
8
6
5

Панель управления

1. Индикаторы основных рабочих параметров
2. Индикаторы автоматических программ
3. Кнопка включения/выключения
4. Кнопка настройки параметров верхней чаши
5. Кнопка настройки параметров нижней чаши
6. Кнопка синхронизации чаш по рабочим параметрам
7. Рукоятка выбора программ / настройки параметров
8. Кнопка настройки температуры
9. Кнопка синхронизации чаш по времени готовности
10. Кнопка настройки времени
11. Индикатор программы «Мультиповар»
12. Кнопка запуска/отмены

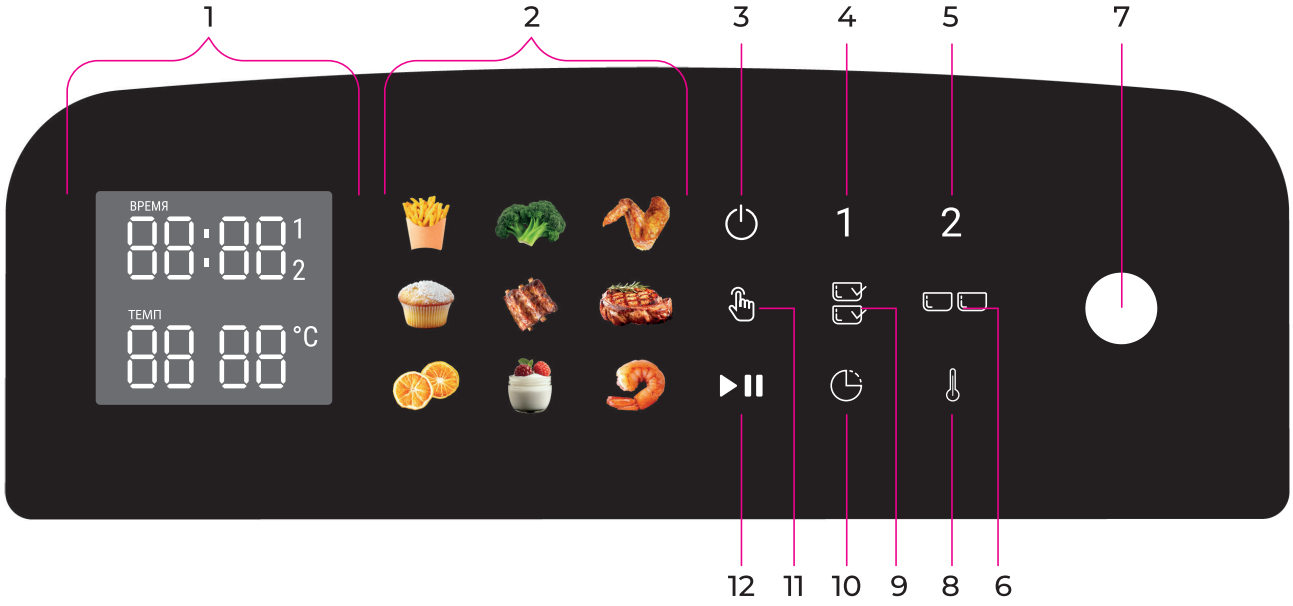

I. ПЕРЕД НАЧАЛОМ ИСПОЛЬЗОВАНИЯ

Аккуратно достаньте изделие и его комплектующие из коробки. Удалите все упаковочные материалы и рекламные наклейки.

! ОБЯЗАТЕЛЬНО сохраните на месте предупреждающие наклейки, наклейки-указатели (при наличии) и табличку с серийным номером изделия на его корпусе!

После транспортировки или хранения при низких температурах выдержите прибор при комнатной температуре не менее 2 часов перед включением.

Полностью размотайте электрошнур. Корпус прибора протрите влажной тканью. Съемные детали промойте теплой водой, тщательно просушите все элементы прибора перед подключением к электросети.

Установите прибор на ровную твердую сухую горизонтальную поверхность так, чтобы выходящий из вентиляционных отверстий (с обеих сторон и позади прибора) горячий воздух не попадал на обои, декоративные покрытия, электронные приборы и другие предметы или материалы, которые могут пострадать от повышенной температуры.

Перед использованием убедитесь в том, что внешние и видимые внутренние части прибора не имеют повреждений, сколов и других дефектов.

Прежде чем использовать прибор по назначению, обязательно произведите цикл нагрева без продуктов, чтобы удалить техническую защитную смазку. Затем отключите прибор от электросети, дайте остыть и очистите чаши и решетки, руководствуясь разделом «Уход за прибором».

II. ЭКСПЛУАТАЦИЯ ПРИБОРА

Умный режим приготовления

1. Подготовьте ингредиенты согласно выбранному рецепту. Разместите ингредиенты в одной или в обеих чашах и установите чаши в корпус прибора до упора.

Чтобы продукты не прилипали ко дну чаши, можно использовать решетку из комплекта поставки.

Прибор может работать не только с двумя, но и с одной установленной чашей, но только если нагреватель в пустой рабочей камере выключен.

Чаши взаимозаменяемы: любую из них можно установить как в верхнюю, итак и в нижнюю рабочую камеру.

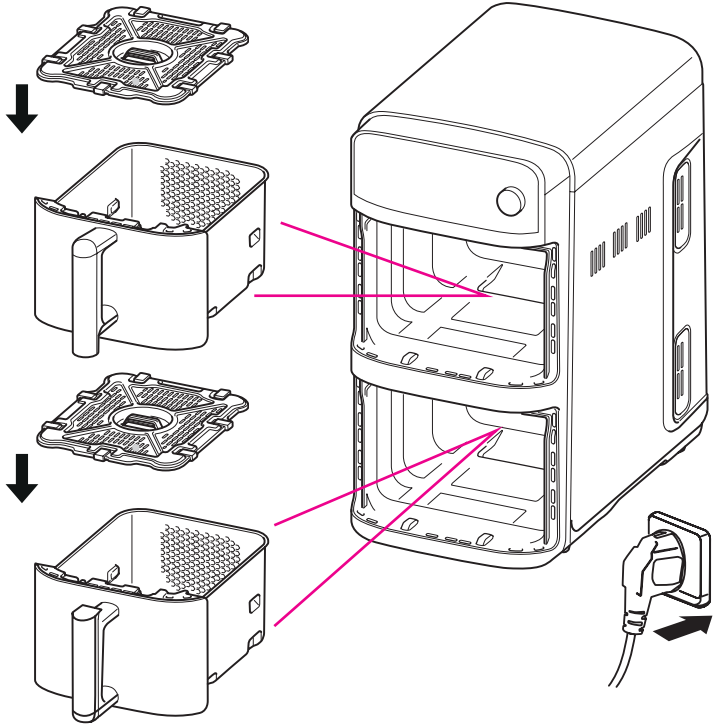

2. Подключите прибор к электросети. Раздастся звуковой сигнал, на секунду загорится вся индикация дисплея, а затем останется гореть только кнопка ⏻ (режим ожидания).

3. Чтобы включить дисплей, нажмите кнопку ⏻.

Автоотключение

Если не выполнять никаких действий дольше 10 мин, прибор подаст звуковой сигнал и перейдет в режим ожидания. Нажмите ⏻, чтобы вернуться к работе.

Использование программ

1. Прежде чем выбирать программу, сначала выберите чашу, в которой находится ваш продукт, нажав кнопку 1 (верхняя чаша) или 2 (нижняя чаша). Индикатор программы по умолчанию (картофель фри) будет мигать, а на дисплее отобразятся основные рабочие параметры этой программы (время и температура).

2. Выберите нужную программу (одну из автоматических или «Мультиповар»), осторожно вращая рукоятку вправо или влево. Индикатор выбранной программы будет мигать, а на дисплее будут отображаться ее рабочие параметры.

3. Нажмите кнопку ⏯ для подтверждения. Выбранная программа запустится. На дисплее будет гореть индикатор выбранной программы и вестись обратный отсчет времени до готовности.

Если чашу извлечь во время работы, нагрев прекратится и на дисплее отобразится OPEN. После установки чаши на место нагрев продолжится с заданными ранее настройками.

Чтобы приостановить работу, нажмите кнопку ⏯ (индикация кнопки и время на дисплее будут мигать); нажмите еще раз для продолжения работы.

Чтобы полностью отменить выполнение программы, нажмите и удерживайте ⏻.

Вентилятор продолжает работать еще 1 мин после выключения.

4. По окончании приготовления прозвучат 3 сигнала, на дисплее сначала отобразится COOL (пока работает вентилятор), а затем через несколько секунд – END и Hot (продукт готов).

5. Чтобы подтвердить завершение программы, нажмите кнопку ⏯. Затем достаньте чашу и извлеките продукт.

Некоторое время после приготовления на дисплее будет отображаться надпись HOT, предупреждающая о том, что продукт в чаше всё еще горячий. Берегитесь ожогов!

6. Отключите прибор от электросети.

7. Очистите прибор, руководствуясь разделом «Уход за прибором».

Ручной режим

Аэрогриль позволяет задать собственные время и температуру приготовления. В ручной режим можно войти даже во время выполнения программы.

1. Выберите нужную чашу, нажав кнопку 1 (верхняя чаша) или 2 (нижняя чаша). Индикатор программы по умолчанию (картофель фри) будет мигать, а на дисплее отобразятся основные рабочие параметры этой программы (время и температура).

2. Чтобы войти в режим настройки времени, нажмите кнопку 🕒 (значение времени на дисплее будет мигать).

3. Вращая рукоятку, установите нужное время.

4. Чтобы войти в режим настройки температуры, нажмите кнопку 🌡 (значение температуры на дисплее будет мигать).

5. Вращая рукоятку, установите нужную температуру.

6. Для запуска приготовления с заданными настройками нажмите кнопку ⏯.

Стандартные значения рабочих параметров, а также диапазоны их ручной регулировки приведены в таблице ниже.

Таблица рабочих параметров программ

Программа	Температура/ время по умолчанию	Диапазон настройки времени	Диапазон настройки температуры
Картофель фри	210 °C / 15 мин	5–60 мин, шаг 1 мин	140–210 °C, шаг 5 °C
Гарнир	180 °C / 20 мин	5–60 мин, шаг 1 мин	140–210 °C, шаг 5 °C
Крылья	200 °C / 15 мин	5–60 мин, шаг 1 мин	140–210 °C, шаг 5 °C
Выпечка	180 °C / 30 мин	5–90 мин, шаг 1 мин	120–210 °C, шаг 5 °C
Ребра	200 °C / 25 мин	5–60 мин, шаг 1 мин	140–210 °C, шаг 5 °C
Мясо	160 °C / 10 мин	5–30 мин, шаг 1 мин	140–210 °C, шаг 5 °C
Мультиповар	100 °C / 20 мин	5–60 мин, шаг 1 мин	35–210 °C, шаг 5 °C
Сушка	55 °C / 8 ч	30 мин – 24 ч, шаг 30 мин	35–80 °C, шаг 5 °C
Йогурт	40 °C / 8 ч	30 мин – 24 ч, шаг 30 мин	35–120 °C, шаг 5 °C
Морепродукты	190 °C / 10 мин	5–60 мин, шаг 1 мин	140–210 °C, шаг 5 °C

Авторские рецепты от бренд-шефа RED SOLUTION

Посетите раздел рецепты на нашем официальном сайте и найдите идеальный рецепт для себя.

Синхронизация приготовления в чашах по рабочим параметрам

Эта функция позволяет применить рабочие параметры (время и температуру) одной чаши ко второй так, чтобы приготовление в обеих чашах велось с одинаковыми параметрами.

1. Выберите чашу, параметры которой вы собираетесь применить ко второй чаше, нажав кнопку **1** или **2**.

2. Выбрав нужную программу (или выполнив настройки вручную), нажмите кнопку . Теперь для обеих чаш будут использоваться одинаковые настройки времени и температуры.

3. Запустите приготовление кнопкой ▶II. Во время приготовления индикатор будет гореть.

Синхронизация приготовления в чашах по времени готовности

Эта функция позволяет настроить параметры для обеих чаш так, чтобы приготовление в них завершилось одновременно (приготовление в одной чаше запустится чуть позже, чем в другой).

1. Выберите программы или настройте вручную параметры для обеих чаш.

2. Нажмите кнопку .

3. Запустите приготовление кнопкой ▶II. Во время приготовления индикатор кнопки будет гореть.

Ошибки при приготовлении и способы их устранения
В представленной ниже таблице собраны типичные ошибки, допускаемые при приготовлении пищи в приборе, рассмотрены возможные причины и пути их решения.

Возможные причины	Способы решения
БЛЮДО НЕ ПРИГОТОВИЛОСЬ ДО КОНЦА	
Установлена слишком низкая температура приготовления	Установите необходимую температуру, следуйте указаниям книги рецептов
Установлено слишком маленькое время приготовления	Установите необходимое время, следуйте указаниям книги рецептов
Ингредиенты нарезаны слишком крупно, нарушены общие пропорции закладки продуктов	Подбор ингредиентов, способ их нарезки, пропорции закладки должны соответствовать выбранному рецепту. Следуйте указаниям книги рецептов
НИЖНЯЯ ЧАСТЬ ПРОДУКТА ПРОЖАРИВАЕТСЯ МЕНЬШЕ ВЕРХНЕЙ	
Ингредиенты в чаше располагаются слишком плотно	Рекомендуется во время приготовления периодически переворачивать ингредиенты для более равномерного приготовления
БЛЮДО ПЕРЕЖАРИВАЕТСЯ	
Установлена слишком высокая температура приготовления	Снизьте температуру приготовления, следуйте указаниям книги рецептов
Установлено слишком большое время приготовления	Сократите время приготовления, следуйте указаниям книги рецептов
ИЗ ПРИБОРА ВЫХОДИТ БЕЛЫЙ ДЫМ	
Из готовящихся продуктов выделяется жир	Такое возможно при использовании достаточно жирных ингредиентов. Это не является неисправностью
Чаша не была очищена после предыдущего использования	Чашу необходимо очищать после каждого использования

III. УХОД ЗА ПРИБОРОМ

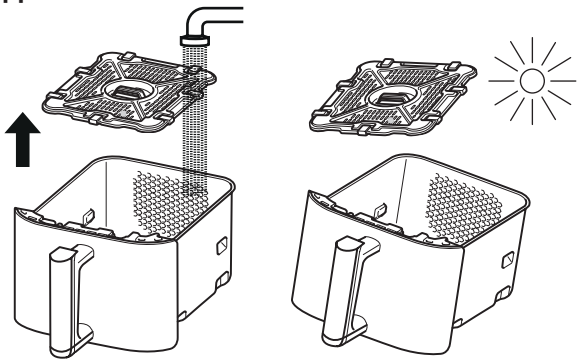

ВНИМАНИЕ! Перед очисткой убедитесь, что прибор отключен от электросети и полностью остыл!

Протирайте корпус прибора влажной мягкой тканью, следя за тем, чтобы влага не попала внутрь корпуса прибора.

Чашу и решетку необходимо очищать после каждого использования мягкой губкой и средством для мытья посуды. Запрещается очищать в посудомоечной машине! При сильном загрязнении налейте в чашу теплой воды и оставьте на некоторое время отмокать, после чего очистите. Обязательно протрите внешнюю поверхность чаши насухо, прежде чем установить ее в корпус прибора.

Стенки внутренней камеры прибора и нагревательные элементы можно очистить увлажненной (не мокрой!) губкой или салфеткой.

ЗАПРЕЩАЕТСЯ использовать при очистке прибора грубые салфетки или губки, абразивные пасты. Также недопустимо использовать любые химически агрессивные или другие вещества, не рекомендованные для применения с предметами, контактирующими с пищей.

ЗАПРЕЩАЕТСЯ погружать корпус прибора в воду или помещать его под струю воды! Не допускайте попадания влаги во встроенный вентилятор.

Хранение и транспортировка

Перед хранением и повторной эксплуатацией очистите все части прибора. Храните прибор в сухом вентилируемом месте вдали от нагревательных приборов и попадания прямых солнечных лучей.

При транспортировке и хранении запрещается подвергать прибор механическим воздействиям, которые могут повредить прибор и/или нарушить целостность упаковки.

Берегите упаковку прибора от воды и других жидкостей.

V. ПЕРЕД ОБРАЩЕНИЕМ В СЕРВИС-ЦЕНТР

Неисправность	Возможная причина	Способ устранения
Дисплей не загорается, нагрев не происходит	Шнур электропитания не подсоединен к электросети	Подсоедините шнур питания прибора к электросети
	В электророзетке отсутствует напряжение	Подключите прибор к исправной электророзетке
Программа не выполняется, на дисплее отображается OPEN	Нужная чаша не установлена или установлена неплотно	Убедитесь, что программа запущена для той чаши, которая установлена в прибор. Проверьте, что чаша установлена в рабочую камеру до упора.
Во время работы появился посторонний запах	Прибор перегрелся	Сократите время непрерывной работы прибора. Увеличьте интервалы между включениями
	Прибор новый, запах исходит от защитного покрытия	Проведите тщательную очистку прибора (см. «Уход за прибором»). Запах исчезнет после нескольких включений

В случае если неисправность устранить не удалось, обратитесь в авторизованный сервисный центр.

VI. ГАРАНТИЙНЫЕ ОБЯЗАТЕЛЬСТВА

+1 ГОД гарантии

Зарегистрируйте серийный номер устройства на официальном сайте www.redsolution.company и получите дополнительный год гарантии.*

*Стандартная гарантия 1 год.
Дополнительный 1 год гарантии предоставляется после регистрации серийного номера устройства на сайте www.redsolution.company.

На данное изделие предоставляется гарантия сроком на 12 месяцев с момента его приобретения или с даты изготовления изделия (если дату продажи определить невозможно). В течение гарантийного периода изготовитель обязуется устранить путём ремонта, замены деталей или замены всего изделия любые заводские дефекты.
Гарантия вступает в силу только в том случае, если дата покупки подтверждена печатью магазина и подписью продавца на оригинальном гарантийном талоне. Настоящая гарантия признаётся лишь в том случае, если изделие применялось в соответствии с руководством по эксплуатации, не ремонтировалось, не разбиралось и не было повреждено в результате неправильного обращения с ним, а также сохранена полная комплектность изделия. Данная гарантия не распространяется на естественный износ изделия. Настоящая гарантия не распространяется на изделия, используемые в промышленных и/или коммерческих целях.

Гарантия не распространяется на изделия с повреждениями, вызванными:

- неправильной эксплуатацией, небрежным обращением, неправильным подключением, несоблюдением прилагаемого руководства;
- механическими, тепловыми и иными повреждениями, возникшими по причине неправильной эксплуатации, небрежного отношения или несчастного случая;
- несвоевременной очисткой фильтров, пылесборников и других частей и аксессуаров, требующих периодической очистки и замены;
- попаданием внутрь посторонних предметов, жидкостей, насекомых, грызунов и т. д.;
- повреждением электрических шнуров;
- подключением в сеть с напряжением, отличным от указанного в правилах эксплуатации на изделие, или если параметры питающей сети не соответствуют стандартным;
- неквалифицированным ремонтом и другими вмешательствами, повлёкшими изменения конструкции изделия;
- изменением или удалением серийного номера, или если серийный номер неразборчиво напечатан.

Гарантия не распространяется на узлы, механизмы и аксессуары, имеющие срок естественного износа (щётки для пылесосов, металлические чаши мультиварок и формы для выпекания с антипригарным покрытием, сетка-нож для соковыжималок, ножи, мешки-пылесборники, сменные фильтры, шампуни, жидкости и т. д.), а также на аккумуляторы и батареи питания. В соответствии с руководством по эксплуатации под действие гарантии не подпадают работы по периодическому обслуживанию изделия.

Срок службы изделия и срок действия гарантийных обязательств на него исчисляются со дня продажи или с даты изготовления изделия (в случае, если дату продажи определить невозможно).

Дату изготовления прибора можно найти в серийном номере, расположенном на идентификационной наклейке на корпусе изделия. Серийный номер состоит из 13 знаков. 6-й и 7-й знаки обозначают месяц, 8-й — год выпуска устройства.

0	0	0	0	0	1	1	2	3	3	3	3	3

1 — месяц производства (01 — январь, 02 — февраль... 12 — декабрь),
2 — год производства (1 — 2021 г., 2 — 2022 г.... 0 — 2030 г.),
3 — серийный номер модели.

Установленный производителем срок службы прибора составляет 3 года со дня его приобретения при условии, что эксплуатация изделия производится в соответствии с данным руководством, применимыми техническими стандартами и при соблюдении условий гарантийного обслуживания.



Упаковку, руководство пользователя, а также сам прибор необходимо утилизировать в соответствии с местной программой по переработке отходов. После окончания срока службы не выбрасывайте прибор вместе с бытовыми отходами. Передайте его в специализированный пункт для дальнейшей утилизации. Проявите заботу об окружающей среде. Отходы, образующиеся при утилизации изделий, подлежат обязательному сбору с последующей утилизацией в установленном порядке и в соответствии с действующими требованиями и нормами отраслевой нормативной документации, в том числе в соответствии с СанПиН 2.1.7.1322-03 «Гигиенические требования к размещению и обезвреживанию отходов производства и потребления».

ҚАУІПСІЗДІК ШАРАЛАРЫ

Құралды қолданар алдында нұсқаулықты мұқият оқып шығыңыз және оны анықтама ретінде сақтаңыз. Құрылғыны дұрыс пайдалану оның қызмет ету мерзімін едәуір ұзартады..

Пайдалану нұсқаулығының соңғы нұсқасын алу үшін біздің веб-сайтқа кіріңіз www.redsolution.company тиісті өнімнің бетінде. Сайтта жарияланған нұсқа басымдық болып саналады.

Осы нұсқаулықтағы қауіпсіздік шаралары мен нұсқаулар құрылғыны пайдалану кезінде туындауы мүмкін барлық жағдайларды қамтымайды. Құрылғыны пайдаланған кезде парасаттылық таныңыз, абай болыңыз және мұқият болыңыз.

· W255 аэрогри тамақ өнімдерін термиялық өңдеуге арналған. Құралды тек мақсатына сай пайдаланыңыз. Құрылғыны осы нұсқаулықта көрсетілгеннен басқа мақсаттарда пайдалану пайдалану ережелерін бұзады.
· Өндіруші құрылғының қауіпсіздік талаптары мен пайдалану ережелерін сақтамау салдарынан болған зақым үшін жауапты емес.
· Бұл электр құрылғысы тұрмыстық мақсатта пайдалануға арналған және оны пәтерлерде, саяжайларда немесе басқа да осыған ұқсас өндірістік емес жағдайларда пайдалануға болады. Құрылғыны өнеркәсіптік немесе кез келген басқа мақсатсыз пайдалану дұрыс жұмыс істеу шарттарын бұзады. Бұл жағдайда өндіруші ықтимал салдарларға жауапты емес.
· Қуат көзіне қоспас бұрын оның кернеуі құрылғының номиналды кернеуіне сәйкес келетінін тексеріңіз (техникалық сипаттамаларды немесе құрылғының фирмалық тақтасын қараңыз).
· Құрылғының тұтынылатын қуатына есептелген ұзартқыш сымды пайдаланыңыз. Қате параметрлер кабельдегі қысқа тұйықталуға немесе өртке әкелуі мүмкін.
· Құрылғыны тек жерге қосылған розеткаға қосыңыз - бұл электр тогының соғуынан қорғаудың міндетті талабы. Ұзартқыш сымды пайдалансаңыз, оның да жерге қосылғанын тексеріңіз.
· Жұмыс істеп тұрған құрылғыны қараусыз қалдырмаңыз. Құрылғы сыртқы таймер немесе бөлек қашықтан басқару жүйесі арқылы жұмыс істеуге арналмаған.
· Жұмыс кезінде құрылғының металл бөліктері қызып кетеді. Құрылғы қуат көзіне қосылған кезде оларды қолыңызбен ұстамаңыз. Ыстық құрылғының ішкі беттерін ұстамаңыз.
· Тағам жанып кетуі мүмкін, сондықтан құрылғыны перделер сияқты жанғыш заттардың жанында немесе астында қолдануға болмайды.
· Пайдаланғаннан кейін, тазалау немесе жылжыту алдында құрылғыны розеткадан ажыратыңыз. Қуат сымын құрғақ қолмен сымнан емес, ашасынан ұстаңыз.
· Қуат сымын есік саңылаулары арқылы немесе жылу көздерінің жанынан өткізбеңіз. Қуат сымының бұралып немесе майыспағанына, сондай-ақ жиһаздың үшкір заттарға, бұрыштарына немесе жиектеріне тиіп кетпеуіне көз жеткізіңіз.

! ЕСТЕ БОЛЫҢЫЗ: Қуат сымының кездейсоқ зақымдануы кепілдікте қамтылмаған ақауларды тудыруы және электр тогының соғуына әкелуі мүмкін. Қуат сымы зақымдалған болса, кез келген қауіпті болдырмау үшін оны тек өндіруші, оның қызмет көрсету агенті немесе соған ұқсас біліктілігі бар тұлғалар ауыстыруы керек.

· Құрылғыны жұмсақ немесе ыстыққа төзімді емес бетке қоймаңыз, жұмыс кезінде оны жаппаңыз: бұл құрылғының қызып кетуіне және зақымдалуына әкелуі мүмкін.
· Жұмыс кезінде құрылғыны жанғыш материалдардан (перделер, тұсқағаздар, т.б.) кемінде 10 см қашықтықта ұстауды қамтамасыз етіңіз.
· Бүйірлік панельдер мен артқы панельдегі ауаның ағып кетуіне жол бермейтін желдету саңылауларын жаппаңыз, атап айтқанда, құрылғыны артқы панельді қабырғаға жақын орналастырмаңыз.
· Құрылғыны ашық ауада пайдаланбаңыз: құрылғының корпусына түсетін ылғал немесе бөгде заттар оны қатты зақымдауы мүмкін.
· Құрылғыны теңіз деңгейінен 2000 м-ден аспайтын биіктікте пайдаланыңыз.
· Құрылғыны тазалау алдында оның электр желісінен ажыратылғанына және толық суығанына көз жеткізіңіз. Тазалау нұсқауларын мұқият орындаңыз.

! Құрылғы корпусын суға батырмаңыз немесе ағын судың астына қоймаңыз! Кіріктірілген желдеткішке ылғалдың түсуіне жол бермеңіз.

· Бұл құрылғы физикалық, сенсорлық немесе ақыл-ой қабілеттері шектеулі немесе тәжірибесі мен білімі жоқ адамдардың (соның ішінде балалар) пайдалануына арналмаған, егер олардың қауіпсіздігіне жауапты тұлғаның қадағалауымен немесе құрылғыны пайдалану бойынша нұсқау болмаса. Балалардың құрылғымен ойнамауын қадағалау керек.
· Құрылғыны жөндеуге немесе оның дизайнын өз бетіңізше өзгертуге тыйым салынады. Құрылғыны жөндеуді тек уәкілетті қызмет көрсету орталығының маманы орындауы керек. Кәсіби емес жұмыс құрылғының зақымдалуына, жарақатқа және мүліктің бұзылуына әкелуі мүмкін.

! НАЗАР АУДАРЫҢЫЗ! Қандай да бір ақаулар болса, құрылғыны пайдалануға тыйым салынады.

НАЗАР АУДАРЫҢЫЗ! Ыстық бет!