LIBHOF

РУКОВОДСТВО ПО ЭКСПЛУАТАЦИИ

АЭРОГРИЛЬ

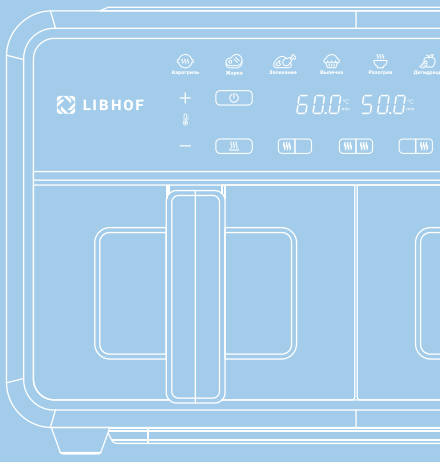

Модель:
AFT-11

Libhof Electronics LTD. Slovakia.

Компания Libhof искренне благодарит вас за покупку!

Техника Libhof отличается высокой надёжностью, продуманным дизайном, гарантией качества и безупречностью функционирования, при соблюдении правил эксплуатации приведённых в настоящем руководстве.

Перед началом эксплуатации изделия внимательно изучите руководство пользователя и требования по технике безопасности, специально разработанные для защиты Вас и охраны окружающих. Эксплуатируйте изделие в соответствии с этими правилами, а также руководствуясь здравым смыслом. Сохраните данную инструкцию для дальнейшего использования или для передачи новому владельцу.

Производитель не несёт ответственности за любые повреждения, вызванные несоблюдением настоящего руководства. Производитель оставляет за собой право без предварительного уведомления вносить изменения в комплектность, конструкцию отдельных узлов и деталей изделия, которые не ухудшают его технические характеристики, а являются результатом работ по усовер- шенствованию его конструкции или технологии производства, без отражения таких изменений в руководстве по эксплуатации – это не является недостатком товара.

Внешний вид изделия и его элементов может отличаться от изображения на титульном листе руководства по эксплуатации и от изображений в самом руководстве. Имея доступ к самым передовым технологиям, мы постоянно работаем над совершенствованием дизайна, функцио- нальности, технических характеристик, энергоэффективности и надёжности изделий, регулярно расширяя ассортимент продукции новыми устройствами.

Список используемых сокращений и обозначений:

ПРИМЕЧАНИЕ
Совет, рекомендация, подсказка или информация.

ВАЖНО
Важная информация, предостережение.

КОМПЛЕКТ ПОСТАВКИ

Аэрогриль — 1 шт.

Чаша — 2 шт.

Решетка — 2 шт.

Руководство по эксплуатации — 1 шт.

СОДЕРЖАНИЕ

Меры безопасности 4
Технические характеристики 6
Основные элементы 6
Как пользоваться 7
Чистка и обслуживание 12
Утилизация 13
Сервисные центры 13

МЕРЫ БЕЗОПАСНОСТИ

Перед эксплуатацией устройства прочтите инструкцию, предупреждения по технике безопасности и меры предосторожности. Несоблюдение этих мер безопасности и инструкций может привести к травмам и повреждению имущества. Пожалуйста, сохраните это руководство для дальнейшего использования.

Всегда используйте заземленную розетку. Не используйте адаптеры или удлинители. Чтобы избежать опасности возгорания, снимите всю упаковку с аэрогриля, включая временные этикетки или наклейки.

⚠ ОПАСНОСТЬ

- Не погружайте корпус прибора, шнур питания, вилку в воду и не промывайте его под краном из-за наличия электрических и нагревательных компонентов.

- Не допускайте попадания жидкости в прибор, чтобы избежать поражения электрическим током или короткого замыкания.

- Не подключайте и не отключайте устройство мокрыми руками.

- Не допускайте контакт продуктов приготовления с нагревательными элементами прибора.

- Не закрывайте воздухозаборник и воздуховыпускное отверстие во время работы прибора. Не ставьте прибор у стены или у другого прибора. Оставьте не менее 10 см свободного пространства сзади и по бокам и 10 см свободного пространства над прибором.

- Во время использования прибора, горячий воздух и пар выходит через отверстия для выхода воздуха. Держите руки и лицо на безопасном расстоянии от пара и отверстий для выхода воздуха. Также будьте осторожны с горячим паром и воздухом, когда вынимаете пищу из прибора. Поверхности прибора могут сильно нагреваться во время использования.

- Любые принадлежности, решетки или чаши, используемые в приборе, нагреваются. Всегда используйте кухонные перчатки при обращении с прибором или извлечении чего-либо из него.

- Не прикасайтесь к внутренней части прибора во время его работы.

- Никогда не поднимайте прибор за сетевой шнур. Поднимайте прибор только за основание.

- Никогда не позволяйте детям играть с прибором и упаковочным материалом. Всегда храните упаковочный материал в недоступном для детей месте.

⚠ ПРЕДУПРЕЖДЕНИЯ

- Данным прибором могут пользоваться дети в возрасте от 8 лет и старше, а также лица с ограниченными физическими, сенсорными или умственными возможностями или с недостатком опыта и знаний, если они находятся под присмотром или получили инструкции по безопасному использованию прибора и понимают связанные с этим опасности.

- Проверьте, соответствует ли напряжение, указанное на приборе, напряжению электросети.

- Не используйте прибор, если на вилке, шнуре питания или других деталях есть повреждения.

- Никогда не разбирайте прибор. Прибор может быть разобран только авторизованным специалистом для проведения технического обслуживания.

- Никогда не заменяйте сетевой кабель самостоятельно. Всегда доверяйте замену сетевого шнура производителю, его сервисному агенту или лицу с аналогичной квалификацией.

- Не обращайтесь к неуполномоченным лицам для замены или ремонта поврежденного шнура питания.

- Убедитесь, что прибор установлен на горизонтальной, устойчивой и термостойкой поверхности.

- Держите прибор и его шнур питания в недоступном для детей месте.

- Будьте осторожны при использовании прибора рядом с домашними животными.

- Держите шнур питания вдали от горячих поверхностей.

- Не включайте прибор в розетку и не работайте с панелью управления мокрыми руками.

- Всегда проверяйте, правильно ли вставлена вилка в розетку.

- Прибор не предназначен для управления с помощью внешнего таймера или отдельной системы дистанционного управления.

- Не ставьте прибор на горячую плиту или нагретую духовку или рядом с ними.

- Не ставьте прибор на легковоспламеняемые материалы, такие как скатерть или занавеска, или рядом с ними.

- Не размещайте прибор рядом с взрывоопасными и/или легковоспламеняющимися газами.

- Не ставьте ничего на прибор.

- Не оставляйте работающий прибор без присмотра.

- Никогда не превышайте максимальный уровень, указанный внутри корзины.

- Немедленно отключите прибор от сети, если вы видите, что из прибора идет темный дым.

- Подождите, пока дым прекратится, прежде чем вынимать пищу из прибора.

- Не используйте прибор для каких-либо целей, кроме описанных в этом руководстве.

- Данный прибор предназначен только для использования внутри помещений.

- Прибор предназначен только для бытового домашнего использования. Он не подходит для безопасного использования в таких местах, как кухни для персонала, фермы, мотели и другие нежилые помещения.

- Гарантия недействительна, если прибор используется в профессиональных или полупрофессиональных целях или не используется в соответствии с инструкциями. (Никогда не используйте прибор, если вилка повреждена.)

- Прибору требуется около 30 минут, чтобы остыть, прежде чем его можно будет безопасно использовать или чистить.

- Всегда отключайте прибор от сети перед чисткой и когда не используете его.

- Не чистите прибор металлическими кухонными принадлежностями, едкими или абразивными чистящими средствами или губками.

- Всегда очищайте все части, которые соприкасаются с пищей, после использования.

ТЕХНИЧЕСКИЕ ХАРАКТЕРИСТИКИ

Характеристика	AFT-11
Мощность, Вт	2850
Напряжение, В	220-240
Частота, Гц	50/60
Объем, л	5,5 + 5,5
Таймер отключения, мин	60
Максимальная температура, °С	200

ОСНОВНЫЕ ЭЛЕМЕНТЫ

1. Корпус аэрогриля
2. Воздуховыпускное отверстие
3. Панель управления
4. Решетка
5. Чаша
6. Ручка чаши

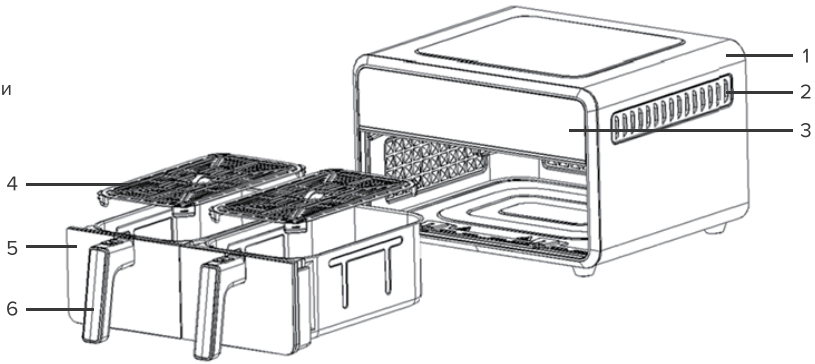

ПАНЕЛЬ УПРАВЛЕНИЯ



1. Автоматические программы приготовления
2. Вкл/Выкл
3. Старт/Пауза
4. Увеличение / уменьшение температуры
5. Увеличение / уменьшение времени
6. Предварительный нагрев
7. Левая чаша
8. Двойная чаша
9. Правая чаша
10. Синхронное выключение
11. Дисплей

КАК ПОЛЬЗОВАТЬСЯ

ПЕРЕД ПЕРВЫМ ИСПОЛЬЗОВАНИЕМ

1. Снимите все упаковочные материалы, наклейки или этикетки.
2. Очистите чаши и решетки горячей водой с небольшим количеством моющего средства и неабразивной губкой. Эти детали можно безопасно мыть в посудомоечной машине.
3. Протрите внутреннюю и внешнюю часть прибора влажной тканью.

ПОДГОТОВКА ПРИБОРА К РАБОТЕ

1. Установите прибор на устойчивую, горизонтальную термостойкую поверхность.
2. Подключите вилку шнура питания к заземленной розетке.
3. Нажмите кнопку на ручке и потяните чашу наружу.
4. Правильно установите решетку в чашу.
5. Правильно установите чашу в аэрогриль. Обратите внимание на то, чтобы она была аккуратно выровнена по направляющим в корпусе аэрогриля.

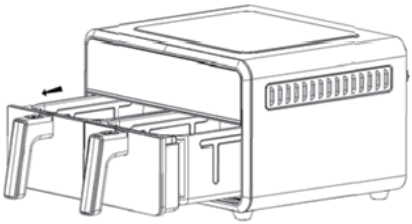

ⓘ ПРИМЕЧАНИЕ

Никогда не используйте чашу без установленной решетки.

ПЕРВОЕ ИСПОЛЬЗОВАНИЕ

При первом использовании запустите процесс приготовления без продуктов. После процесса пустой жарки откройте аэрогриль, чтобы вышел маслянистый дым. При первом использовании возможен запах или копоть. Это нормальное явление, так как нагревательные трубки имеют защитное покрытие от коррозии.

1. Правильно поместите чаши в аэрогриль без еды.

2. Подключите прибор к сетевой розетке. Прозвучит звуковой сигнал, и устройство перейдет в режим ожидания.

3. Нажмите кнопку «Вкл/Выкл» на панели управления устройства, чтобы включить его.

4. Нажмите кнопку «Двойной чаши».

5. Нажмите на кнопку программы приготовления «Аэрогриль».

6. Кнопками «+», «-» установите температуру 200 °C и время на 15 минут.

7. Нажмите кнопку «Старт/Пауза», чтобы начать работу.

8. После завершения программы прибор подаст звуковой сигнал и перейдет в режим ожидания. Вентилятор охлаждения будет работать в течение 20 секунд, после чего остановится.

9. Прибор готов к использованию.

ИСПОЛЬЗОВАНИЕ ПРИБОРА

1. Выньте чашу из аэрогриля.

2. Поместите решетку в чашу.

3. Равномерно распределите ингредиенты внутри чаши.

4. Не используйте масло или другие жидкости в аэрогриле. (Максимум ½ чайной ложки масла можно добавить при приготовлении картофеля фри или стейка).

5. Вставьте чашу в аэрогриль.

6. Нажмите кнопку «Вкл/Выкл», чтобы активировать панель управления.

7. Нажмите кнопку «Левая чаша» или «Правая чаша», чтобы выбрать нужную чашу для работы, или выберите режим «Двойной чаши».

7. Выберите Автоматическую программу приготовления и отрегулируйте желаемую температуру и время приготовления кнопками «+», «-».

8. Нажмите кнопку «Старт/Пауза», чтобы начать процесс приготовления.

9. Прибор оснащен функцией автоматического встряхивания, прозвучит звуковой сигнал когда ингредиенты необходимо встряхнуть во время приготовления.

10. По истечению времени приготовления прозвучит звуковой сигнал. Выньте чашу из прибора и поместите ее на термостойкую поверхность.

11. Проверьте, готовы ли ингредиенты. Если ингредиенты еще не готовы, просто вставьте чашу обратно в аэрогриль и установите таймер на несколько дополнительных минут и продолжите готовку.

12. Нажмите кнопку Вкл/Выкл, чтобы выключить панель управления.

⚠ ВАЖНО

Аэрогриль работает на горячем воздухе. Не наполняйте чашу маслом или жиром для жарки.

Прибор выделяет тепло во время работы, а температура нагревательного элемента в аэрогриле очень высокая. Доступные части прибора могут нагреваться во время использования. После использования температура внешней поверхности может оставаться очень высокой в течение некоторого времени. Не прикасайтесь к ней и не пытайтесь поднять аэрогриль до полного остывания.

АВТОМАТИЧЕСКИЕ ПРОГРАММЫ ПРИГОТОВЛЕНИЯ

В аэрогриле предусмотрено 8 автоматических программ приготовления. У каждой программы приготовления есть предустановленные параметры. Приведенная таблица поможет вам выбрать основные настройки для приготовления.

Программа приготовления	Температура по умолчанию, °C	Время по умолчанию, мин (одна/две чаши)	Диапазон температур, °C	Диапазон времени, мин	Напоминание о встряхивании
Аэрогриль	190	15/18	80-200	1-60	2/3 времени
Жарка	200	10/13	200	1-30	н/а
Запекание	180	30/35	80-200	1-60	2/3 времени
Выпечка	180	20/25	80-200	1-60	2/3 времени
Разогрев	120	8	80-200	1-60	н/а
Дегидрация	55	8 ч	40-80	1-24 ч	н/а
Подогрев	60	8 ч	40-80	1-12 ч	н/а
Фри	200	21	80-200	1-60	2/3 времени

ⓘ ПРИМЕЧАНИЕ

Имейте в виду, что эти настройки являются ориентировочными. Поскольку ингредиенты различаются по происхождению, размеру, форме, а также марке, мы не можем гарантировать оптимальные настройки для ваших ингредиентов. Благодаря технологии «Rapid Air» воздух мгновенно нагревается внутри прибора. Кратковременное извлечение чаши из прибора во время приготовления практически не нарушает процесс.

НАСТРОЙКА ТЕМПЕРАТУРЫ

Для регулировки температуры нажмите кнопку «Увеличение температуры» или «Уменьшение температуры». Короткое нажатие изменяет температуру с шагом в 5°C, сопровождаясь коротким звуковым сигналом. Нажмите и удерживайте кнопку для быстрого увеличения или уменьшения температуры. Регулировать температуру можно как в режиме настройки программы приготовления, так и во время работы. Во время установки температуры соответствующее значение отображается на дисплее. После завершения регулировки через 5 секунд на дисплее отобразится время.

НАСТРОЙКА ВРЕМЕНИ

Для регулировки времени нажмите кнопку «Увеличение времени» или «Уменьшение времени». Короткое нажатие изменяет время с шагом в 1 минуту, сопровождаясь коротким звуковым сигналом. Нажмите и удерживайте кнопку, чтобы быстро увеличить или уменьшить время.

Регулировать время можно как в режиме настройки программы приготовления, так и во время работы. Во время установки времени соответствующее значение отображается на дисплее. После завершения регулировки через 5 секунд на дисплее отобразится значение температуры.

СТАРТ/ПАУЗА

После выбора программы приготовления нажмите кнопку «Старт/Пауза», чтобы запустить устройство.

Во время работы нажмите кнопку «Старт/Пауза», чтобы перейти в режим паузы. Вентилятор охлаждения будет работать в течение 20 секунд, после чего остановится. В режиме паузы кнопка «Старт/Пауза» будет непрерывно мигать. Нажмите кнопку «Старт/Пауза» еще раз, чтобы возобновить работу.

ФУНКЦИЯ ПРЕДВАРИТЕЛЬНОГО НАГРЕВА

После выбора чаши выберете функцию предварительного нагрева.

При выборе функции предварительного нагрева можно регулировать только температуру. Температура по умолчанию составляет 200°C, регулируемая в диапазоне от 150°C до 200°C.

Когда температура предварительного нагрева достигает заданного значения или достигается максимальное время предварительного нагрева, равное 5 минутам, процесс предварительного нагрева завершается.

ФУНКЦИЯ СИНХРОННОГО ВЫКЛЮЧЕНИЯ

Функция синхронного выключения позволяет двум разным зонам одновременно закончить приготовление. После выбора желаемых режимов работы для каждой чаши, нажмите кнопку функции синхронного выключения и запустите приготовление. Сначала заработает зона с более длительным временем приготовления, затем когда время сравняется, включится зона с меньшим временем, и таким образом обе зоны одновременно закончат работу.

ФУНКЦИЯ НАПОМИНАНИЯ О ВСТРЯХИВАНИИ ПРОДУКТОВ

После перехода в рабочее состояние, когда время работы достигнет двух третей от установленного времени, на цифровом экране в течение 30 секунд будет отображаться «SHA», и прозвучит звуковой сигнал 5 раз, напоминающий о необходимости перемешать/встряхнуть продукты. В этот момент выньте чашу и перемешайте продукты, а затем задвиньте чашу обратно, чтобы продолжить приготовление.

Если чаша выдвинута и не будет возвращена обратно в течение 30 секунд после напоминания о перемешивании продуктов, напоминание прекратится.

Функция напоминания о встряхивании продуктов активна только при установленном времени приготовления более 6 минут.

СОВЕТЫ ПО ПРИГОТОВЛЕНИЮ

- Небольшие по размеру ингредиенты обычно требуют меньше времени на приготовление, чем большие.

- Большой объем ингредиентов требует больше времени на подготовку, чем меньшей.

- Встряхивание небольших ингредиентов в середине времени приготовления оптимизирует конечный результат и может помочь предотвратить неравномерную обжарку ингредиентов.

- Добавьте немного масла в свежий картофель и обжарьте ингредиенты еще несколько минут, чтобы получить хрустящий результат.

- Не готовьте слишком жирные ингредиенты, такие как сосиски, в аэрогриле.

- Закуски которые можно приготовить в духовке, также можно приготовить в аэрогриле.

- Оптимальное количество для приготовления хрустящего картофеля фри — 500 грамм.

- Используйте готовое тесто, чтобы быстро и легко приготовить закуски. Готовое тесто также требует меньше времени на подготовку, чем домашнее.

- Поместите форму для выпечки в чашу аэрогриля, если вы хотите испечь пирог или если вы хотите обжарить хрупкие ингредиенты и ингредиенты с начинкой.

ПРИГОТОВЛЕНИЕ КАРТОФЕЛЯ ФРИ

ⓘ ВНИМАНИЕ

На результат приготовления картофеля фри в автоматическом режиме сильно влияют такие факторы, как сорт, содержание крахмала, возраст клубней и толщина нарезки.

Автоматическая программа рассчитана на бланшированный картофель, нарезанный соломкой толщиной около 10 мм. Бланширование помогает минимизировать различия между сортами картофеля и обеспечивает равномерную обжарку — без сырой середины и подгоревших краёв.

Вы можете использовать как готовый замороженный бланшированный картофель, так и подготовить его самостоятельно:

- Нарежьте свежий картофель соломкой толщиной примерно 10 мм.

- Опустите его в кипящую воду на 3–5 минут.

- После этого дайте картофелю полностью остыть и обсохнуть.

⚠ ВАЖНО

Независимо от того, используете вы готовый замороженный картофель или готовите его сами, перед загрузкой в аэрогриль картофель должен быть полностью разморожен и иметь комнатную температуру.

ЧИСТКА И ОБСЛУЖИВАНИЕ

Чистите прибор после каждого использования.

Не чистите чашу, противень и внутреннюю часть прибора металлическими кухонными принадлежностями или абразивными чистящими средствами, так как это может повредить их антипригарное покрытие.

1. Выключите аэрогриль. Отключите шнур питания от сети, дайте прибору остыть.

ⓘ ПРИМЕЧАНИЕ

Выньте чашу, чтобы аэрогриль быстрее остыл.

2. Протрите внешнюю часть прибора влажной тканью, смоченной в разбавленном моющем средстве.

3. Очистите решетку и чашу горячей водой, моющим средством и неабразивной губкой. Вы можете удалить оставшуюся грязь с помощью обезжиривающей жидкости.

ⓘ ПРИМЕЧАНИЕ

Решетку можно мыть в посудомоечной машине.

4. Протрите внутреннюю часть прибора влажной тканью, смоченной в разбавленном моющем средстве.

5. Очистите нагревательный элемент щеткой, чтобы удалить остатки пищи.

ХРАНЕНИЕ

Храните прибор в сухом и закрытом месте.

ПОИСК И УСТРАНЕНИЕ НЕИСПРАВНОСТЕЙ

Проблема	Возможная причина	Решение
Панель управления не подсвечивается	Отключение электроэнергии. В розетке отсутствует электричество или плохой контакт. Напряжение питания не соответствует номинальному напряжению изделия.	Проверьте источник электропитания
	Неисправность платы.	Обратитесь в сервисный центр.
Еда сырая или подгорела	Выбранная температура или время приготовления неверны.	Установите температуру или время приготовления на большие значения, исходя из рецепта и личного опыта.
	Слишком много продуктов в чаше. Температура приготовления установлена слишком низко. Время приготовления слишком короткое.	Поместите ингредиенты небольшими порциями в чашу. Разделение на небольшие порции обеспечивает более равномерное приготовление.

Проблема	Возможная причина	Решение
Дым появляется при первом использовании	Антикоррозийное масло на нагревательном элементе аэрогриля.	См. раздел «ПЕРВОЕ ИСПОЛЬЗОВАНИЕ»
Появление постороннего запаха	На решетке или нагревательном элементе посторонние предметы.	Тщательно очищайте прибор после каждого использования и проверяйте на наличие посторонних предметов перед приготовлением.
Сенсорный экран не реагирует на действия пользователя.	1. Проверьте, нет ли на экране масляных пятен или следов воды. 2. Проверьте, нет ли на ваших руках масляных пятен или следов воды.	Пожалуйста, протрите руки и сенсорный экран.

ПРИМЕЧАНИЕ

Если проблема сохраняется после выполнения вышеуказанных шагов по устранению неполадок, обратитесь в сервисный центр. Не пытайтесь разбирать устройство самостоятельно, если вы не являетесь квалифицированным специалистом.

УТИЛИЗАЦИЯ



Этот продукт нельзя утилизировать вместе с бытовыми отходами. Этот продукт следует утилизировать в авторизованном месте по переработке электрических и электронных приборов. Собирая и перерабатывая отходы, вы помогаете экономить природные ресурсы и обеспечиваете утилизацию продукта экологически безопасным способом.

СЕРВИСНЫЕ ЦЕНТРЫ

Актуальный список авторизованных сервисных центров Libhof вы можете найти на официальном сайте.

libhof.ru/services/