LIBHOF

РУКОВОДСТВО ПО ЭКСПЛУАТАЦИИ

АЭРОГРИЛЬ

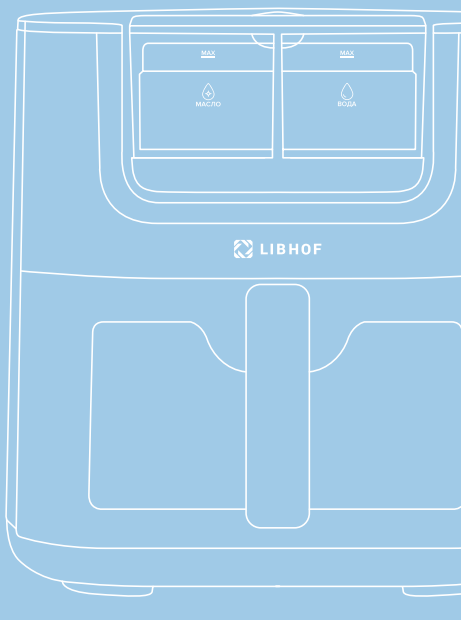

Модель:
AFR-07

Libhof Electronics LTD. Slovakia.

Компания Libhof искренне благодарит вас за покупку!

Техника Libhof отличается высокой надёжностью, продуманным дизайном, гарантией качества и безупречностью функционирования, при соблюдении правил эксплуатации приведённых в настоящем руководстве.

Перед началом эксплуатации изделия внимательно изучите руководство пользователя и требования по технике безопасности, специально разработанные для защиты вас и охраны окружающих. Эксплуатируйте изделие в соответствии с этими правилами, а также руководствуясь здравым смыслом. Сохраните данную инструкцию для дальнейшего использования или для передачи новому владельцу.

Производитель не несёт ответственности за любые повреждения, вызванные несоблюдением настоящего руководства. Производитель оставляет за собой право без предварительного уведомления вносить изменения в комплектность, конструкцию отдельных узлов и деталей изделия, которые не ухудшают его технические характеристики, а являются результатом работ по усовершенствованию его конструкции или технологии производства, без отражения таких изменений в руководстве по эксплуатации – это не является недостатком товара.

Внешний вид изделия и его элементов может отличаться от изображения на титульном листе руководства по эксплуатации и от изображений в самом руководстве. Имея доступ к самым передовым технологиям, мы постоянно работаем над совершенствованием дизайна, функциональности, технических характеристик, энергоэффективности и надёжности изделий, регулярно расширяя ассортимент продукции новыми устройствами.

Список используемых сокращений и обозначений:



ПРИМЕЧАНИЕ

Совет, рекомендация, подсказка или информация.



ВАЖНО

Важная информация, предостережение.

КОМПЛЕКТ ПОСТАВКИ

Аэрогриль — 1 шт.

Противень — 1 шт.

Инструкция — 1 шт.

СОДЕРЖАНИЕ

Важные меры безопасности 4
Технические характеристики 6
Части устройства 7
Правила эксплуатации 8
Чистка и обслуживание 13
Утилизация 14
Сервисные центры 14

ВАЖНЫЕ МЕРЫ БЕЗОПАСНОСТИ

Перед эксплуатацией устройства прочтите инструкцию, предупреждения по технике безопасности и меры предосторожности. Несоблюдение этих мер безопасности и инструкций может привести к травмам и повреждению имущества. Пожалуйста, сохраните это руководство для дальнейшего использования.

Всегда используйте заземленную розетку. Не используйте адаптеры или удлинители. Чтобы избежать опасности возгорания, снимите всю упаковку с аэрогриля, включая временные этикетки или наклейки.

⚠ ОПАСНОСТЬ

- Не погружайте корпус прибора, шнур питания, вилку в воду и не промывайте его под краном из-за наличия электрических и нагревательных компонентов.

- Не допускайте попадания жидкости в прибор, чтобы избежать поражения электрическим током или короткого замыкания.

- Не подключайте и не отключайте устройство мокрыми руками.

- Не допускайте контакт продуктов приготовления с нагревательными элементами прибора.

- Не закрывайте воздухозаборник и воздуховыпускное отверстие во время работы прибора. Не ставьте прибор у стены или у другого прибора. Оставьте не менее 10 см свободного пространства сзади и по бокам и 10 см свободного пространства над прибором.

- Во время использования прибора горячий воздух и пар выходят через отверстия для выхода воздуха. Держите руки и лицо на безопасном расстоянии от пара и отверстий для выхода воздуха. Также будьте осторожны с горячим паром и воздухом, когда вынимаете чашу из прибора. Поверхности прибора могут сильно нагреваться во время использования.

- Любые принадлежности, противни или формы для выпечки, используемые в приборе, нагреваются. Всегда используйте кухонные перчатки при обращении с прибором или извлечении чего-либо из него.

- Не наполняйте чашу аэрогриля маслом, это действие может привести к пожару.

- Не прикасайтесь к внутренней части прибора во время его работы.

⚠ ПРЕДУПРЕЖДЕНИЯ

Данным прибором могут пользоваться дети в возрасте от 8 лет и старше, а также лица с ограниченными физическими, сенсорными или умственными возможностями или с недостатком опыта и знаний, если они находятся под присмотром или получили инструкции по безопасному использованию прибора и понимают связанные с этим опасности.

- Проверьте, соответствует ли напряжение, указанное на приборе, напряжению электросети.

- Не используйте прибор, если на вилке, шнуре питания или других деталях есть повреждения.

- Не обращайтесь к неуполномоченным лицам для замены или ремонта поврежденного шнура питания.

- Убедитесь, что прибор установлен на горизонтальной, ровной и устойчивой поверхности.

- Держите прибор и его шнур питания в недоступном для детей месте.

- Будьте осторожны при использовании прибора рядом с домашними животными.

- Держите шнур питания вдали от горячих поверхностей.

- Не включайте прибор в розетку и не работайте с панелью управления мокрыми руками.

- Всегда проверяйте, правильно ли вставлена вилка в розетку.

- Прибор не предназначен для управления с помощью внешнего таймера или отдельной системы дистанционного управления.

- Не ставьте прибор на горячую плиту или нагретую духовку или рядом с ними.

- Не ставьте прибор на легковоспламеняемые материалы, такие как скатерть или занавеска, или рядом с ними.

- Не размещайте прибор рядом с взрывоопасными и/или легковоспламеняющимися газами.

- Не ставьте ничего на прибор.

- Не оставляйте работающий прибор без присмотра.

- Немедленно отключите прибор от сети, если вы видите, что из прибора идет темный дым. Подождите, пока дым прекратится, прежде чем вынимать чашу из прибора.

- Не используйте прибор для каких-либо целей, кроме описанных в этом руководстве.

- Прибор предназначен только для бытового домашнего использования. Он не подходит для безопасного использования в таких местах, как кухни для персонала, фермы, мотели и другие нежилые помещения.

- Гарантия недействительна, если прибор используется в профессиональных или полупрофессиональных целях или не используется в соответствии с инструкциями. (Никогда не используйте прибор, если вилка повреждена.)

- Прибору требуется около 30 минут, чтобы остыть, прежде чем его можно будет безопасно использовать или чистить.

- Не чистите прибор металлическими кухонными принадлежностями, едкими или абразивными чистящими средствами или губками.

ТЕХНИЧЕСКИЕ ХАРАКТЕРИСТИКИ

Характеристика	AFR-07
Мощность, Вт	1800
Напряжение, В	220-240
Частота, Гц	50-60
Температура,°С	80-200
Объем, л	7
Таймер отключения, мин	60
Количество программ приготовления	8
Класс защиты от поражения электрическим током	I
Размеры, мм	309x321x392

ЧАСТИ УСТРОЙСТВА

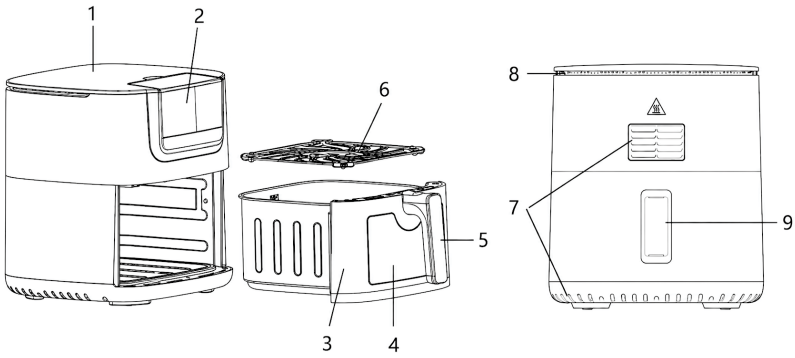

1. Панель управления
2. Емкость для воды и масла
3. Чаша
4. Окно чаши
5. Ручка чаши
6. Противень
7. Воздуховыпускное отверстие
8. Воздухозаборное отверстие
9. Шнур питания

УСТАНОВКА РУЧКИ ЧАШИ

1. Вытащите чашу из прибора.

2. Совместите крепление ручки с пазом чаши и надавите вниз до щелчка.

3. Ручка чаши должна зафиксироваться на месте и не должна отсоединяться после фиксации с чашей.



СНЯТИЕ РУЧКИ ЧАШИ

1. Используйте инструмент, например отвертку, чтобы поднять силиконовую заглушку на ручке чаши.

2. Совместите инструмент с отверстием и нажмите вниз на защелку, затем наклоните инструмент внутрь чаши.

3. Возьмите ручку рукой и потяните ее вверх.



ПРАВИЛА ЭКСПЛУАТАЦИИ

ПЕРЕД ПЕРВЫМ ИСПОЛЬЗОВАНИЕМ

1. Снимите все упаковочные материалы, наклейки или этикетки.

2. Очистите чашу и противень горячей водой с небольшим количеством моющего средства и неабразивной губкой. Эти детали можно безопасно мыть в посудомоечной машине.

3. Протрите внутреннюю и внешнюю часть прибора влажной тканью.

ИСПОЛЬЗОВАНИЕ ПРИБОРА

1. Установите прибор на устойчивую, горизонтальную и ровную поверхность.
2. Подключите вилку шнура питания к заземленной розетке.
3. Правильно установите противень в чашу.

(!) ПРИМЕЧАНИЕ

Не используйте прибор без противня.

4. Поместите продукты в чашу.
5. Правильно установите чашу в аэрогриль.

Аэрогриль работает на горячем воздухе. Не наполняйте чашу маслом или жиром для жарки.

⚠ ВАЖНО

Прибор выделяет тепло во время работы, а температура нагревательного элемента в аэрогриле очень высокая. Доступные части прибора могут нагреваться во время использования. После использования температура внешней поверхности может оставаться очень высокой в течение некоторого времени. Не прикасайтесь к ней и не пытайтесь поднять аэрогриль до полного остывания.

ПЕРВОЕ ИСПОЛЬЗОВАНИЕ

При первом использовании вставьте пустую чашу и запустите процесс приготовления без продуктов. После процесса пустой жарки выньте чашу, чтобы вышел маслянистый дым. При первом использовании возможен запах или копоть. Это нормальное явление, так как нагревательные трубки имеют защитное покрытие от солевой коррозии.

1. Правильно поместите чашу в аэрогриль без еды.

2. Подключите устройство к сетевой розетке. Прозвучит звуковой сигнал, и устройство перейдет в режим ожидания, при этом загорится индикатор кнопки «Вкл/Выкл».

3. Нажмите кнопку «Вкл/Выкл» на панели управления устройства, чтобы включить его. Раздастся звуковой сигнал, панель управления включится.

4. Нажмите кнопку температуры и установите температуру 200 °C.

5. Нажмите кнопку времени и установите время на 15 минут.

6. Нажмите кнопку «Старт/Пауза», чтобы начать приготовление.

7. После завершения программы прибор подаст звуковой сигнал и перейдет в режим ожидания.

8. Прибор готов к использованию.

ПАНЕЛЬ УПРАВЛЕНИЯ

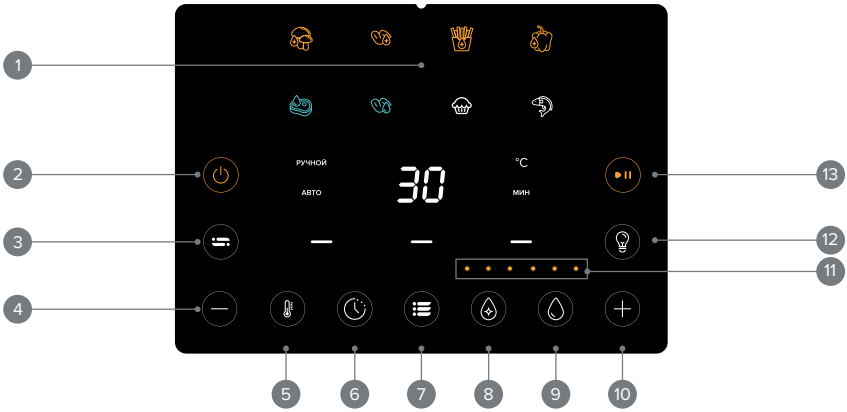

1. Индикация автоматических программ приготовления
2. Кнопка «Вкл/Выкл»
3. Кнопка переключения режимов «РУЧНОЙ»/«АВТО»
4. Уменьшение температуры/времени
5. Температура приготовления
6. Время приготовления
7. Меню выбора автоматических программ
8. Подача масла
9. Подача воды
10. Увеличение температуры/времени
11. Индикация подачи масла/воды
12. Подсветка
13. Кнопка «Старт/Пауза»

ПАРАМЕТРЫ АВТОМАТИЧЕСКИХ ПРОГРАММ ПРИГОТОВЛЕНИЯ

В аэрогриле предусмотрено 8 автоматических программ приготовления: «Шампиньоны» (масло), «Крылышки» (масло), «Картофель фри» (масло), «Овощи» (масло), «Стейк» (вода), «Крылышки» (вода), «Пирог», «Рыба».

У каждой автоматической программы приготовления есть предустановленные параметры.

Режим	Индикация	Температура (°C)	Время (мин)	Цикл функции встряхивания	Масло/Вода	Цикл функции «масло/вода»
По умолчанию		180	15	/	/	/
Шампиньоны		180	12	Каждые 6 мин	Масло	Каждые 2 мин
Крылышки		200	20	Каждые 10 мин	Масло	Каждые 4 мин
Картофель фри		200	23	Каждые 10 мин	Масло	Каждые 4 мин
Овощи		160	12	Каждые 6 мин	Масло	Каждые 2 мин
Стейк		180	14	Каждые 7 мин	Вода	Каждые 4 мин
Крылышки		200	20	Каждые 10 мин	Вода	Каждые 4 мин
Пирог		160	20	/	/	/
Рыба		195	10	/	/	/

При включении режим аэрогриля по умолчанию — «РУЧНОЙ». Нажатие кнопки переключения режимов позволяет переключать режимы между «РУЧНОЙ» и «АВТО».

РУЧНОЙ РЕЖИМ

В режиме «РУЧНОЙ» вы можете настраивать подачу масла и воды. Цикл подачи масла по умолчанию — каждые 4 минуты.

Цикл подачи воды по умолчанию — каждые 2 минуты.

Программы: «Шампиньоны», «Крылышки», «Картофель фри» и «Овощи» с оранжевым индикатором — добавляют масло по умолчанию, но вы также можете нажать кнопку подачи воды, чтобы включить функцию добавления воды каждые 2 минуты. Нажмите кнопку подачи масла, чтобы переключиться обратно на добавление масла, время цикла добавления изменится на 4 минуты. Программы «Стейк» и «Крылышки» с синим индикатором — добавляют воду по умолчанию, но вы также можете нажать кнопку подачи масла, чтобы включить функцию добавления масла каждые 4 минуты. Нажмите кнопку подачи воды, чтобы переключиться обратно на добавление воды, время цикла добавления изменится на каждые 2 минуты.

Нажмите кнопку «Вкл/Выкл», выберите «РУЧНОЙ» режим кнопкой переключения режимов . Затем коснитесь кнопки меню выбора автоматических программ и выберите нужную программу приготовления. После выбора программы нажмите кнопки подачи масла или воды, чтобы отрегулировать продолжительность подачи. Индикаторы масла/воды покажут продолжительность подачи. После выбора подачи масла/воды нажмите кнопку «Старт/Пауза», чтобы начать приготовление.

Таблица подачи масла/воды

Масло/Вода	Нажатие	Количество индикаторов подачи масла/воды	Время добавления масла/воды
Масло	1		0.4с
	2		0.5с
	3		0.6с
Вода	1		5с
	2		6с
	3		7с
Четвертое нажатие кнопки добавления масла/воды отменит функцию добавления масла/воды.			

АВТО РЕЖИМ

Нажмите кнопку «Вкл/Выкл», выберите режим «АВТО» кнопкой переключения режимов. Затем коснитесь кнопки меню выбора автоматических программ и выберите нужную программу приготовления. После выбора программы нажмите кнопку «Старт/Пауза», чтобы начать приготовление.

НАСТРОЙКИ ВРЕМЕНИ И ТЕМПЕРАТУРЫ

Во время процесса приготовления, если вы хотите настроить время приготовления, нажмите кнопку времени приготовления, затем нажмите кнопки «-»/ «+» для уменьшения/увеличения времени приготовления на 1 минуту за одно нажатие. Если вы хотите настроить температуру, нажмите кнопку температуры приготовления, затем нажмите кнопки «-»/ «+» для уменьшения/увеличения на 5 градусов за одно нажатие.

СТАРТ/ПАУЗА

При нажатии кнопки «Старт/Пауза» запускается процесс приготовления. Если нажать эту кнопку еще раз, процесс перейдет в режим паузы. В режиме паузы вы можете изменить программы приготовления или выбрать другие предварительные настройки. Например, вы хотите изменить картофель фри на рыбу, сначала нажмите кнопку «Старт/Пауза», затем коснитесь кнопки меню выбора автоматических программ, чтобы переключиться на другую программу приготовления. Затем нажмите кнопку «Старт/Пауза» еще раз, и аэрогриль продолжит готовить с выбранной программой. Если вы не выберете программу, аэрогриль будет работать в соответствии с температурой и временем по умолчанию (180°C и 15 минут).

ПОДСВЕТКА

Коснитесь кнопки подсветки, и внутренняя подсветка загорится; коснитесь этой кнопки еще раз, и подсветка погаснет. Подсветка автоматически выключится через 20 секунд.

ВСТРЯХИВАНИЕ И ПЕРЕМЕШИВАНИЕ ПРОДУКТОВ

Некоторые продукты требуют встряхивания и перемешивания во время приготовления. Возьмите чашу за ручку, извлеките ее из прибора и встряхните, перемешайте продукты. Затем поместите чашу обратно в аэрогриль.

Когда вы услышите сигнал 5 раз, цикл приготовления будет завершен. Извлеките чашу из прибора и поместите ее на термостойкую устойчивую поверхность.

(!) ПРИМЕЧАНИЕ

После окончания времени нагревательный элемент перестает работать, но вентилятор продолжит работать около 20 секунд, чтобы выдувать горячий воздух в целях безопасности.

ЭЛЕКТРОМАГНИТНЫЕ ПОЛЯ (ЭМП)

Прибор соответствует всем стандартам в отношении электромагнитных полей (ЭМП). При правильном обращении не наносит вреда человеческому организму.

РЕЗЕРВУАР ДЛЯ ВОДЫ И МАСЛА

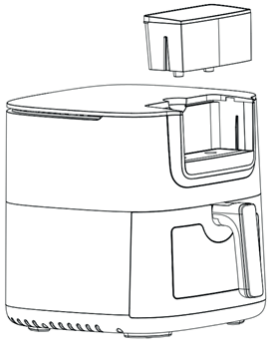

Использование бака для воды и масла:

1. Откройте крышку резервуара
2. Добавьте масло в левый отсек и воду в правый отсек
3. Закройте крышку резервуара

ⓘ ПРИМЕЧАНИЕ

Резервуар съемный. Потяните его вверх, чтобы снять.

СОВЕТЫ ПО ПРИГОТОВЛЕНИЮ

- Небольшие по размеру продукты обычно требуют меньше времени на приготовление, чем большие.
- При загрузке большего количества продуктов время приготовления может увеличиться.
- Встряхивание или перемешивание небольших продуктов в середине времени приготовления оптимизирует конечный результат и может помочь предотвратить неравномерное приготовление блюда.
- Для получения хрустящей корочки добавьте к картофелю небольшое количество масла и продолжите приготовление еще несколько минут.
- Не готовьте слишком жирные продукты, такие как сосиски, в аэрогриле.
- Закуски, которые можно приготовить в духовке, также можно приготовить в аэрогриле.
- Оптимальное количество для приготовления хрустящего картофеля фри — 500 граммов.
- При выпекании пирога, приготовлении хрупких продуктов или блюд с начинкой поместите форму для выпечки либо жаропрочную форму в чашу аэрогриля.
- Вы также можете использовать аэрогриль для разогрева продуктов. Чтобы разогреть продукты, установите температуру 150°C на 10 минут.

ПРИГОТОВЛЕНИЕ КАРТОФЕЛЯ ФРИ

ⓘ ВНИМАНИЕ

На результат приготовления картофеля фри в автоматическом режиме сильно влияют такие факторы, как сорт, содержание крахмала, возраст клубней и толщина нарезки.

Автоматическая программа рассчитана на бланшированный картофель, нарезанный соломкой толщиной около 10 мм. Бланширование помогает минимизировать различия между сортами картофеля и обеспечивает равномерную обжарку — без сырой середины и подгоревших краёв.

Вы можете использовать как готовый замороженный бланшированный картофель, так и подготовить его самостоятельно:

- Нарежьте свежий картофель соломкой толщиной примерно 10 мм.
- Опустите его в кипящую воду на 3–5 минут.
- После этого дайте картофелю полностью остыть и обсохнуть.

⚠ ВАЖНО

Независимо от того, используете вы готовый замороженный картофель или готовите его сами, перед загрузкой в аэрогриль картофель должен быть полностью разморожен и иметь комнатную температуру.

ЧИСТКА И ОБСЛУЖИВАНИЕ

Чистите прибор после каждого использования.

Не чистите чашу, противень и внутреннюю часть прибора металлическими кухонными принадлежностями или абразивными чистящими средствами, так как это может повредить их антипригарное покрытие.

1. Выключите аэрогриль. Отключите шнур питания от сети. Дайте прибору остыть.

ⓘ ПРИМЕЧАНИЕ

Извлеките чашу, чтобы аэрогриль быстрее остыл.

2. Протрите внешнюю часть прибора влажной тканью, смоченной в разбавленном моющем средстве.

3. Очистите противень и чашу горячей водой, моющим средством и неабразивной губкой. Вы можете удалить оставшуюся грязь с помощью обезжиривающей жидкости.

ⓘ ПРИМЕЧАНИЕ

Чашу и противень для жарки можно мыть в посудомоечной машине.

4. Протрите внутреннюю часть прибора влажной тканью, смоченной в разбавленном моющем средстве.

5. Очистите нагревательный элемент щеткой, чтобы удалить остатки пищи.

⚠ ВАЖНО

Это изделие следует использовать регулярно, чтобы поддерживать прибор в хорошем рабочем состоянии.

Если изделие не используется в течение длительного периода, храните его в сухом и проветриваемом месте, чтобы предотвратить появление сырости.

ПОИСК И УСТРАНЕНИЕ НЕИСПРАВНОСТЕЙ

Проблема	Возможная причина	Решение
Аэрогриль не включается.	Прибор не подключен к сети.	Вставьте вилку сетевого шнура правильно в заземленную розетку.
Аэрогриль не запускает приготовление.	Не выставлен таймер.	Установите таймер на нужную длительность.
Продукты не полностью приготовлены.	Количество продуктов в чаше слишком большое.	1. Уменьшите количество продуктов. Переполнение может привести к недостаточной прожарке. 2. Увеличьте температуру и/или время приготовления.

Проблема	Возможная причина	Решение
Продукты готовятся неравномерно.	Некоторые продукты слипаются и слишком плотно лежат.	Перемешивайте или переворачивайте слипшиеся продукты в процессе приготовления.
Еда недостаточно хрустящая.	Вы использовали тип блюд, которые готовятся в традиционной духовке.	Распылите или смажьте продукты небольшим количеством масла, чтобы они стали хрустящими.
Чаша не вставляется в прибор правильно.	В чаше слишком много продуктов.	Не заполняйте чашу больше отметки «MAX».
Из прибора идет белый дым.	Вы готовите жирные продукты.	Большое количество масла/жира вытекает в чашу. Масло/жир выделяет дым. Это не влияет на прибор или конечный результат.
Картофель фри обжаривается неравномерно.	Вы использовали неподходящий сорт картофеля. Вы не промыли картофельные палочки как следует перед тем, как их приготовить.	Используйте свежий подходящий сорт картофеля. Тщательно промойте картофельные палочки, чтобы удалить с них крахмал.
Свежий картофель фри не хрустящий.	Хрусткость картофеля фри зависит от количества масла и воды в картофеле фри.	Распылите или смажьте продукты небольшим количеством масла, чтобы они стали хрустящими.

УТИЛИЗАЦИЯ



Этот продукт нельзя утилизировать вместе с бытовыми отходами. Этот продукт следует утилизировать в авторизованном месте по переработке электрических и электронных приборов. Собирая и перерабатывая отходы, вы помогаете экономить природные ресурсы и обеспечиваете утилизацию продукта экологически безопасным способом.

СЕРВИСНЫЕ ЦЕНТРЫ

Актуальный список авторизованных сервисных центров Libhof вы можете найти на официальном сайте

libhof.ru/services/