LIBHOF

# РУКОВОДСТВО ПО ЭКСПЛУАТАЦИИ

АЭРОГРИЛЬ




**Модель:**
AFB-08

Libhof Electronics LTD. Slovakia.

## Компания Libhof искренне благодарит вас за покупку!

Техника Libhof отличается высокой надёжностью, продуманным дизайном, гарантией качества и безупречностью функционирования, при соблюдении правил эксплуатации, приведённых в настоящем руководстве.

Перед началом эксплуатации изделия внимательно изучите руководство пользователя и требования по технике безопасности, специально разработанные для защиты вас и охраны окружающих. Эксплуатируйте изделие в соответствии с этими правилами, а также руководствуясь здравым смыслом. Сохраните данную инструкцию для дальнейшего использования или для передачи новому владельцу.

Производитель не несёт ответственности за любые повреждения, вызванные несоблюдением настоящего руководства. Производитель оставляет за собой право без предварительного уведомления вносить изменения в комплектность, конструкцию отдельных узлов и деталей изделия, которые не ухудшают его технические характеристики, а являются результатом работ по усовершенствованию его конструкции или технологии производства, без отражения таких изменений в руководстве по эксплуатации – это не является недостатком товара.

Внешний вид изделия и его элементов может отличаться от изображения на титульном листе руководства по эксплуатации и от изображений в самом руководстве. Имея доступ к самым передовым технологиям, мы постоянно работаем над совершенствованием дизайна, функциональности, технических характеристик, энергоэффективности и надёжности изделий, регулярно расширяя ассортимент продукции новыми устройствами.

Список используемых сокращений и обозначений:

**ПРИМЕЧАНИЕ**

Совет, рекомендация, подсказка или информация.

**ВАЖНО**

Важная информация, предостережение.

# КОМПЛЕКТ ПОСТАВКИ

Аэрогриль — 1 шт.

Решетка — 1 шт.

Книга рецептов — 1 шт.

Инструкция — 1 шт.

# СОДЕРЖАНИЕ


Важные меры безопасности ..... 5
Технические характеристики ..... 7
Части устройства ..... 8
Эксплуатация устройства ..... 10
Чистка и обслуживание ..... 14
Утилизация ..... 16
Сервисные центры ..... 16

# ВАЖНЫЕ МЕРЫ БЕЗОПАСНОСТИ

## ⚠ ПРЕДУПРЕЖДЕНИЯ

Перед эксплуатацией устройства прочтите инструкцию, предупреждения по технике безопасности и меры предосторожности. Несоблюдение этих мер безопасности и инструкций может привести к травмам и повреждению имущества.

Всегда используйте заземленную розетку. Не используйте адаптеры или удлинители. Чтобы избежать опасности возгорания, снимите всю упаковку с аэрогриля, включая временные этикетки или наклейки.

Эти предупреждения были предоставлены в интересах безопасности. Всегда следует соблюдать основные меры предосторожности, включая следующие:

Во время работы:

1. Поверхности горячие. НЕ прикасайтесь к горячим поверхностям.

2. Горячий пар выходит через отверстия для выхода воздуха. Держите руки и лицо на безопасном расстоянии от пара и отверстий для выхода воздуха.

3. При открытии чаши может произойти выброс горячего пара и воздуха.

**ОБЩАЯ БЕЗОПАСНОСТЬ**

4. НЕ погружайте шнуры, вилки или любую часть прибора в воду или любую другую жидкость.

5. Необходим строгий контроль, когда устройство используется детьми или рядом с ними.

6. Детям не следует играть с прибором.

7. Данным прибором могут пользоваться дети в возрасте от 8 лет и старше, а также лица с ограниченными физическими, сенсорными или умственными возможностями или с недостатком опыта и знаний, если они находятся под присмотром или получили инструкции по безопасному использованию прибора и понимают связанные с этим опасности.

8. Чистка и пользовательское обслуживание не должны выполняться детьми без присмотра.

9. Будьте осторожны при использовании любого прибора рядом с домашними животными.

10. Выключайте и отключайте питание перед установкой или снятием аксессуаров, после использования и перед чисткой.

11. Дайте прибору остыть в течение примерно 30 минут перед установкой или снятием аксессуаров или чисткой.

12. Если шнур питания или прибор поврежден, немедленно прекратите использование прибора и обратитесь за советом к производителю, его сервисному агенту или к аналогичному квалифицированному лицу.

13. Производителем устройства не рекомендуется использование дополнительных насадок, за исключением тех, которые входят в комплект поставки данного изделия.

14. НЕ используйте прибор вне помещения.

15. НЕ ставьте прибор на горячую плиту или нагретую духовку или рядом с ними.

16. Будьте осторожны при перемещении прибора или извлечении принадлежностей и продуктов, так как внутри могут находиться горячее масло или другие горячие жидкости.

17. Данный прибор предназначен только для бытового использования.

18. НЕ кладите ничего на прибор.

19. НЕ чистите прибор металлическими кухонными принадлежностями, едкими или абразивными чистящими средствами или губками.

20. НЕ используйте данное устройство не по назначению.

**ВО ВРЕМЯ ЖАРКИ**

21. Убедитесь, что прибор используется на устойчивой, ровной и жаропрочной поверхности.

22. НЕ ставьте прибор на горючие материалы, такие как скатерти или занавески, или рядом с ними.

23. НЕ ставьте прибор у стены или у других приборов. Оставьте не менее 10 см свободного пространства сзади и по бокам и 10 см свободного пространства над прибором.

24. НЕ размещайте прибор рядом с взрывоопасными и/или легковоспламеняющимися парами.

25. НЕ закрывайте входное и выходное отверстия для воздуха во время работы.

26. Любые принадлежности, противни или формы для выпечки, используемые в приборе, нагреваются. Всегда используйте кухонные перчатки при обращении с прибором или извлечении чего-либо из него.

27. НЕ помещайте в прибор продукты, упакованные в пластиковую пленку или полиэтиленовые пакеты.

28. НЕ допускайте контакта продуктов питания с нагревательным элементом прибора.

29. Если прибор начал дымить, немедленно отключите его от сети. Открывайте дверь только тогда, когда дым рассеется. Удалите остатки пригоревшего.

30. НЕ оставляйте работающий прибор без присмотра.

**ВИЛКА И ШНУР**

31. Перед эксплуатацией убедитесь, что напряжение главной цепи соответствует номинальным параметрам прибора.

32. ВНИМАНИЕ: НЕ допускайте, чтобы шнур свисал с края стола или стойки, это может привести к серьезным ожогам, если аэрогриль сдвинут со стойки, где ее могут схватить дети или запутаться в ней пользователь.

33. НЕ допускайте соприкосновения шнура питания с горячими поверхностями.

34. НЕ переносите прибор за шнур питания.

35. НЕ используйте удлинители с этим прибором.

36. Прибор не предназначен для управления с помощью внешнего таймера или отдельной системы дистанционного управления.

37. НЕ выдергивайте вилку из розетки за шнур, так как это может привести к повреждению вилки и/или кабеля.

38. НЕ подключайте и не отключайте устройство мокрыми руками.

Важно сохранить данное руководство по эксплуатации для дальнейшего использования.

Если прибор передается кому-либо другому, к нему всегда должны прилагаться данные инструкции по эксплуатации, поскольку они являются неотъемлемой частью прибора.

# ТЕХНИЧЕСКИЕ ХАРАКТЕРИСТИКИ

| **Модель** | **AFB-08** |
|---|---|
| Мощность, Вт | 1700 |
| Напряжение, В | 220-240 |
| Температура,°С | 100-200 |
| Количество программ приготовления | 7 |
| Объем, л | 8 |
| Класс защиты от поражения электрическим током | I |
| Таймер отключения, мин | 60 |
| Размеры, мм | 265x466x295 |

# ЧАСТИ УСТРОЙСТВА

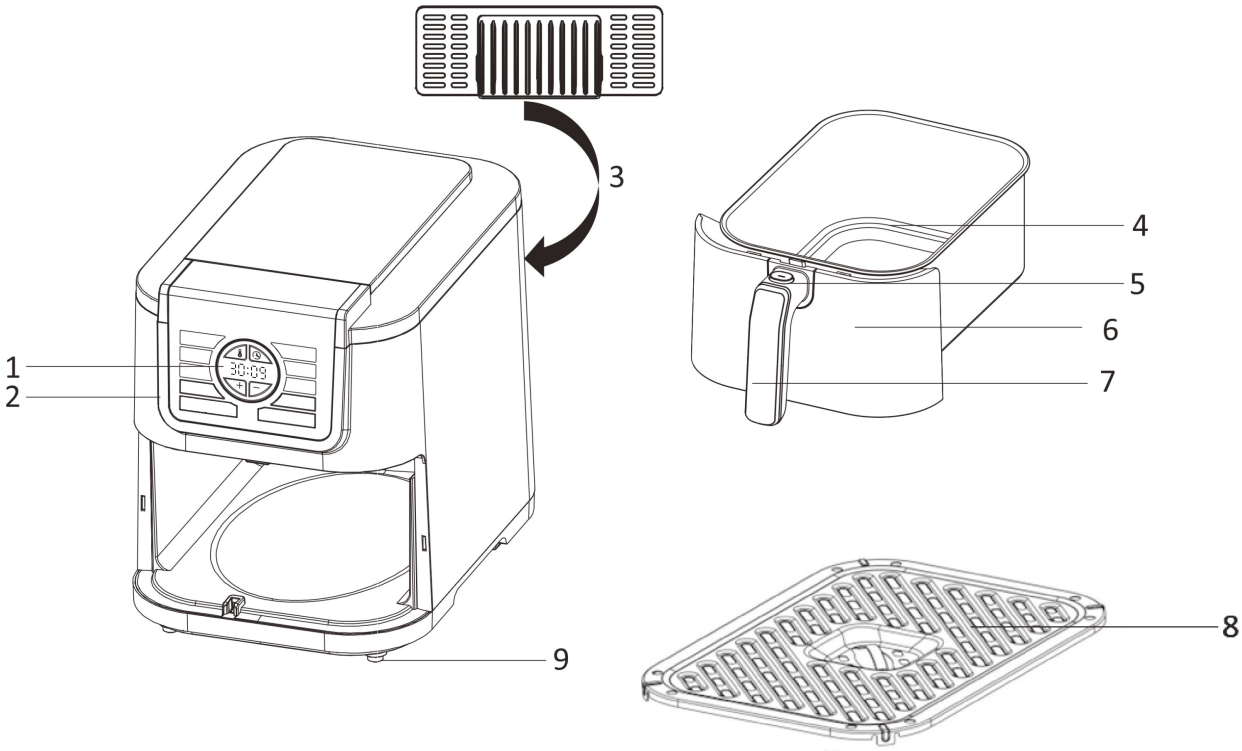


1. Панель управления
2. Корпус
3. Воздуховыпускное отверстие
4. Чаша
5. Кнопка отсоединения чаши
6. Прозрачное окно
7. Ручка чаши
8. Решетка
9. Нескользящие ножки

# ПОДРОБНАЯ ИНФОРМАЦИЯ О ПАНЕЛИ УПРАВЛЕНИЯ




10. Кнопки интеллектуального режима: 6 интеллектуальных программ рецептов. Нажмите, чтобы выбрать рецепт и войти в интеллектуальный режим приготовления.

11. Кнопка освещения: нажмите, чтобы включить/выключить свет.

12. Кнопка запуска/остановки: нажмите, чтобы начать/приостановить приготовление.

13. Кнопки регулировки температуры/времени: нажмите, чтобы уменьшить/увеличить время/температуру.

14. Кнопка питания: нажмите, чтобы включить/выключить питание.

15. Кнопка ручного режима: нажмите, чтобы войти в ручной режим приготовления.

16. Экран дисплея: показывает температуру или время.

17. Кнопка времени: нажмите, чтобы войти в режим регулировки времени.

18. Кнопка температуры: нажмите, чтобы войти в режим регулировки температуры.

# НАСТРОЙКИ ПАНЕЛИ УПРАВЛЕНИЯ

| Программы | Весовой диапазон (г) | Предустановленное время (мин.) | Предустановленная температура. (℃) | Напоминание встряхнуть |
|---|---|---|---|---|
| Фри | 200-500 | Автоматическое управление | Автоматическое управление | Да |
| Курица | 200-500 | Автоматическое управление | Автоматическое управление | Да |
| Креветки | 100-300 | Автоматическое управление | Автоматическое управление | Да |
| Стейк | 200-500 | Автоматическое управление | Автоматическое управление | Да |
| Кекс | 1-12шт (40г/шт) | Автоматическое управление | Автоматическое управление | Нет |
| Рыба | 200-700 | Автоматическое управление | Автоматическое управление | Да |
| Ручной | / | 20 | 180 | Нет |

## ⓘ ПРИМЕЧАНИЕ

Если масса продукта превышает максимальный вес, указанный для приготовлении в «умном» режиме выберите ручной режим.

Напоминание о встряхивании: по прошествии 2/3 времени приготовления прибор подаст звуковой сигнал 10 раз, чтобы напомнить вам о необходимости перевернуть или перемешать еду. Индикатор выбранной программы начнет мигать, и прибор продолжит работу. Если вы хотите встряхнуть продукты, вытащить чашу, чтобы перевернуть или перемешать продукты и поставить ее на место в течение 5 минут, выбранная программа продолжит работу.

## ⚠ ВНИМАНИЕ

На результат приготовления картофеля фри в автоматическом режиме сильно влияют такие факторы, как сорт, содержание крахмала, возраст клубней и толщина нарезки.

Автоматическая программа рассчитана на бланшированный картофель, нарезанный соломкой толщиной около 10 мм. Бланширование помогает минимизировать различия между сортами картофеля и обеспечивает равномерную обжарку — без сырой середины и подгоревших краёв.

Вы можете использовать как готовый замороженный бланшированный картофель, так и подготовить его самостоятельно:

- Нарежьте свежий картофель соломкой толщиной примерно 10 мм.
- Опустите его в кипящую воду на 3–5 минут.
- После этого дайте картофелю полностью остыть и обсохнуть.

### ⚠ ВАЖНО!

Независимо от того, используете вы готовый замороженный картофель или готовите его сами, перед загрузкой в аэрогриль картофель должен быть полностью размороженным и иметь комнатную температуру.

## ЭКСПЛУАТАЦИЯ УСТРОЙСТВА

Аэрогриль позволяет приготовить широкий ассортимент ингредиентов.

### ПЕРЕД ПЕРВЫМ ИСПОЛЬЗОВАНИЕМ

1. Удалите весь упаковочный материал.
2. Удалите все временные наклейки или этикетки с прибора.
3. Тщательно очистите аксессуары горячей водой с добавлением небольшого количества моющего средства и неабразивной губки.
4. Протрите внутреннюю и внешнюю часть прибора влажной тканью.

**Аэрогриль работает на горячем воздухе. Не наполняйте чашу маслом или жиром для жарки.**

### ПОДГОТОВКА К ИСПОЛЬЗОВАНИЮ

1. Установите прибор на устойчивую, горизонтальную и ровную поверхность.

Не ставьте прибор на нетермостойкие поверхности.

2. Правильно установите решетку в чашу.

**Примечание:** не используйте прибор без решетки.

3. Правильно установите чашу в аэрогриль.

### ⓘ ПРИМЕЧАНИЕ

Решетка ДОЛЖНА быть правильно установлена в прибор, иначе прибор не будет работать!

4. Вытяните сетевой шнур и вставьте его в розетку.

Не кладите ничего на прибор.

Не кладите ничего на воздухозаборное отверстие в верхней части прибора и выпуск воздуха с обратной стороны, это нарушает поток воздуха и влияет на результат жарки.

# ИСПОЛЬЗОВАНИЕ ПРИБОРА

## ⚠ ВНИМАНИЕ! ВЫСОКАЯ ТЕМПЕРАТУРА!

Изделие выделяет тепло во время работы, а температура нагревательного элемента в аэрогриле очень высокая. Доступные части могут нагреваться во время использования. После использования температура внешней поверхности может оставаться очень высокой в течение некоторого времени. Не прикасайтесь к ней и не пытайтесь ее снять.

**ПЕРВОЕ ИСПОЛЬЗОВАНИЕ**

При первом использовании вставьте пустую чашу и запустите программу пустой жарки. После процесса пустой жарки выньте чашу, чтобы вышел маслянистый дым. При первом использовании возможен запах или копоть, это нормально, так как нагревательные трубки имеют защитное покрытие от солевой коррозии.

**1.** Правильно поместите чашу в аэрогриль без еды.

**2.** Подключите устройство к сетевой розетке. Прозвучит звуковой сигнал, и устройство перейдет в режим ожидания, при этом загорится индикатор кнопки питания.

**3.** Нажмите кнопку питания на панели управления устройства, чтобы включить его. Раздастся звуковой сигнал, и панель управления загорится.

**4.** Когда устройство включено, нажмите кнопку ручного режима.

**5.** Нажмите кнопку температуры и установите температуру 200 °C

**6.** Нажмите кнопку времени и установите время на 15 минут.

**7.** Нажмите кнопку «Старт/Стоп», чтобы начать приготовление.

**8.** После завершения программы прибор останется включенным на несколько секунд, затем подаст 5 звуковых сигналов и перейдет в режим ожидания.

**9.** Прибор готов к использованию.

**ИСПОЛЬЗОВАНИЕ УСТРОЙСТВА – «УМНЫЙ РЕЖИМ»**

Аэрогриль имеет программы приготовления «Умный режим», которые позволяют вам размещать продукты по вашему выбору, а аэрогриль автоматически регулирует время приготовления в зависимости от количества.

**1.** Правильно поместите чашу с выбранными вами продуктами в аэрогриль. Убедитесь, что продукты не соприкасаются с нагревательным элементом.

**2.** Вставьте вилку устройства в розетку. Раздастся звуковой сигнал, устройство перейдет в режим ожидания, загорится индикатор кнопки питания.

**3.** Нажмите кнопку питания на панели управления устройства, чтобы включить его.

Раздастся звуковой сигнал, и панель управления загорится.

**4.** Пока устройство включено, нажмите кнопку программ, чтобы выбрать нужный рецепт. Выбранная программа начнет мигать.

**5.** Нажмите кнопку «Старт/Стоп», чтобы начать приготовление. Определение состояния продукта займет 3–4 минуты, затем на дисплее отобразится время, которое аэрогриль установит автоматически.

## ⓘ ПРИМЕЧАНИЕ

В «Умном режиме» нет возможности изменить программу или температуру и время. Температура и время устанавливаются автоматически.

**6.** После завершения программы прибор останется включенным на несколько секунд, затем подаст 5 звуковых сигналов и перейдет в режим ожидания, при этом загорится индикатор кнопки питания.

## ⓘ ПРИМЕЧАНИЕ

Если вы хотите остановить программу до выбранного времени, нажмите и удерживайте кнопку питания, и прибор перейдет в режим ожидания после 1 звукового сигнала.

В качестве альтернативы, вы можете коротко нажать кнопку питания, чтобы остановить программу, прибор останется включенным в течение нескольких секунд, затем он издаст 5 звуковых сигналов и перейдет в режим ожидания. Если вы коснулись его по ошибке, вы можете нажать кнопку питания еще раз, прежде чем он подаст звуковой сигнал, чтобы возобновить приготовление пищи.

**7.** Осторожно выньте чашу из прибора, нажав кнопку фиксатора.

**8.** Подавайте с помощью щипцов.

## ⓘ ПРИМЕЧАНИЕ

Перед подачей на стол проверьте, готова ли еда. Если приготовление требует больше времени, повторите процесс, отрегулировав время и температуру. Время приготовления зависит от плотности, толщины и влажности пищи.

### ИСПОЛЬЗОВАНИЕ УСТРОЙСТВА – «РУЧНОЙ РЕЖИМ»

**1.** Правильно поместите чашу с выбранными вами продуктами в аэрогриль. Убедитесь, что продукты в сковороде не соприкасаются с нагревательным элементом.

**2.** Подключите устройство к розетке электропитания. Прозвучит звуковой сигнал, и устройство перейдет в режим ожидания, а индикатор кнопки питания загорится.

**3.** Нажмите кнопку питания на панели управления устройства, чтобы включить устройство. Раздастся звуковой сигнал и панель управления загорится.

**4.** Пока устройство включено, нажмите кнопку ручного режима.

**5.** Нажмите кнопку температуры и установите желаемую температуру.

**6.** Нажмите кнопку времени и установите желаемое время.

**7.** Нажмите кнопку старт/стоп, чтобы начать приготовление.

## ⓘ ПРИМЕЧАНИЕ

В «Ручном режиме» вы можете изменить температуру и/или время во время приготовления, просто повторите процедуры 5 и 6, описанные выше. Новое время и температура отобразятся на дисплее.

**8.** После завершения программы прибор останется включенным на несколько секунд, затем подаст 5 звуковых сигналов и перейдет в режим ожидания, при этом загорится индикатор кнопки питания.

## ⓘ ПРИМЕЧАНИЕ

Если вы хотите остановить программу до выбранного времени, нажмите и удерживайте кнопку питания, и прибор перейдет в режим ожидания после 1 звукового сигнала.

Кроме того, вы можете коротко нажать кнопку питания, чтобы остановить программу, прибор останется включенным в течение нескольких секунд, затем издаст 5 звуковых сигналов и перейдет в режим ожидания. Если вы случайно нажали кнопку питания, вы можете снова нажать кнопку питания до того, как она подаст звуковой сигнал, чтобы возобновить приготовление пищи.

**9.** Осторожно извлеките чашу из прибора, нажав кнопку разблокировки.

**10.** Подавайте с помощью щипцов.

## ⓘ ПРИМЕЧАНИЕ

Перед подачей на стол проверьте, готова ли еда. Если приготовление требует больше времени, повторите процесс, отрегулировав время и температуру. Время приготовления зависит от плотности, толщины и влажности пищи.

**СОВЕТЫ:**

• В «Ручном режиме», если прибор холодный, добавьте 3 минуты ко времени приготовления, прежде чем начать жарку. В «Умном режиме» нажмите и удерживайте выбранную вами программу в течение 2 секунд, чтобы разогреть прибор в течение 3 минут.

• Чтобы достать крупные или хрупкие ингредиенты, вынимайте их из чаши с помощью щипцов.

• Время приготовления будет зависеть от размера ингредиентов. Ингредиенты меньшего размера могут потребовать меньшего времени приготовления.

• Встряхивание мелких ингредиентов в середине процесса приготовления оптимизирует конечный результат и может помочь предотвратить неравномерную прожарку ингредиентов.

• Для идеальной воздушной картошки фри рекомендуется попарить картофель перед жаркой.

• Добавьте немного масла в свежий картофель, чтобы получить хрустящий результат. Обжарьте ингредиенты в аэрогриле в течение нескольких минут после добавления масла.

• Оптимальное количество для приготовления хрустящей картошки фри — 500 граммов.

• Будьте осторожны при использовании в устройстве чрезвычайно жирных ингредиентов, таких как колбасы.

• Закуски, которые можно приготовить в духовке, также можно приготовить в аэрогриле.

• Используйте предварительно приготовленное тесто, чтобы быстро и легко приготовить закуски с начинкой. Готовое тесто также требует меньше времени на приготовление, чем домашнее.

• Аэрогриль можно использовать для разогрева ингредиентов. Чтобы разогреть ингредиенты, установите температуру 150°C на 10 минут.

• Когда ингредиенты будут готовы, переложите их из чаши в миску или на тарелку. Будьте осторожны при наклоне чаши, так как излишки масла, скопившиеся на дне, могут попасть на ингредиенты, а решетка-гриль также может отсоединиться и упасть на блюдо.

• Когда партия еды готова, прибор мгновенно готов к приготовлению следующей партии.

• Отключайте прибор от сети, когда он не требуется для дальнейшего приготовления.

# ЧИСТКА И ОБСЛУЖИВАНИЕ

Это изделие следует использовать регулярно, чтобы поддерживать прибор в хорошем рабочем состоянии.

Если изделие не используется в течение длительного периода, храните его в сухом и проветриваемом месте, чтобы предотвратить появление сырости.

- Тщательно вымойте оборудование. Если он не используется в течение длительного времени, отключите его от сети и очистите после остывания.

- Используйте кухонное моющее средство, а также мягкую губку или ткань.

- Не используйте растворитель, чистящий порошок, отбеливатель, металлический шпатель, нейлоновую щетку или другие агрессивные чистящие средства, чтобы не повредить решетку и аксессуары.

- Избегайте чрезмерной чистки, чтобы предотвратить износ.

- Не помещайте основной блок в посудомоечную машину.

## ОЧИСТКА ОСНОВНОГО БЛОКА

При чистке внешнего корпуса используйте ткань, смоченную в разбавленном моющем средстве, отожмите ее и протрите основной корпус.

Вытрите остатки моющего средства и высушите тканью. При чистке внутренней части основного блока отключите питание и протрите его сухим бумажным полотенцем или сухой тканью после того, как весь блок остынет.

## ОЧИСТКА ДЕТАЛЕЙ

Замочите чашу на некоторое время в теплой воде, если на ней остались какие-либо остатки. Используйте губку для мытья в разбавленном растворе моющего средства или в теплой воде и промойте водой. Удалите воду сухой тряпкой и дайте хорошо высохнуть.

Чашу и решетку можно замочить в горячей воде, а затем помыть в посудомоечной машине.

Не протирайте нагревательную трубку хаотично. Если металлическая нагревательная трубка не используется в течение длительного времени, используйте небольшое количество растительного масла, чтобы аккуратно протереть поверхность нагревательной трубки.

## ЗАМЕНА ЛАМПЫ

В аэрогриле используется специальная лампа с цоколем G9, устойчивая к высоким температурам 300°C (220-240 В переменного тока/25 Вт).

**Этапы замены следующие:**

1. Отключите прибор от электрической сети.

2. Поверните стеклянную крышку против часовой стрелки.

3. Выньте лампу и замените её новой.

4. После замены лампы закрутите стеклянную крышку по часовой стрелке.

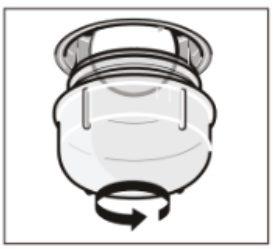

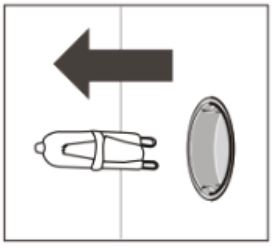

# ПОИСК И УСТРАНЕНИЕ НЕИСПРАВНОСТЕЙ

| ПРОБЛЕМА | ВОЗМОЖНОЕ РЕШЕНИЕ |
|---|---|
| Продукт имеет много маслянистого дыма при жарке. | Вылейте масло из фритюрницы и продолжайте использование прибора. |
| Еда не полностью прожарена. | 1. Уменьшите количество продуктов. Переполнение может привести к недостаточной прожарке.<br>2. Увеличьте температуру жарки или увеличьте время жарки. |
| Еда готовится неравномерно. | Во время жарки перемешивайте или переворачивайте слипшиеся продукты. |
| Еда недостаточно хрустящая. | Распылите или смажьте продукты небольшим количеством масла, чтобы они стали хрустящими. |
| Еда подгорела. | Добавляйте продукты в прибор только после завершения предварительного подогрева.<br>Периодически проверяйте готовность пищи в течение всего процесса приготовления.<br>Выньте продукты из прибора сразу по истечении времени приготовления. |
| Аэрогриль не включается. | Подключите питание правильно. Правильно вставьте чашу. |
| Устройство пахнет пластиком. | Перед первым использованием удалите весь упаковочный материал.<br>При первом использовании может ощущаться запах пластика, это нормально.<br>Оставьте запекаться при максимальной температуре более 15 минут, чтобы удалить запах пластика. |
| При включении питания отображается E2. | Отключите питание и включите его снова. Если E2 сохраняется, обратитесь в сервисный центр. |
| В режиме ожидания отображается E2 | Отключите питание и включите его снова. Если E2 сохраняется, обратитесь в сервисный центр. |
| Во время работы отображается E1 | Отключите питание и включите его снова. Если E1 сохраняется, обратитесь в сервисный центр. |

# УТИЛИЗАЦИЯ



Этот продукт нельзя утилизировать вместе с бытовыми отходами. Этот продукт следует утилизировать в авторизованном месте по переработке электрических и электронных приборов. Собирая и перерабатывая отходы, вы помогаете экономить природные ресурсы и обеспечиваете утилизацию продукта экологически безопасным способом.

# СЕРВИСНЫЕ ЦЕНТРЫ

Актуальный список авторизованных сервисных центров Libhof вы можете найти на официальном сайте

**libhof.ru/services**