Hisense



HAF2400DS

Важные предупреждения по безопасности

Перед использованием прибора внимательно ознакомьтесь с инструкцией по эксплуатации.

1. Сохраните данную инструкцию по эксплуатации, гарантийный талон, чек о покупке товара и, желательно, упаковку для дальнейшего использования.
2. Не погружайте корпус прибора с электрокомпонентами и нагревательные элементы в воду и другую жидкость, не мойте под струей воды.
3. Следите, чтобы внутрь прибора не попадала вода и другие жидкости во избежание удара электрическим током.
4. Во избежание контакта с нагревающими элементами всегда кладите продукты для жарки в корзину.
5. Запрещается закрывать отверстия для отвода и забора воздуха во время работы прибора.
6. Запрещается наливать масло на противень во избежание возгорания.
7. Не прикасайтесь к внешним поверхностям во время работы прибора.
8. Перед подключением прибора к электросети убедитесь, что указанные на нем электропараметры соответствует параметрам местной электросети.
9. Не пользуйтесь прибором, если сетевой шнур, вилка и другие детали прибора повреждены.
10. Замену сетевого шнура может производить только специалист сервисного центра.
11. Допускается использование прибора детьми старше восьми лет и людьми с ограниченными физическими, двигательными и психическими способностями, а также людьми, не имеющими достаточного опыта или знаний для его использования, только под присмотром или если они были обучены пользованию прибором и осознают возможную опасность, связанную с неправильной эксплуатацией прибора. Контролируйте процесс использования прибора детьми и следите, чтобы дети не играли с прибором. Дети младше восьми лет могут очищать и осуществлять обслуживание прибора только под присмотром!
12. Следите, чтобы сетевой шнур не касался горячих поверхностей.
13. Не вставляйте вилку сетевого шнура в розетку и не прикасайтесь к панели управления мокрыми руками.
14. Подключайте прибор только к заземленной розетке. Убедитесь, что сетевая вилка правильно вставлена в розетку электросети.
15. Запрещается подключать прибор к внешнему таймеру и системе дистанционного управления.
16. Не ставьте прибор на легко воспламеняющиеся материалы (скатерть или занавески) или рядом с ними.

17. Не ставьте прибор рядом со стеной или другими устройствами. Расстояние между задней, верхней и боковыми панелями прибора и другими поверхностями должно составлять не менее 10 сантиметров. Не кладите на прибор какие-либо предметы.
18. Не используйте прибор для целей, отличных от описанных в данной инструкции.
19. Не оставляйте работающий прибор без присмотра.
20. Во время приготовления с помощью горячего воздуха из отверстий для отвода воздуха выходит пар. Не подносите руки и лицо к этим отверстиям. Также остерегайтесь горячего пара и воздуха при извлечении противня из прибора.
21. Во время работы внешние поверхности прибора могут нагреваться.
22. При появлении дыма немедленно отключите прибор. Дождитесь, пока дым не перестанет выходить, прежде чем вынимать противень из прибора.
23. Поставьте прибор на твердую, ровную поверхность.
24. Прибор предназначен только для домашнего использования в стандартных условиях. Прибор не предназначен для использования в таких условиях эксплуатации, как обеденные зоны в магазинах, офисах, сельскохозяйственных помещениях и других производственных условиях. Также прибор не предназначен для использования клиентами в отелях, мотелях, местах ночлега и завтрака, а также в других местах проживания.
25. В случае нарушения правил использования прибора, при его использовании в качестве профессионального или полупрофессионального оборудования, а также при нарушении правил данного руководства гарантийные обязательства утрачивают свою силу, и в этом случае компания Hisense не несет ответственность за какой бы то ни было причиненный ущерб.
26. Для проверки и ремонта прибора следует обращаться только в авторизованный сервисный центр Hisense.
27. Не пытайтесь выполнять ремонт прибора самостоятельно, так как при этом гарантийные обязательства утрачивают свою силу.
28. После завершения работы отключите прибор от розетки электросети.
29. Прежде чем очищать прибор или убирать его на хранение, дайте ему остыть около 30 минут.
30. Продукты, которые готовятся в приборе, должны быть золотисто-желтого, а не темного или коричневого цвета. Подгоревшие остатки пищи следует удалить. Не обжаривайте свежий картофель при температуре выше 180°C (чтобы минимизировать образование акриламида).

Данный прибор маркирован в соответствии с Европейской директивой 2012/19/EU по обращению с отходами от электрического и электронного оборудования (*Waste Electrical and Electronic Equipment — WEEE*). Данная директива определяет требования по сбору и утилизации отходов электрического и электронного оборудования, действующие во всех странах ЕС.

Подключение к электросети

Прибор предназначен для подключения к правильно установленной розетке 220-240 V ~ 50-60 Hz Гц.

Описание прибора

1. Корзина
2. Решетка
3. Прибор

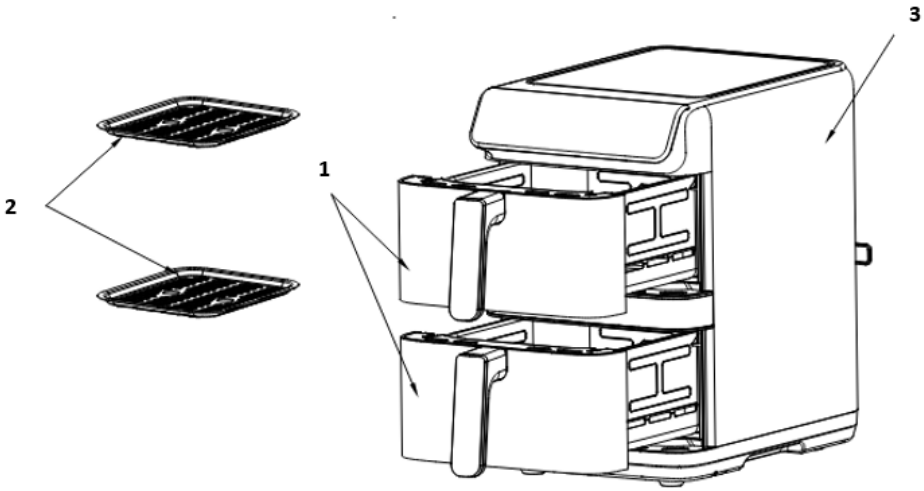

Подготовка к первому использованию

1. Удалите всю упаковку с прибора.
2. Удалите с прибора все этикетки и наклейки.
3. Тщательно вымойте решетку и корзину горячей водой, небольшим количеством моющего средства и неабразивной губкой.
4. Протрите внутренние и внешние поверхности прибора влажной тканью.
Эта фритюрница готовит без масла, только с помощью горячего воздуха. Не наполняйте корзину маслом или жиром для жарки.

Примечание. При первом нагреве прибор может выделять немного дыма или запах. Это характерно для многих нагревательных приборов и не влияет на их безопасность.

Подготовка прибора к работе

1. Установите прибор на устойчивую и ровную горизонтальную поверхность.
Не размещайте прибор на нетермостойкой поверхности.
2. Установите решетку в корзину.
Не наполняйте корзину маслом или другой жидкостью.
Не кладите никакие предметы на прибор, так как это может препятствовать циркуляции воздуха и повлиять на результат приготовления.

Использование прибора

1. Подключите вилку сетевого шнура к заземленной розетке.
2. Аккуратно извлеките корзину из прибора (рис. 2).
3. Положите продукты на решетку.
4. Установите корзину обратно в прибор.
   Запрещается использовать корзину без установленной решетки.
   Внимание! Не прикасайтесь к корзине во время и некоторое время после приготовления, так как она сильно нагревается. Держите корзину только за ручку.
5. Установите время приготовления для выбранного типа продукта (см. раздел «Таблица примерного времени и температуры приготовления»).
6. По истечении установленного времени приготовления раздается звуковой сигнал. Извлеките корзину из прибора.
   Подсказка. Во время приготовления можно регулировать температуру и время приготовления в соответствии со своими предпочтениями.
7. Проверьте, готовы ли продукты.
   Если продукты не успели приготовиться, вставьте корзину обратно в прибор и установите таймер еще на несколько минут.
8. Чтобы вынуть продукты, извлеките корзину из прибора и поставьте на подставку.
   Не переворачивайте корзину, так как масло, собравшееся на дне корзины, может попасть на продукты.
   Корзина и продукты горячие. В зависимости от типа готовящегося продукта из чаши может выходить пар.
9. Для перекладывания продуктов на тарелку используйте подходящие принадлежности.

После приготовления одной порции прибор снова готов к приготовлению следующей порции.

Описание панели управления



Кнопка ⏻ — кнопка питания

После правильной установки корзин в прибор загорится индикатор питания. Нажмите кнопку питания, и прибор перейдет в режим ожидания. На дисплее загорятся цифры 1 и 2. Выберите корзину (1 или 2) и нажмите ⏯. Запустится приготовление в соответствии с программой по умолчанию (Картофель фри).

Если нажать и удерживать ⏻ во время приготовления, прибор выключится и мотор остановится.

Примечание. Во время приготовления нажмите ⏯, чтобы приостановить или возобновить работу прибора.

Кнопка 1 — кнопка верхней корзины

Нажмите кнопку 1. Загорятся все значки. На дисплее будут поочередно мигать предустановленные значения температуры (200°C) и времени (15 минут). Индикатор корзины 1 будет мигать. Также на дисплее будут попеременно мигать предустановленные значения температуры и времени для программы «Картофель фри». Когда мигает значение температуры, горит индикатор температуры «°C». Когда мигает значение времени, горит индикатор времени «min». Если снова нажать кнопку 1, настройки для корзины 1 сбросятся. При этом прибор перейдет в режим ожидания.

Кнопка 2 — кнопка нижней корзины

Нажмите кнопку 2. Загорятся все значки. На дисплее будут поочередно мигать предустановленные значения температуры (200°C) и времени (15 минут). Индикатор корзины 2 будет мигать. Также на дисплее будут попеременно мигать предустановленные значения температуры и времени для программы «Картофель фри». Когда мигает значение температуры, горит индикатор температуры «°C». Когда мигает значение времени, горит индикатор времени «min». Если снова нажать кнопку 2, настройки для корзины 2 сбросятся. При этом прибор перейдет в режим ожидания.

Кнопка ∧ и кнопка ∨ — кнопки регулировки температуры и времени

Эти кнопки позволяют увеличивать или уменьшать температуру приготовления с шагом 5°C. Если кнопку нажать и удерживать, значение будет меняться быстрее. Диапазон регулировки температуры: 80°C–200°C. Регулировка времени приготовления осуществляется аналогичным способом. Время изменяется на 1 минуту при каждом нажатии. Если кнопку нажать и удерживать, значение будет меняться быстрее. Диапазон регулировки времени: 1 мин.–60 мин. (для функции сушки — 1 мин.–6 ч).

Кнопка ⏰ — кнопка напоминания о необходимости перевернуть или встряхнуть продукты

Выберите корзину 1 или 2 и нажмите ⏰.
(Примечание. Функцию напоминания о переворачивании или встряхивании невозможно установить, если время приготовления менее 5 минут).
По истечении половины установленного времени прозвучит звуковой сигнал 5 раз.

Кнопка ⇉| — кнопка синхронизации окончания приготовления
Нажатие этой кнопки позволяет настроить, чтобы приготовление в обеих корзинах с разным временем или программой приготовления завершилось одновременно.

Кнопки



Кнопки выбора программ.

Сигнал о извлечении корзины
Если извлечь корзину во время приготовления, на дисплее отобразится сообщение «OPEN» (ОТКРЫТО). Нагревательный элемент и мотор прекратят работу. Прибор возобновит работу с заданными настройками сразу после того, как установить корзину на место.
Если извлечь корзину в режиме ожидания, на дисплее отобразится сообщение «OPEN» (ОТКРЫТО). При этом использование обеих корзин невозможно.

Приостановка работы верхней и нижней корзин (Пауза)

Если вы готовите в обеих корзинах одновременно, нажмите ▷|□ один раз. Обе корзины одновременно перейдут в режим паузы, а значки на панели управления начнут мигать.

Нажмите ▷|□ еще раз. Работа обеих корзин возобновится.
Если обе корзины находятся на паузе и в течение 5 минут не производится никаких действий, прибор автоматически перейдет в режим ожидания.

Во время приготовления нажмите ▷|□ один раз. Верхняя и нижняя корзины одновременно перейдут в режим паузы. Если вы хотите изменить настройки, сначала выберите нужную корзину и затем измените программу, температуру или время. После изменения настроек нажмите ▷|□ один раз, чтобы возобновить приготовление.

Выключение верхней и нижней корзин

Во время приготовления нажмите ⏻ и удерживайте 2 секунды. Обе корзины прекратят работу, а на дисплее появится сообщение «OFF» (ВЫКЛ.). После звукового сигнала прибор перейдет в режим ожидания.
Если при одновременном использовании двух корзин по истечении заданного времени не последует других действий, нагрев и мотор отключатся, а на дисплее появится сообщение «OFF» (ВЫКЛ.). После 5 звуковых сигналов дисплей погаснет, и прибор перейдет в режим ожидания.
Чтобы выключить только одну корзину, сначала нажмите кнопку 1 или 2 и затем удерживайте кнопку ⏻ 2 секунды. Выбранная корзина выключится, и на ее дисплее отобразится сообщение

«OFF» (ВЫКЛ.). После звукового сигнала выбранная корзина перейдет в режим ожидания. Прибор переключится в режим работы с одной корзиной.

Функция синхронного завершения

Эта функция доступна только при одновременном использовании двух корзин с разными настройками времени. При выборе этой функции дисплей будет мигать.

После выбора и настройки программ нажмите кнопку функции «Синхронное завершение» ⇉| .

Функция активируется. Нажмите кнопку ▷|▫ для запуска. Прибор начнет работу. В этом режиме первой начнет работу корзина с более длительным временем приготовления, а на дисплее второй корзины отображается «HOLD» (ОЖИДАНИЕ). Когда время таймеров корзин сравняется, включится приготовление во второй корзине. Индикатор функции «Синхронное завершение» будет гореть на протяжении всего процесса.

Если во время работы функции «Синхронное завершение» одну из корзин поставить на паузу, а вторая при этом продолжит работу, функция «Синхронное завершение» отключится и ее индикатор погаснет.

Таблица примерного времени и температуры приготовления

В таблице ниже приведены основные настройки для приготовления различных продуктов. Примечание. Помните, что приведенные настройки ориентировочные. В зависимости от размера, формы и фирмы-производителя продуктов может потребоваться изменение настроек. Технология быстрого обдува мгновенно нагревает воздух внутри прибора, поэтому кратковременное извлечение корзины из прибора практически не нарушает процесс приготовления.

Советы

1. Небольшие кусочки продуктов готовятся быстрее, чем крупные.
2. Большое количество продуктов готовится немного дольше, небольшое количество продуктов — немного быстрее.
3. Встряхивание помогает небольшим продуктам лучше готовиться и предотвращает их неравномерное обжаривание.
4. Для получения хрустящей корочки добавьте немного масла на сырой картофель. Обжаривайте продукты в аэрофритюрнице в течение нескольких минут после добавления масла.
5. Не готовьте в аэрофритюрнице жирные продукты, например, сосиски.
6. Блюда, которые можно приготовить в духовом шкафу, можно приготовить и в аэрофритюрнице.
7. Оптимальное количество для приготовления хрустящего картофеля фри составляет 400 граммов.
8. Используйте готовое тесто, чтобы быстро и легко приготовить закуски с начинкой. Готовое тесто также требует меньше времени для приготовления, чем домашнее.
9. Если вы хотите испечь пирог или киш или запечь деликатные продукты или блюда с начинкой или фаршем, поставьте форму для выпечки в корзину аэрофритюрницы.

Меню	Вес (г)	Тем-ра по умолчанию (°C)	Время (мин.)	Необходимо встряхнуть
Картофель фри	400	200	25	1-2
Мясо	300	200	15	Flip
Гриль	700	200	40	Flip
Креветки	400	180	15	1-2
Пицца	300	180	10	/
Сушка	250	40	6h	/
Орехи	400	160	10	1-2

Примечание 1. Добавьте 3 минуты ко времени приготовления, если прибор еще не прогрет.
При первом использовании прибора может появиться дым или запах. Это нормальное явление.

Очистка

Очищайте прибор после каждого использования.
Не используйте металлические кухонные принадлежности и абразивные чистящие средства для очистки корзин и решеток, так как это может повредить антипригарное покрытие.

1. Выньте вилку из розетки и дайте прибору остыть.
   Примечание. Извлеките корзины, чтобы аэрофритюрница быстрее остыла.
2. Протирайте внешние поверхности прибора влажной тканью.
3. Мойте корзины горячей водой, небольшим количеством моющего средства и неабразивной губкой.
   Для удаления остатков грязи можно использовать жидкое обезжиривающее средство.
   Совет. Если на решетке или дне корзины стойкие загрязнения, наполните корзину горячей водой и небольшим количеством моющего средства. Поместите решетку в корзину и оставьте замачиваться на 10 минут.
4. Очищайте внутреннюю поверхность прибора горячей водой и неабразивной губкой.
5. Очищайте нагревательный элемент от остатков пищи с помощью щетки.

Устранение неисправностей

Неисправность	Возможная причина	Решение
Прибор не работает.	Прибор не подключен к электросети.	Вставьте вилку шнура питания в заземленную розетку электросети.
Продукты не приготовились.	В корзину помещено слишком большое количество продуктов.	Добавляйте в корзину рекомендуемое количество продуктов (рекомендуемого размера).
	Установлена слишком низкая температура.	Отрегулируйте температуру соответствующим образом.
	Прибор не был предварительно разогрет.	Добавьте время к рекомендуемому времени приготовления.
Продукты неравномерно приготовлены.	Некоторые виды продуктов нужно встряхнуть по истечении половины времени приготовления.	Продукты, которые лежат друг на друге (например, картофель фри), необходимо встряхивать по прошествии половины времени приготовления.
Продукты не получились хрустящими после	Использован тип продуктов, рассчитанный на приготовление в	Слегка смажьте продукты маслом для получения хрустящей корочки.

приготовления.	обычной фритюрнице.	
Не удается правильно вставить корзину в прибор.	Слишком много продуктов в корзине.	Не заполняйте корзину выше отметки MAX.
	Корзина неправильно установлена в приборе.	Потяните корзину вниз до щелчка.
Из прибора выходит белый дым.	Готовятся жирные продукты.	При приготовлении жирных продуктов в корзину стекает большое количество масла. Масло выделяет белый дым, а корзина может нагреваться сильнее, чем обычно. Это не влияет на работу прибора и результат приготовления.
	Корзина не была помыта после последнего приготовления.	Белый дым вызван нагревом жира в корзине. Правильно очищайте корзину после каждого использования.
Картофель фри обжарен неравномерно.	Использован неправильный сорт картофеля.	Используйте свежий картофель и следите, чтобы он оставался твердым во время приготовления.
	Нарезанный картофель не был тщательно промыт перед приготовлением.	Тщательно промойте нарезанный картофель, чтобы смыть с него крахмал.
Картофель фри не хрустящий после приготовления.	Насколько хрустящим получается картофель фри, зависит от количества масла и воды в картофеле.	Обязательно тщательно обсушите нарезанный картофель.
		Нарежьте картофель небольшими палочками, чтобы он получился более хрустящим.
		Смажьте картофель небольшим количеством масла, чтобы он получился более хрустящим.

Окружающая среда

После окончания срока службы не выбрасывайте прибор вместе с бытовыми отходами. Передайте его в специализированный пункт для дальнейшей утилизации. Этим вы поможете защитить окружающую среду.

Гарантия и сервис

Для получения дополнительной информации или в случае возникновения проблем обратитесь в Центр поддержки пользователей (номер телефона указан в гарантийных обязательствах). Адреса и телефоны авторизованных сервисных центров указаны в брошюре «Гарантийные обязательства» или в гарантийном талоне.

Только для домашнего использования!

Импортер: ООО «Горенье БТ»
119180, Москва, Якиманская наб., 4, стр. 1

ЖЕЛАЕТ, ЧТОБЫ ПОЛЬЗОВАНИЕ ПРИБОРОМ ДОСТАВИЛО ВАМ УДОВОЛЬСТВИЕ!

Производитель оставляет за собой право на внесение изменений!