gorenje



AF2700BP

Важные предупреждения по безопасности

Перед использованием прибора внимательно ознакомьтесь с инструкцией по эксплуатации.

1. Сохраните данную инструкцию по эксплуатации, гарантийный талон, чек о покупке товара и, желательно, упаковку для дальнейшего использования.
2. Не погружайте корпус прибора с электрокомпонентами и нагревательные элементы в воду и другую жидкость, не мойте под струей воды.
3. Следите, чтобы внутрь прибора не попадала вода и другие жидкости во избежание удара электрическим током.
4. Во избежание контакта с нагревающими элементами всегда кладите продукты для жарки в корзину.
5. Запрещается закрывать отверстия для отвода и забора воздуха во время работы прибора.
6. Запрещается наливать масло на противень во избежание возгорания.
7. Не прикасайтесь к внешним поверхностям во время работы прибора.
8. Перед подключением прибора к электросети убедитесь, что указанные на нем электропараметры соответствует параметрам местной электросети.
9. Не пользуйтесь прибором, если сетевой шнур, вилка и другие детали прибора повреждены.
10. Замену сетевого шнура может производить только специалист сервисного центра.
11. Допускается использование прибора детьми старше восьми лет и людьми с ограниченными физическими, двигательными и психическими способностями, а также людьми, не имеющими достаточного опыта или знаний для его использования, только под присмотром или если они были обучены пользованию прибором и осознают возможную опасность, связанную с неправильной эксплуатацией прибора. Контролируйте процесс использования прибора детьми и следите, чтобы дети не играли с прибором. Дети младше восьми лет могут очищать и осуществлять обслуживание прибора только под присмотром!
12. Следите, чтобы сетевой шнур не касался горячих поверхностей.
13. Не вставляйте вилку сетевого шнура в розетку и не прикасайтесь к панели управления мокрыми руками.
14. Подключайте прибор только к заземленной розетке. Убедитесь, что сетевая вилка правильно вставлена в розетку электросети.
15. Запрещается подключать прибор к внешнему таймеру и системе дистанционного управления.
16. Не ставьте прибор на легко воспламеняющиеся материалы (скатерть или занавески) или рядом с ними.

17. Не ставьте прибор рядом со стеной или другими устройствами. Расстояние между задней, верхней и боковыми панелями прибора и другими поверхностями должно составлять не менее 10 сантиметров. Не кладите на прибор какие-либо предметы.
18. Не используйте прибор для целей, отличных от описанных в данной инструкции.
19. Не оставляйте работающий прибор без присмотра.
20. Во время приготовления с помощью горячего воздуха из отверстий для отвода воздуха выходит пар. Не подносите руки и лицо к этим отверстиям. Также остерегайтесь горячего пара и воздуха при извлечении противня из прибора.
21. Во время работы внешние поверхности прибора могут нагреваться.
22. При появлении дыма немедленно отключите прибор. Дождитесь, пока дым не перестанет выходить, прежде чем вынимать противень из прибора.
23. Поставьте прибор на твердую, ровную поверхность.
24. Прибор предназначен только для домашнего использования в стандартных условиях. Прибор не предназначен для использования в таких условиях эксплуатации, как обеденные зоны в магазинах, офисах, сельскохозяйственных помещениях и других производственных условиях. Также прибор не предназначен для использования клиентами в отелях, мотелях, местах ночлега и завтрака, а также в других местах проживания.
25. В случае нарушения правил использования прибора, при его использовании в качестве профессионального или полупрофессионального оборудования, а также при нарушении правил данного руководства гарантийные обязательства утрачивают свою силу, и в этом случае компания Gorenje не несет ответственность за какой бы то ни было причиненный ущерб.
26. Для проверки и ремонта прибора следует обращаться только в авторизованный сервисный центр Gorenje.
27. Не пытайтесь выполнять ремонт прибора самостоятельно, так как при этом гарантийные обязательства утрачивают свою силу.
28. После завершения работы отключите прибор от розетки электросети.
29. Прежде чем очищать прибор или убирать его на хранение, дайте ему остыть около 30 минут.
30. Продукты, которые готовятся в приборе, должны быть золотисто-желтого, а не темного или коричневого цвета. Подгоревшие остатки пищи следует удалить. Не обжаривайте свежий картофель при температуре выше 180°C (чтобы минимизировать образование акриламида).

Данный прибор маркирован в соответствии с Европейской директивой 2012/19/EU по обращению с отходами от электрического и электронного оборудования (*Waste Electrical and Electronic Equipment — WEEE*). Данная директива определяет требования по сбору и утилизации отходов электрического и электронного оборудования, действующие во всех странах ЕС.

Автоматическое выключение

Прибор оснащен таймером. Когда таймер достигает нулевой отметки, прибор издает звуковой сигнал и автоматически выключается.

Перед первым использованием

Снимите весь упаковочный материал. Снимите с прибора все наклейки и ярлыки. Тщательно вымойте корзину и противень горячей водой. Не используйте абразивные и агрессивные средства. Протрите внутренние и внешние поверхности прибора влажной тканью. Не мойте корзину и противень в посудомоечной машине.
Прибор готовит пищу с помощью горячего воздуха. Не заполняйте противень маслом или жиром!

Подключение к электросети

Прибор предназначен для подключения к правильно установленной розетке 220-240 V ~ 50-60 Hz Гц, 16A.

Описание прибора (рис. 1)

1. Корзина
2. Решетка
3. Прибор

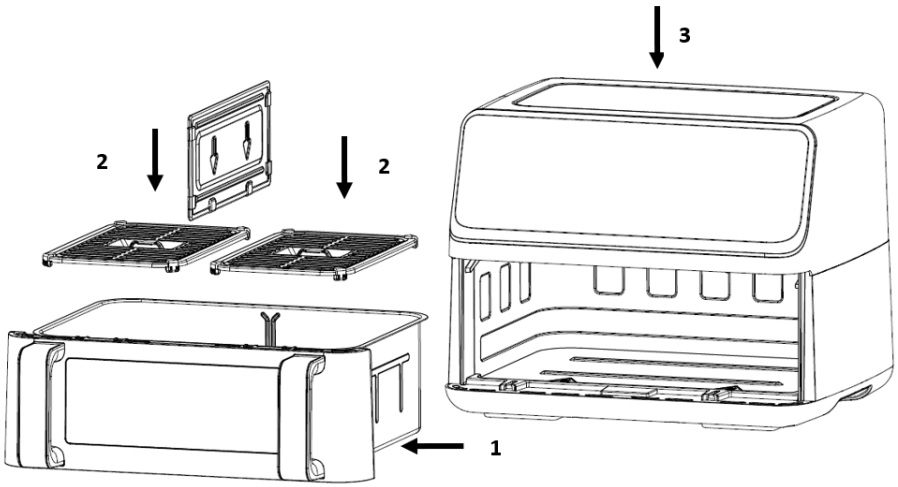

Рис. 13

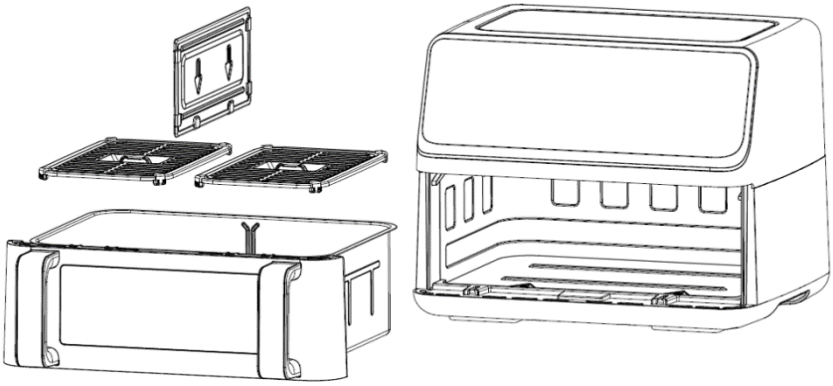

Рис. 2

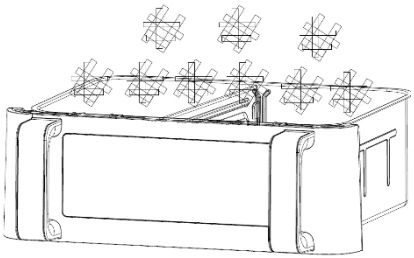

Рис. 3

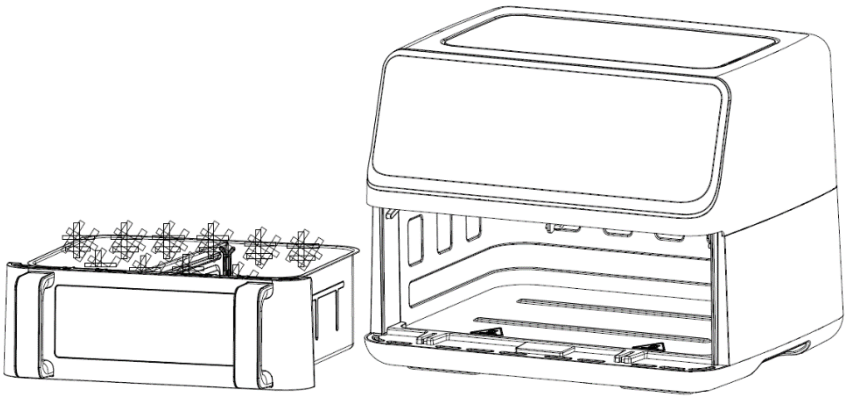

Рис. 4

Подготовка к первому использованию

1. Удалите всю упаковку с прибора.
2. Удалите с прибора все этикетки и наклейки.
3. Тщательно вымойте решетку и корзину горячей водой, небольшим количеством моющего средства и неабразивной губкой.
4. Протрите внутренние и внешние поверхности прибора влажной тканью.
Эта фритюрница готовит без масла, только с помощью горячего воздуха. Не наполняйте корзину маслом или жиром для жарки.

Примечание. При первом нагреве прибор может выделять немного дыма или запах. Это характерно для многих нагревательных приборов и не влияет на их безопасность.

Подготовка прибора к работе

1. Установите прибор на устойчивую и ровную горизонтальную поверхность.
Не размещайте прибор на нетермостойкой поверхности.
2. Установите решетку в корзину.
Не наполняйте корзину маслом или другой жидкостью.
Не кладите никакие предметы на прибор, так как это может препятствовать циркуляции воздуха и повлиять на результат приготовления.

Использование прибора

1. Подключите вилку сетевого шнура к заземленной розетке.
2. Аккуратно извлеките корзину из прибора (рис. 2).
3. Положите ингредиенты в корзину (рис. 3).
4. Вставьте корзину обратно в прибор (рис. 4).
Запрещается использовать корзину без установленной решетки.

Внимание! Не прикасайтесь к корзине во время и некоторое время после приготовления, так как она сильно нагревается. Держите корзину только за ручку.
5. Установите время приготовления для выбранного продукта (см. раздел «Таблица примерного времени и температуры приготовления»).
6. Некоторые продукты следует встряхивать по истечении половины времени приготовления (см. раздел «Таблица примерного времени и температуры приготовления»). Чтобы встряхнуть продукты, извлеките корзину из прибора за ручку и встряхните. Затем вставьте корзину обратно в прибор.
7. По истечении установленного времени приготовления раздается звуковой сигнал. Извлеките корзину из прибора.
Примечание. Нажмите и удерживайте 2 секунды кнопку питания. После этого прибор можно выключить вручную.
Совет. Во время работы прибора можно регулировать температуру или время приготовления в соответствии со своими предпочтениями.
8. Проверьте, готовы ли продукты.
Если продукты не успели приготовиться, вставьте корзину обратно в прибор и установите таймер еще на несколько минут.
9. Чтобы вынуть продукты (например, картофель фри), извлеките корзину из прибора и поставьте на подставку.
Не переворачивайте корзину, так как масло, собравшееся на дне корзины, может попасть на продукты.
Корзина и продукты горячие. В зависимости от типа готовящегося продукта из корзины может выходить пар.
10. Для перекладывания продуктов на тарелку используйте подходящую посуду.
11. После приготовления одной порции прибор снова готов к приготовлению следующей порции.

Описание панели управления

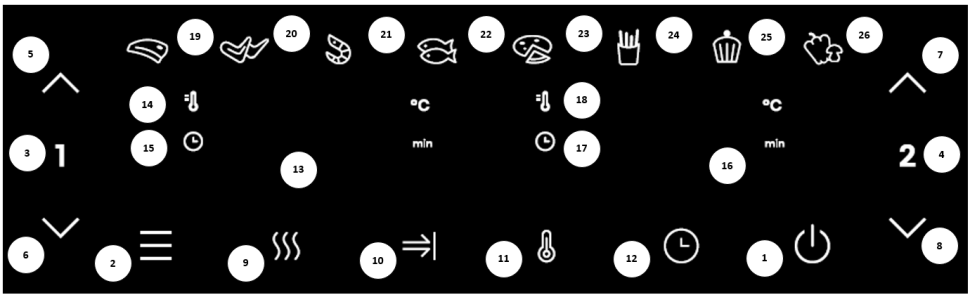

Кнопка 1 — кнопка питания
После правильной установки двух корзин в прибор загорается индикатор питания. После выбора корзины нажмите кнопку питания, чтобы перевести прибор в режим ожидания. Нажмите кнопку питания еще раз, чтобы запустить приготовление. Нажмите кнопку питания и удерживайте 2 секунды, чтобы полностью выключить прибор во время приготовления. Одновременно выключится вентилятор.

Кнопка 2 — кнопка программ
Нажимайте кнопку, чтобы переключаться между 8 программами с наиболее популярными блюдами (19-26). После выбора программы автоматически устанавливаются предустановленное время и температура приготовления.

Кнопка 3 — кнопка левой корзины
Нажмите кнопку левой корзины. Загорится индикатор кнопки левой корзины. Начнут мигать предустановленные значения и индикатор первой программы («Мясо»). На дисплее левой корзины будут попеременно мигать предустановленные значения температуры и времени для программы «Мясо». Когда на дисплее отображается температура, вверху слева от дисплея горит индикатор температуры. Когда на дисплее отображается время, снизу слева от дисплея горит индикатор времени. Чтобы отменить выбор левой корзины, нажмите и удерживайте кнопку левой корзины 2 секунды, и прибор перейдет в режим ожидания.

Кнопка 4 — кнопка правой корзины
Нажмите кнопку правой корзины. Загорится индикатор кнопки правой корзины. Начнут мигать предустановленные значения и индикатор первой программы («Мясо»). На дисплее правой корзины будут попеременно мигать предустановленные значения температуры и времени для программы «Мясо». Когда на дисплее отображается температура, вверху слева от дисплея горит индикатор температуры. Когда на дисплее отображается время, снизу слева от дисплея горит индикатор времени. Чтобы отменить выбор правой корзины, нажмите и удерживайте кнопку правой корзины 2 секунды, и прибор перейдет в режим ожидания.

Кнопка 5 и кнопка 6 — кнопки регулировки температуры и времени левой корзины
Кнопки 5 и 6 используются для увеличения или уменьшения температуры приготовления в левой корзине с шагом 5°C. Если кнопку нажать и удерживать, значение будет меняться быстрее. Диапазон регулировки температуры: 80-200°C. Эти кнопки также используются для увеличения или уменьшения времени приготовления в левой корзине с шагом 1 минута. Если

кнопку нажать и удерживать, значение будет меняться быстрее. Диапазон настройки времени: 1-60 минут.

Кнопка 7  и кнопка 8  — кнопки регулировки температуры и времени правой корзины
Кнопки 7 и 8 используются для увеличения или уменьшения температуры приготовления в правой корзине с шагом 5°C. Если кнопку нажать и удерживать, значение будет меняться быстрее. Диапазон регулировки температуры: 80-200°C. Эти кнопки также используются для увеличения или уменьшения времени приготовления в правой корзине с шагом 1 минута. Если кнопку нажать и удерживать, значение будет меняться быстрее. Диапазон настройки времени: 1-60 минут.

Кнопка 9  — предварительный нагрев

Нажмите кнопку «Предварительный нагрев», затем выберите  или  и нажмите , чтобы запустить прибор. По умолчанию в режиме предварительного нагрева установлены температура 160°C и время 3 минуты.

Кнопка 10  — синхронное завершение
Включает режим, при котором приготовление в двух корзинах завершается одновременно, несмотря на разную продолжительность приготовления.

Кнопка 11  — кнопка выбора температуры
Нажмите кнопку выбора температуры. На дисплее отобразится температура, которую при необходимости можно поменять.

Кнопка 12  — кнопка выбора времени
Нажмите кнопку выбора времени. На дисплее отобразится время, которое при необходимости можно поменять.

13 — дисплей левой корзины
14 — индикатор температуры левой корзины
15 — индикатор времени левой корзины
16 — дисплей правой корзины
17 — индикатор температуры правой корзины
18 — индикатор времени правой корзины
19-26 — индикаторы программ

Detailed Operation Instructions

1. Режим загрузки
Сначала проверьте, правильно ли установлены корзины в прибор. Подключите вилку сетевого шнура к розетке. Прибор включится, и раздастся один звуковой сигнал. Все индикаторы загорятся на одну секунду и погаснут. Индикатор кнопки питания будет гореть постоянно.

2. Режим ожидания
Нажмите кнопку питания, и загорятся индикаторы кнопок левой и правой корзин. Прибор перейдет в режим ожидания. Если прибор находится в режиме ожидания, и вы не производите с ним никаких действий, через 5 минут прибор перейдет в режим загрузки.

3. Приготовление в одной корзине (с перегородкой)

3.1. Нажмите кнопку 1 или 2. Загорятся индикаторы функции и меню. По умолчанию установлена программа «Мясо», поэтому индикатор программы «Мясо» мигает, индикаторы остальных программ горят. Индикация температуры и времени мигает.

Если нажать кнопку 1 и удерживать 2 секунды, выбор левой корзины будет отменен. То же самое можно сделать для правой корзины, нажав и удерживая 2. Если отменить выбор обеих корзин, нажав соответствующие кнопки, прибор перейдет в режим ожидания.

3.2. Нажмите кнопку программ, чтобы выбрать программу или изменить температуру и время. Кнопками регулировки установите необходимую температуру с шагом 5°C.

Если кнопки ^ или v удерживать, температура будет менять быстрее. Температуру можно регулировать в диапазоне от 80°C до 200°C для каждой программы. Кнопками регулировки установите необходимое время с шагом 1 минута. Время можно регулировать в диапазоне от 1 до 60 минут.

3.3. После выбора программы, настройки температуры и времени нажмите кнопку питания. Запустится приготовление в 1 / 2 корзине, и на дисплее будет отображаться обратный отсчет времени приготовления. Индикатор выбранной программы будет гореть, индикаторы других программ погаснут.

3.4. Чтобы изменить температуру или время в процессе приготовления, нажмите один раз кнопку выбора температуры или кнопку выбора времени и кнопками ^ или v установите новую температуру или время. Во время настройки прибор продолжает работать.

3.5. Чтобы поменять программу во время приготовления, нажмите кнопку программ один раз. Программа, нагревательный элемент и вентилятор приостановят работу. Индикатор программы и дисплей будут мигать. Выберите новую программу. Установите температуру и время.

3.6. Чтобы приостановить приготовление, один раз нажмите кнопку питания. Если после приостановки работы прибора не выполнять никаких действий, через 5 минут прибор перейдет в режим ожидания.

3.7. Чтобы выключить прибор во время приготовления, нажмите и удерживайте кнопку питания 2 секунды. Нагревательный элемент и вентилятор остановятся. На дисплее отобразится OFF (ВЫКЛ.), и раздастся один звуковой сигнал.

3.8. После завершения приготовления на дисплее отобразится OFF (ВЫКЛ.), и раздастся 5 звуковых сигналов. Дисплей погаснет, и прибор перейдет в режим ожидания.

3.9. Если во время приготовления извлечь корзину, на дисплее отобразится OPEN (ОТКРЫТО), и прибор приостановит работу. После установки корзины на место прибор возобновит работу.

4. Приготовление в двух корзинах (с перегородкой)

4.1. Запуск приготовления в 2 корзинах

4.1.1. Сначала выберите одну корзину, задайте для нее программу, температуру и время. Затем выполните те же действия для другой корзины.

4.1.2. Нажмите кнопку питания. Приготовление запустится в обеих корзинах одновременно. Кнопка 1 и индикатор программы левой корзины будут одновременно мигать один раз каждые 6 секунд. Так же будут одновременно мигать один раз каждые 6 секунд кнопка 2 и индикатор программы правой корзины. Дисплеи левой и правой корзин будут попеременно загораться с интервалом примерно 3 секунды.

4.1.3. Вы также можете сначала запустить приготовление в левой корзине 1: для этого установите параметры приготовления и нажмите кнопку питания. Затем нажмите кнопку 2 для настройки параметров правой корзины. После этого нажмите кнопку питания, чтобы запустить правую корзину.

4.1.4. При приготовлении в двух корзинах нажмите кнопку выбора температуры или кнопку выбора времени один раз, и на дисплеях левой и правой корзин будут попеременно отображаться программа и температура. Если в течение 3 секунд не производить никаких действий, дисплеи переключатся на отображение времени приготовления.

4.2. Изменение настроек при приготовлении в двух корзинах

4.2.1. Если левая и правая корзины работают одновременно, и вам нужно изменить температуру или время для левой корзины, нажмите кнопку 1 и затем установите нужную температуру и время. Программу в этом режиме изменить невозможно. Если в течение 10 секунд после установки не производить никаких действий, дисплей автоматически переключится в обычный режим.

4.2.2. Чтобы изменить температуру или время для правой корзины, следуйте указаниям пункта 4.2.1.

4.2.3. Чтобы изменить программу, температуру или время во время приготовления, нажмите кнопку 1 / 2 и кнопку питания. Левая или правая корзина перейдет в режим паузы. Измените настройки и нажмите кнопку питания, чтобы возобновить приготовление.

4.2.4. Если после включения паузы не производить никаких действий в течение 5 минут, корзина перейдет в режим ожидания.

4.3. Выключение левой или правой корзины

4.3.1. Нажмите кнопку 1 или 2 и затем нажмите и удерживайте кнопку питания 2 секунды. После этого выбранная корзина выключится и перейдет в режим ожидания.

4.4. Извлечение корзины

4.4.1. Если во время приготовления извлечь корзину, на дисплее отобразится сообщение OPEN (ОТКРЫТО). Корзина приостановит работу (нагревательный элемент и вентилятор остановятся). После установки на место корзина продолжит работу с последними настройками.

4.4.2. Если извлечь корзину в режиме ожидания, на дисплее отобразится сообщение OPEN (ОТКРЫТО). В этом случае обе корзины не могут работать.

4.5. Приостановка работы левой и правой корзины

4.5.1. Если вы готовите в обеих корзинах одновременно, нажмите кнопку питания один раз. Левая и правая корзины одновременно перейдут в режим паузы. Дисплеи обеих корзин и программа начнут мигать. Нажмите кнопку питания еще раз, чтобы возобновить работу обеих корзин.

4.5.2. Если работа обеих корзин одновременно приостановлена и если в течение 5 минут не производить никаких действий, обе корзины прекратят работать и перейдут в режим ожидания.

4.5.3. Если вы готовите в обеих корзинах одновременно, нажмите кнопку питания один раз. Левая и правая корзины одновременно перейдут в режим паузы. Если вы хотите изменить настройки, сначала нажмите на кнопку 1 или 2 и затем измените программу, температуру и время. Нажмите кнопку питания один раз, чтобы возобновить одновременную работу корзин.

4.5.4. Если вы готовите в обеих корзинах одновременно, нажмите кнопку питания один раз. Левая и правая корзины одновременно перейдут в режим паузы. Чтобы одновременно отменить работу обеих корзин, снова нажмите кнопку

питания и удерживайте 2 секунды. На дисплеях корзин отобразится сообщение OFF (ВЫКЛ.), и после звукового сигнала прибор перейдет в режим ожидания.

4.6. Выключение левой и правой корзины

4.6.1. Если вы готовите в обеих корзинах одновременно, нажмите кнопку питания и удерживайте 2 секунды. Левая и правая корзины одновременно выключатся, и на дисплеях корзин отобразится сообщение OFF (ВЫКЛ.). После звукового сигнала прибор перейдет в режим ожидания.

4.6.2. Когда время приготовления истечет, обе корзины выключатся: прекратится нагрев, остановится вентилятор, и на дисплеях корзин отобразится сообщение OFF (ВЫКЛ.). После 5 звуковых сигналов дисплеи погаснут, и прибор перейдет в режим ожидания.

4.6.3. Чтобы выключить только одну корзину, сначала нажмите кнопку 1 или 2 и затем удерживайте кнопку питания 2 секунды. Выбранная корзина выключится, и на ее дисплее отобразится сообщение OFF (ВЫКЛ.). После звукового сигнала выбранная корзина перейдет в режим ожидания. Прибор переключится в режим работы с одной корзиной.

4.7. Функция синхронного завершения

4.7.1. Эта функция доступна, если для левой и правой корзины установлены программы с разным временем приготовления. При этом загорается индикатор функции. Во время работы функции ее индикатор мигает.

4.7.2. После настройки параметров приготовления для обеих корзин нажмите кнопку «Синхронное завершение» и затем кнопку питания. Прибор начнет работу. При этом начнется приготовление в корзине, для которой установлено большее время приготовления. На дисплее корзины с меньшим временем приготовления отображается сообщение HOLD (ЗАДЕРЖКА). Когда время таймеров корзин сравняется, включится приготовление во второй корзине. Индикатор функции «Синхронное завершение» будет гореть.

4.7.3. Если во время работы время, отображаемое на дисплее ожидающей корзины, больше времени на дисплее работающей корзины, функция «Синхронное завершение» выключится. Индикатор функции «Синхронное завершение» погаснет.

4.7.4. Если во время работы извлечь корзину, отсчет таймера приостановится, и на дисплее отобразится сообщение OPEN (ОТКРЫТО). Вставьте корзину в прибор, чтобы продолжить работу.

4.7.5. Если в синхронном режиме работа одной корзины приостановлена, а другая корзина продолжает работать, функция «Синхронное завершение» выключится, и индикатор функции погаснет.

5. Режим без перегородки

5.1. Если вы готовите крупный продукт, не устанавливайте центральную перегородку. Выберите 1, установите программу, затем выберите 2, установите ту же программу и нажмите кнопку питания, чтобы начать приготовление. Более подробную информацию см. в разделе «Приготовление в двух корзинах (с перегородкой)».

5.2. Не используйте режим с перегородкой для запекания целой курицы. Выберите любую программу одновременно для левой и правой корзины, установите температуру 200°C, установите время и нажмите кнопку питания, чтобы включить для приготовления одновременно левый и правый нагревательные элементы.

Примечания.

1. Режим загрузки. В этом режиме горит только индикатор кнопки питания.
2. Режим ожидания. Горят индикаторы кнопки питания, кнопки левой корзины и кнопки правой корзины.

3. Установка параметров, когда прибор не работает. Соответствующая кнопка всегда активна. Индикатор выбранной программы мигает, остальные индикаторы программ горят; на дисплее выбранной корзины попеременно мигают значения температуры и времени для выбранной программы. При выборе программы мигает индикатор выбранной программы. Чтобы установить температуру, нажмите кнопку выбора температуры. На дисплее мигает текущее значение температуры. Чтобы установить время, нажмите кнопку выбора времени. На дисплее мигает текущее значение времени. Когда прибор находится в режиме приготовление в двух корзинах, меню неактивной корзины не мигает и на ее дисплее попеременно отображается температура и время без мигания. В это время нагревательный элемент и вентилятор не работают.
4. Установка параметров во время приготовления. Во время приготовления горит индикатор выбранной программы. На дисплее попеременно отображаются температура и время. Температуру и время можно поменять. Программу поменять невозможно.
5. Приостановка работы одной корзины. Соответствующая кнопка горит; индикатор программы мигает при выборе. Остальные индикаторы программ горят. На дисплее выбранной корзины попеременно мигают значения температуры и времени. Кнопка 1 или 2 мигает. Теперь можно поменять программу, время и температуру.
6. Приостановка работы левой и правой корзин. Соответствующая кнопка горит, индикатор выбранной программы мигает. Остальные индикаторы программ горят. На дисплее попеременно мигают значения температуры и времени. Мигают кнопки 1 и 2.
7. Во время приготовления. Соответствующая кнопка всегда горит, индикатор выбранной программы горит, остальные индикаторы программ не светятся. На соответствующем дисплее отображается время выбранной программы.

8. При одновременном приготовлении в двух корзинах индикатор кнопки корзины 1 и индикатор программы, выбранной для этой корзины, одновременно мигают 3 секунды и гаснут на < 0,5 секунды. Через 3 секунды индикатор кнопки корзины 2 и индикатор программы, выбранной для этой корзины, начинают одновременно мигать 6 секунд и гаснут на < 0,5 секунды. Индикаторы левой и правой корзин будут мигают поочередно, с интервалом 3 секунды.
9. Функция памяти. Прибор имеет функцию памяти. После окончания приготовления он не отключается. При следующем использовании, если выбрать ту же корзину, прибор отобразит программу, которая использовалась в прошлый раз. Функция памяти сбрасывается, если прибор выключить на 1 час. Если включить прибор через 1 час, на дисплее отобразятся предустановленные значения. Запоминание настроек при отключении питания. Если во время использования прибор был отключен от питания и если подача электропитания возобновляется в течение 30 минут, то сохраняются настройки работы прибора, активные до отключения питания.

Таблица примерного времени и температуры приготовления

В таблице ниже приведены основные настройки для приготовления различных продуктов. Примечание. Помните, что приведенные настройки ориентировочные. В зависимости от размера, формы и фирмы-производителя продуктов может потребоваться изменение настроек. Технология быстрого обдува мгновенно нагревает воздух внутри прибора, поэтому кратковременное извлечение корзины из прибора практически не нарушает процесс приготовления.

Советы

1. Небольшие кусочки продуктов готовятся быстрее, чем крупные.
2. Большое количество продуктов готовится немного дольше, небольшое количество продуктов — немного быстрее.

3. Встряхивание помогает небольшим продуктам лучше готовиться и предотвращает их неравномерное обжаривание.
4. Для получения хрустящей корочки добавьте немного масла на сырой картофель. Обжаривайте продукты в аэрофритюрнице в течение нескольких минут после добавления масла.
5. Не готовьте в аэрофритюрнице жирные продукты, например, сосиски.
6. Блюда, которые можно приготовить в духовом шкафу, можно приготовить и в аэрофритюрнице.
7. Оптимальное количество для приготовления хрустящего картофеля фри составляет 500 граммов.
8. Используйте готовое тесто, чтобы быстро и легко приготовить закуски с начинкой. Готовое тесто также требует меньше времени для приготовления, чем домашнее.
9. Если вы хотите испечь пирог или киш или запечь деликатные продукты или блюда с начинкой или фаршем, поставьте форму для выпечки в корзину аэрофритюрницы.

Программа	Вес (г)	Тем-ра по умолчанию (°C)	Время при приготовлении в одной корзине (мин.)	Диапазон температуры (°C)	Диапазон времени (мин.)	Необходимость встряхнуть
Мясо	400	200	15	80-200	1-60	1-2
Куриные ножки	600	200	30	80-200	1-60	1-2
Креветки	600	190	10	80-200	1-60	1-2
Рыба	500	180	25	80-200	1-60	1-2
Пицца	400	180	10	80-200	1-60	--
Картофель фри	450	200	25	80-200	1-60	1-2
Выпечка	400	180	12	80-200	1-60	--
Овощи	300	170	20	80-200	1-60	1-2

Примечание 1. Добавьте 3 минуты ко времени приготовления, если вы начинаете готовить в холодной аэрофритюрнице.
Примечание 2. При одновременном приготовлении в двух корзинах регулируйте температуру и время в зависимости от получаемого результата.

Очистка

Очищайте прибор после каждого использования.
Не используйте металлические кухонные принадлежности и абразивные чистящие средства для очистки корзин и решеток, так как это может повредить антипригарное покрытие.
1. Выньте вилку из розетки и дайте прибору остыть.
   Примечание. Извлеките корзины, чтобы аэрофритюрница быстрее остыла.
2. Протирайте внешние поверхности прибора влажной тканью.
3. Мойте корзины горячей водой, небольшим количеством моющего средства и неабразивной губкой.
   Для удаления остатков грязи можно использовать жидкое обезжиривающее средство.

Совет. Если на решетке или дне корзины стойкие загрязнения, наполните корзину горячей водой и небольшим количеством моющего средства. Поместите решетку в корзину и оставьте замачиваться на 10 минут.

4. Очищайте внутреннюю поверхность прибора горячей водой и неабразивной губкой.
5. Очищайте нагревательный элемент от остатков пищи с помощью щетки.

Устранение неисправностей

Неисправность	Возможная причина	Решение
Прибор не работает.	Прибор не подключен к электросети.	Вставьте вилку шнура питания в заземленную розетку электросети.
Продукты не приготовились.	В корзину помещено слишком большое количество продуктов.	Добавляйте в корзину рекомендуемое количество продуктов (рекомендуемого размера).
	Установлена слишком низкая температура.	Отрегулируйте температуру соответствующим образом.
	Прибор не был предварительно разогрет.	Добавьте время к рекомендуемому времени приготовления.
Продукты неравномерно приготовлены.	Некоторые виды продуктов нужно встряхнуть по истечении половины времени приготовления.	Продукты, которые лежат друг на друге (например, картофель фри), необходимо встряхивать по прошествии половины времени приготовления.
Продукты не получились хрустящими после приготовления.	Использован тип продуктов, рассчитанный на приготовление в обычной фритюрнице.	Слегка смажьте продукты маслом для получения хрустящей корочки.
Не удается правильно вставить корзину в прибор.	Слишком много продуктов в корзине.	Не заполняйте корзину выше отметки MAX.
	Корзина неправильно установлена в приборе.	Потяните корзину вниз до щелчка.
Из прибора выходит белый дым.	Готовятся жирные продукты.	При приготовлении жирных продуктов в корзину стекает большое количество масла. Масло выделяет белый дым, а корзина может нагреваться сильнее, чем обычно. Это не влияет на работу прибора и результат приготовления.
	Корзина не была помыта после последнего приготовления.	Белый дым вызван нагревом жира в корзине. Правильно очищайте корзину после каждого использования.
Картофель фри обжарен неравномерно.	Использован неправильный сорт картофеля.	Используйте свежий картофель и следите, чтобы он оставался твердым во время приготовления.
	Нарезанный картофель не был тщательно промыт перед приготовлением.	Тщательно промойте нарезанный картофель, чтобы смыть с него крахмал.
Картофель фри не хрустящий после приготовления.	Насколько хрустящим получается картофель фри, зависит от количества масла и воды в картофеле.	Обязательно тщательно обсушите нарезанный картофель.
		Нарежьте картофель небольшими палочками, чтобы он получился более хрустящим.
		Смажьте картофель небольшим количеством масла, чтобы он получился более хрустящим.

Окружающая среда

После окончания срока службы не выбрасывайте прибор вместе с бытовыми отходами. Передайте его в специализированный пункт для дальнейшей утилизации. Этим вы поможете защитить окружающую среду.

Гарантия и сервис

Для получения дополнительной информации или в случае возникновения проблем обратитесь в Центр поддержки пользователей (номер телефона указан в гарантийных обязательствах). Адреса и телефоны авторизованных сервисных центров указаны в брошюре «Гарантийные обязательства» или в гарантийном талоне.

Только для домашнего использования!

Импортер: ООО «Горенье БТ»
119180, Москва, Якиманская наб., 4, стр. 1

GORENJE
ЖЕЛАЕТ, ЧТОБЫ ПОЛЬЗОВАНИЕ ПРИБОРОМ ДОСТАВИЛО ВАМ УДОВОЛЬСТВИЕ!

Производитель оставляет за собой право на внесение изменений!