gorenje

Life Simplified

INSTRUCTION MANUAL



AIR FRYER

AF1700DB

Cvrtnik na vroči zrak	Friteza na vrući zrak	Friteza na vruć vazduh	Фритеза на топол воздух	Air fryer	Friteuză cu aer cald
Olajsütő	Фритюрник	Аерофритюрниця	Teplovzdušná fritéza	Horkovzdušná fritéza	Frytkownica bez-tłuszczowa
Аэрофритюрница	Heißluftfritteuse	Friteuse air chaud	Fritezë me Ajër		

3

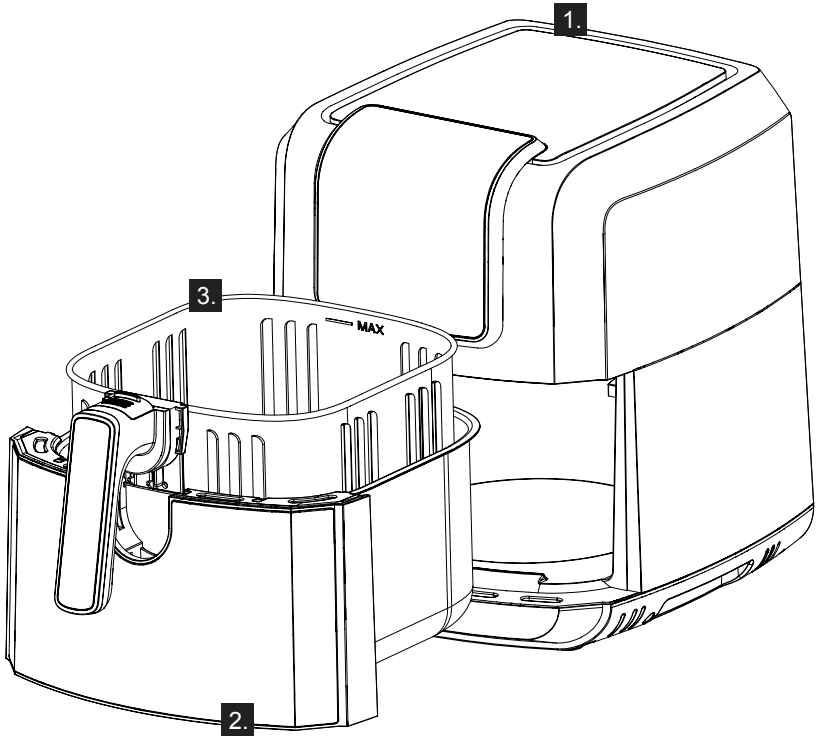

1. Прибор
2. Противень
3. Корзина

Важные предупреждения по безопасности

Перед использованием прибора внимательно ознакомьтесь с инструкцией по эксплуатации.

Сохраните данную инструкцию по эксплуатации, гарантийный талон, чек о покупке товара и, желательно, упаковку для дальнейшего использования. // Не погружайте корпус прибора с электрокомпонентами и нагревательные элементы в воду и другую жидкость, не мойте под струей воды. // Следите, чтобы внутрь прибора не попадала вода и другие жидкости во избежание удара электрическим током. // Во избежание контакта с нагревающими элементами всегда кладите продукты для жарки в корзину. // Запрещается закрывать отверстия для отвода и забора воздуха во время работы прибора. // Запрещается наливать масло на противень во избежание возгорания. // Не прикасайтесь к внешним поверхностям во время работы прибора. // Перед подключением прибора к электросети убедитесь, что указанные на нем электропараметры соответствует параметрам местной электросети. // Не пользуйтесь прибором, если сетевой шнур, вилка и другие детали прибора повреждены. // Замену сетевого шнура может производить только специалист сервисного центра. // Допускается использование прибора детьми старше восьми лет и людьми с ограниченными физическими, двигательными и психическими способностями, а также людьми, не имеющими достаточного опыта или знаний для его использования, только под присмотром или если они были обучены пользованию прибором и осознают возможную опасность, связанную с неправильной эксплуатацией прибора. Контролируйте процесс использования прибора детьми и следите, чтобы дети не играли с прибором. Дети младше восьми лет могут очищать и осуществлять обслуживание прибора только под присмотром! // Следите, чтобы сетевой шнур не касался горячих поверхностей. // Не вставляйте вилку сетевого шнура в розетку и не прикасайтесь к панели управления мокрыми руками. // Подключайте прибор только к заземленной розетке. Убедитесь, что сетевая вилка правильно вставлена в розетку электросети. // Запрещается подключать прибор к внешнему таймеру и системе дистанционного управления. // Не ставьте прибор

на легко воспламеняющиеся материалы (скатерть или занавески) или рядом с ними. // Не ставьте прибор рядом со стеной или другими устройствами. Расстояние между задней, верхней и боковыми панелями прибора и другими поверхностями должно составлять не менее 10 сантиметров. Не кладите на прибор какие-либо предметы. // Не используйте прибор для целей, отличных от описанных в данной инструкции. // Не оставляйте работающий прибор без присмотра. // Во время приготовления с помощью горячего воздуха из отверстий для отвода воздуха выходит пар. Не подносите руки и лицо к этим отверстиям. Также остерегайтесь горячего пара и воздуха при извлечении противня из прибора. // Во время работы внешние поверхности прибора могут нагреваться. // При появлении дыма немедленно отключите прибор. Дождитесь, пока дым не перестанет выходить, прежде чем вынимать противень из прибора. // Поставьте прибор на твердую, ровную поверхность. // Прибор предназначен только для домашнего использования в стандартных условиях. Прибор не предназначен для использования в таких условиях эксплуатации, как обеденные зоны в магазинах, офисах, сельскохозяйственных помещениях и других производственных условиях. Также прибор не предназначен для использования клиентами в отелях, мотелях, местах ночлега и завтрака, а также в других местах проживания. // В случае нарушения правил использования прибора, при его использовании в качестве профессионального или полупрофессионального оборудования, а также при нарушении правил данного руководства гарантийные обязательства утрачивают свою силу, и в этом случае компания Gorenje не несет ответственность за какой бы то ни было причиненный ущерб. // Для проверки и ремонта прибора следует обращаться только в авторизованный сервисный центр Gorenje. // Не пытайтесь выполнять ремонт прибора самостоятельно, так как при этом гарантийные обязательства утрачивают свою силу. // После завершения работы отключите прибор от розетки электросети. // Прежде чем очищать прибор или убирать его на хранение, дайте ему остыть около 30 минут. // Продукты, которые готовятся в приборе, должны быть золотисто-желтого, а не темного или коричневого цвета. Подгоревшие остатки пищи следует удалить. Не обжаривайте свежий картофель при температуре выше 180°C (чтобы минимизировать образование акриламида).

Данный прибор маркирован в соответствии с Европейской директивой 2012/19/EU по обращению с отходами от электрического и электронного оборудования (Waste Electrical and Electronic Equipment — WEEE). Данная директива определяет требования по сбору и утилизации отходов электрического и электронного оборудования, действующие во всех странах ЕС.

УСТРАНЕНИЕ НЕИСПРАВНОСТЕЙ

Неисправность	Возможная причина	Устранение неисправности
Прибор не работает	Прибор не подключен к электросети	Вставьте вилку шнура питания в заземленную розетку электросети.
	Не установлен таймер.	Для включения прибора установите таймер в необходимое положение.
Продукты не приготовились.	В корзину помещено слишком большое количество продуктов.	Уменьшите количество продуктов.
	Установлена слишком низкая температура.	Увеличьте значение температуры.
	Слишком малое время приготовления.	Увеличьте время приготовления.
Продукты неравномерно приготовлены.	Некоторые виды продуктов нужно встряхнуть по истечении половины времени приготовления.	Встряхните продукты во время приготовления.
Продукты не получились хрустящими после приготовления.	Был использован тип продуктов, рассчитанный на приготовление в обычной фритюрнице.	Слегка смажьте продукты маслом для получения хрустящей корочки.
Не удается должным образом поставить противень в прибор.	Слишком много продуктов в корзине.	Уменьшите количество продуктов в корзине.
	Корзина неправильно установлена на противне.	Потяните корзину вниз до щелчка.

ОКРУЖАЮЩАЯ СРЕДА

Изделие не подлежит утилизации в качестве бытовых отходов. Его следует сдать в соответствующий пункт приема электронного и электрооборудования для последующей утилизации.
Соблюдая правила утилизации изделия, вы поможете предотвратить причинение ущерба окружающей среде и здоровью людей.

ГАРАНТИЯ И СЕРВИС

При возникновении неисправностей обращайтесь в авторизованный сервисный центр.
Список авторизованных сервисных центров вы можете найти в брошюре «Гарантийные обязательства» и на сайте www.gorenje.com.

ПРИБОР ПРЕДНАЗНАЧЕН ТОЛЬКО ДЛЯ ЛИЧНОГО ИСПОЛЬЗОВАНИЯ В БЫТУ!

Производитель оставляет за собой право на внесение изменений!

Импортер: ООО «Горенье БТ» 119180, Москва, Якиманская наб., 4, стр. 1

EAC

GORENJE ЖЕЛАЕТ, ЧТОБЫ ПОЛЬЗОВАНИЕ ПРИБОРОМ ДОСТАВИЛО ВАМ УДОВОЛЬСТВИЕ!

gorenje
Life Simplified

gorenje

Life Simplified

QUICK GUIDE



AIR FRYER

AF 1700DB

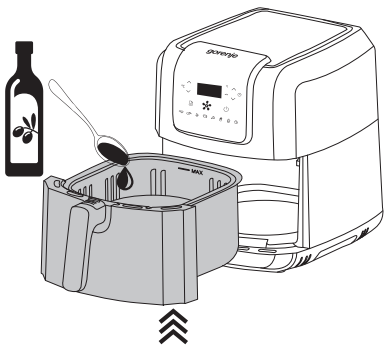


25’

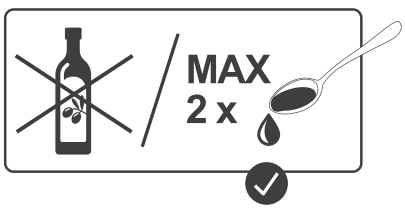
MAX
2 x


MAX
60’

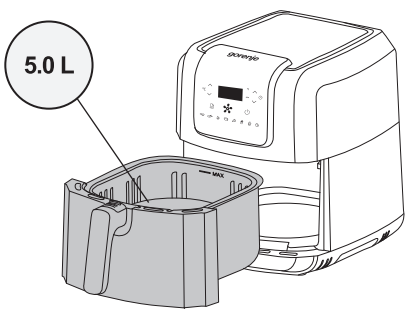
5.0 L

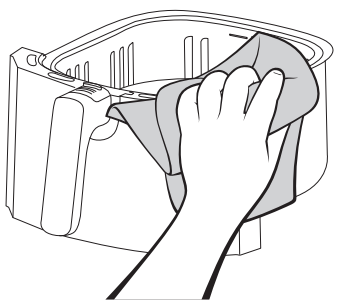

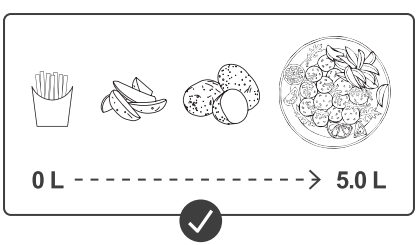
0 L
5.0 L



1

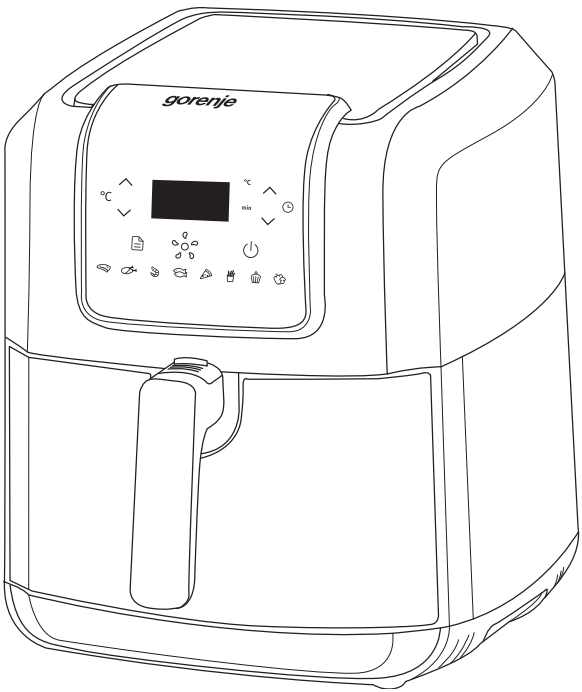



1.

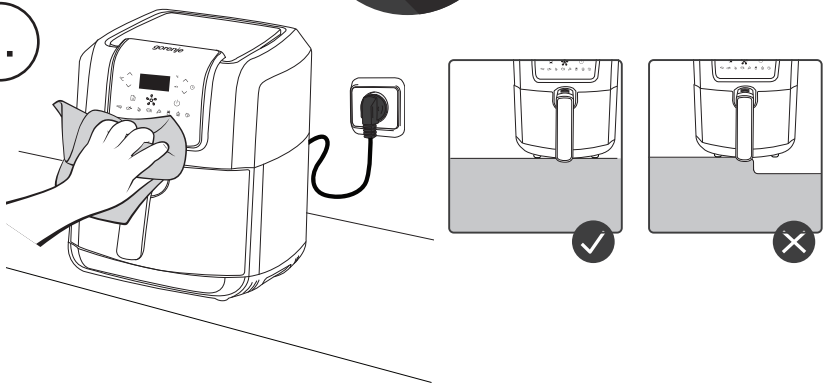

2.

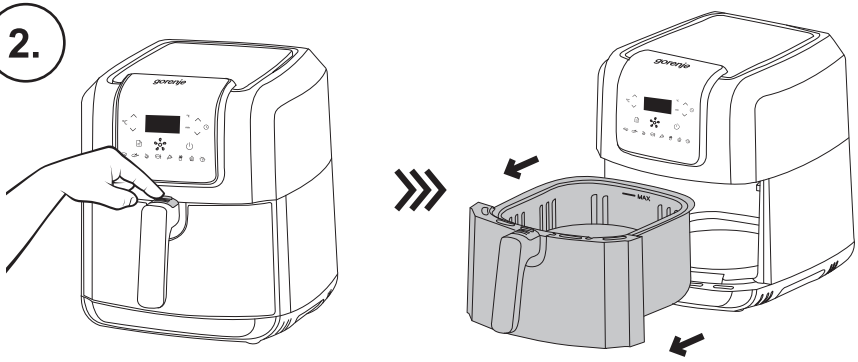

3.

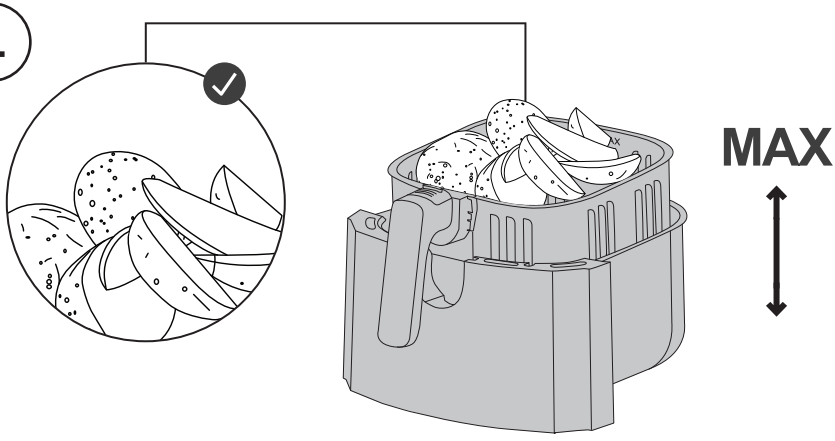

4.

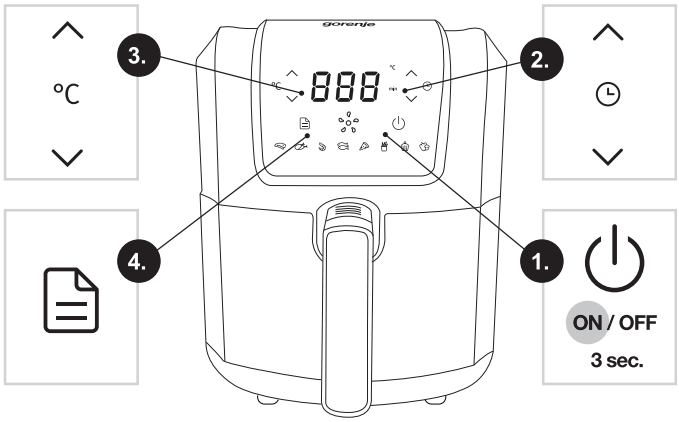

5.

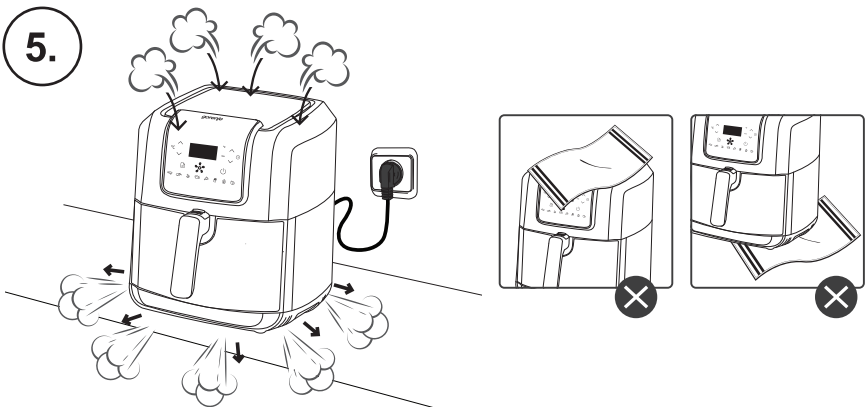

6.

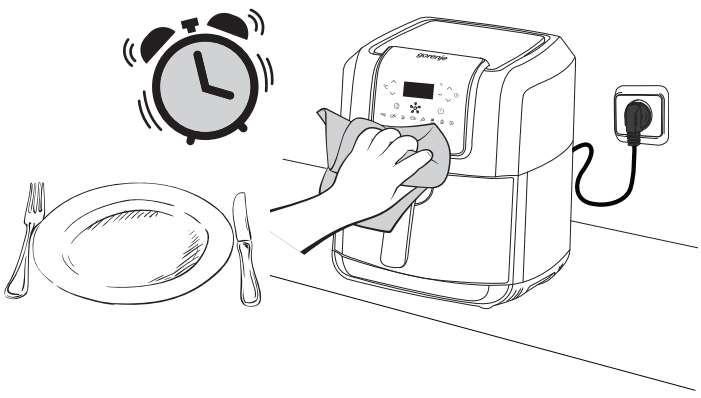

7.



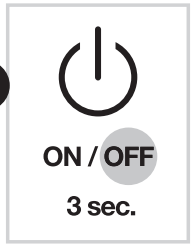

8.

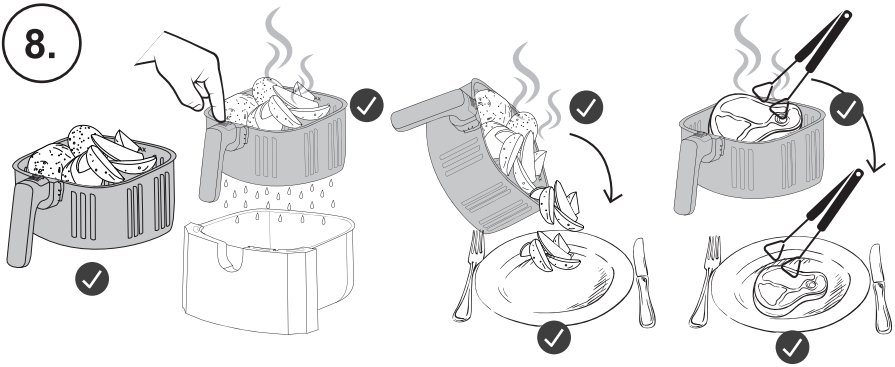

	min	°C
	16	180
	25	180
	12	180
	18	180
	17	160
	17	200
	25	160
	17	160

1.

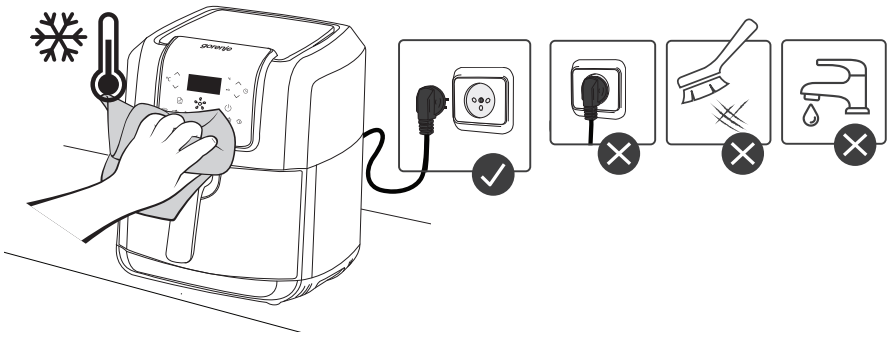

2.



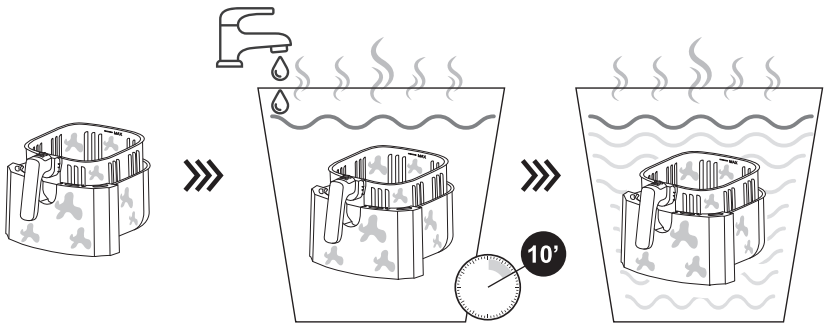

3.

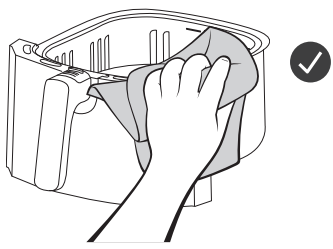

gorenje

Life Simplified