DREAME

Dreame Tasti™ AF30

Tender roast & No flip & Steam air fryer

Product Manual

Welcome to Dreame Products

Register Your Product

https://global.dreametech.com

Product Features and Technical Specifications

Product Name: Air Fryer
Model Number: AF30
Rated Voltage: 220–240 V~ 50-60 Hz
Rated Power: 2300 W
Control Method: Touch
Basket Structure: Metal
Chamber Structure: Metal
Outer Body Material: PP Outer body
Adjustable Temperature Range: 50–200 °C
Adjustable Time Range: 1–60 min

Table of Contents

RU Руководство пользования 01

KK Өнім нұсқаулығы 16

UZ Mahsulot qo‘llanmasi 31

RU

ВАЖНЫЕ МЕРЫ ПРЕДОСТОРОЖНОСТИ

Перед использованием данного аэрогриля прочитайте все указания. Соблюдайте меры предосторожности во время использованиия электроприборов.

⚠ ПРЕДУПРЕЖДЕНИЕ

1 Дети в возрасте 8 лет и старше, а также взрослые с ограниченными физическими, сенсорными или умственными способностями или отсутствием опыта и знаний могут пользоваться этим аэрогрилем при нахождении под надзором или после прохождения инструктажа по технике безопасности, если они понимают степень опасности аэрогриля.

2 Не разрешайте детям играть с аэрогрилем. Дети старше 8 лет могут выполнять чистку и обслуживание аэрогриля только под присмотром взрослого, отвечающего за их безопасность.

3 Храните аэрогриль и его шнур питания в недоступном для детей месте.

4 Аэрогриль не предназначен для управления с помощью внешнего таймера или отдельной дистанционной системы управления.

5 Во избежание потенциальных опасностей заменой поврежденного шнура питания должен заниматься производитель, сервисный агент или специалист с подходящей квалификацией.

6 Аэрогриль не предназначен для коммерческого использования. Разрешается использовать аэрогриль только внутри помещений. Применяйте аэрогриль строго по назначению. Запрещается пользоваться им в любых движущихся транспортных средствах. Не используйте аэрогриль вне помещений. Не допускайте сильной обжарки продуктов в аэрогриле. Нарушение правил использования может привести к травме.

7 Не прикасайтесь к горячим поверхностям. Поверхности аэрогриля нагреваются во время работы и остаются некоторое время горячими после ее завершения. Берите аэрогриль за ручки, а также пользуйтесь подставками и термоизолированными прихватами, чтобы избежать ожогов.

8 Будьте осторожны во время переворачивания жарочной корзины после завершения готовки. Возможно выпадение горячей решетки, что приведет к возникновению опасных ситуаций.

9 Во избежание поражения электрическим током не погружайте шнур, вилку или корпус аэрогриля в воду или иную жидкость.

10 Будьте особенно внимательны при использовании аэрогриля рядом с детьми.

11 Извлеките из розетки вилку шнура питания, когда аэрогриль не используется, а

также перед началом его очистки. Позвольте аэрогрилю остыть перед установкой или снятием его компонентов.

12 Запрещается использовать неисправный или поврежденный аэрогриль, в том числе после повреждения провода или вилки шнура питания. Для выполнения проверки, ремонта или настройки аэрогриля необходимо обратиться в ближайший авторизованный сервисный центр.

13 Использование дополнительных аксессуаров, которые не рекомендованы производителем, может привести к травмам.

14 Не используйте аэрогриль вне помещений.

15 Следите за тем, чтобы шнур питания не свисал с края стола или рабочей поверхности и не касался горячих поверхностей.

16 Не ставьте аэрогриль или его компоненты на плиту, рядом с газовыми или электрическими конфорками или в нагретую духовку.

17 Соблюдайте предельную осторожность при перемещении аэрогриля или извлечении жарочной корзины с горячим маслом или иной жидкостью.

18 Сначала подсоедините шнур питания к аэрогрилю, затем вставьте вилку шнура питания в розетку электросети. Перед отсоединением аэрогриля от электросети нажмите кнопку питания, чтобы выключить его.

19 Обязательно кладите решетку на термостойкую поверхность после ее извлечения из жарочной корзины.

20 Не применяйте для очистки аэрогриля металлические мочалки. Металлические фрагменты могут отломиться и соприкоснуться с электрическими компонентами, создав опасность поражения электрическим током.

21 Размещайте аэрогриль на ровной, устойчивой и термостойкой поверхности вдали от источников тепла и влаги. Не ставьте аэрогриль на край стола.

22 Для приготовления пищи аэрогриль использует только горячий воздух. Не добавляйте в жарочную корзину масло или жир.

23 ОСТОРОЖНО! Во избежание поражения электрическим током готовьте еду только в жарочной корзине.

24 Не помещайте в аэрогриль продукты большого размера или металлические предметы, поскольку это может привести к пожару или поражению электрическим током.

25 Во время приготовления пищи следите за тем, чтобы аэрогиль не соприкасался с легковоспламеняющимися материалами, например шторами, тканями, обоями и т. п., поскольку это может привести к пожару. Не кладите никакие предметы на работающий аэрогриль.

26 Запрещается помещать в аэргриль бумагу для выпечки или пергамент без продуктов. Под воздействием циркулирующего воздуха бумага может подняться и коснуться нагревательных элементов.

27 Соблюдайте предельную осторожность во время использования емкостей,

изготовленных не из металла или стекла. Готовьте еду только в термостойких емкостях.

28 Не храните в неиспользуемом аэрогриле никакие предметы, кроме принадлежностей, рекомендованных производителем.

29 Для выключения аэрогриля необходимо однократно нажать кнопку питания. Аэрогриль подаст звуковой сигнал и произойдет отключение остальных кнопок.

30 Не закрывайте вентиляционные отверстия. Через них выходит горячий пар. Не приближайте руки и лицо к вентиляционным отверстиям.

31 Не помещайте в аэрогриль следующие материалы: бумага, картон, нетермостойкий пластик и т. п.

32 При появлении темного дыма немедленно выключите аэрогриль и отсоедините его от электросети. Белый дым считается нормальным явлением. Его появление связано с нагреванием жира или продуктов. Однако наличие темного дыма указывает на подгорание продуктов или неисправность в электрической цепи. Дождитесь рассеивания дыма, после чего извлеките жарочную корзину из аэрогриля. Обратитесь в службу поддержки клиентов, если появление темного дыма не связано подгоревшей пищей.

33 Не оставляйте работающий аэрогриль без присмотра. При размещении в корзине фольги убедитесь, что она не касается нагревательных элементов, иначе возможны перегрев и последующее возгорание.

34 Выключите аэрогриль перед тем, как извлечь из розетки вилку шнура питания.

35 Не используйте для подключения аэрогриля к электросети розетки, расположенные под столом.

36 Прилагаемый короткий шнур питания (или съемный шнур питания) уменьшает вероятность запутывания или спотыкания по сравнению с длинным шнуром питания.

37 Доступны более длинные съемные шнуры питания и удлинители, которые можно использовать, если соблюдать осторожность при их использовании.

38 В случае использования длинного съемного шнура питания или удлинителя обеспечьте выполнение следующих требований.

1) Электрические характеристики шнура питания и удлинителя должны соответствовать техническим характеристикам подключаемого аэрогриля.

2) Размещайте шнур питания таким образом, чтобы он не свисал со стола или столешницы, иначе его могут зацепить дети или об него можно споткнуться.

⚠ Осторожно!

1 Примечание. Осторожно! Горячая поверхность! Предметы, отмеченные этим значком, могут сильно нагреваться. Обращайтесь с ними осторожно.



2 Данная маркировка указывает на запрет утилизации изделия вместе с бытовыми отходами. Для предотвращения возможного вреда окружающей среде или здоровью человека при неконтролируемой утилизации отходов сдавайте их на переработку, чтобы способствовать повторному использованию материальных ресурсов. Воспользуйтесь сетью пунктов раздельного сбора отходов или свяжитесь с магазином, где приобретен аэрогриль, чтобы сдать его на утилизацию. В этом случае возможна безопасная утилизация аэрогриля.



Сохраните эти правила.

RU

Перечень и названия компонентов

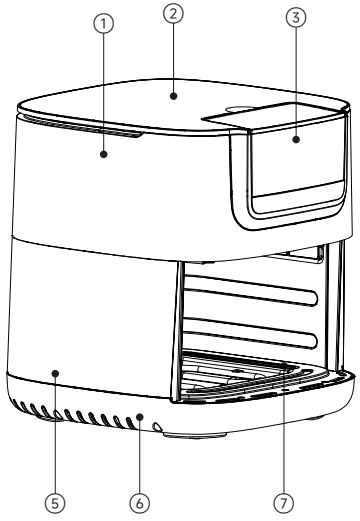

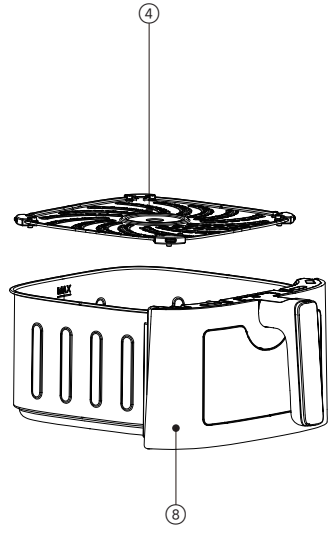

① Верхняя крышка ② Верхняя панель (панель управления)

③ Резервуар для воды ④ Решетка для гриля

⑤ Боковая панель ⑥ Основание ⑦ Нижняя часть корпуса

⑧ Корзина для жарки

Описание функциональных кнопок и значков

Внешний вид сенсорного дисплея



Продукты помещаются в аэрогриль следующим образом: Осторожно выдвиньте жарочную корзину из аэрогриля и поместите в нее на дно сначала решетку для гриля, а затем — предварительно подготовленные продукты. Задвиньте жарочную корзину обратно в аэрогриль.

Примечание: Не наливайте масло или какие-либо другие жидкости в аэрогриль. Поместите аэрогриль на устойчивую поверхность. Запрещается размещать аэрогриль на нетермостойких поверхностях.

RU

Описание функциональных кнопок и значков

Описание значков

№	Название	Значок/кнопка	Функция
		Значки	
1	Значок температуры		Указывает единицу измерения температуры.
2	Значок времени		Указывает единицу измерения времени.
3	Значок нехватки воды		Предупреждает об опустошении резервуара для воды.
		Кнопки	
1	Кнопка питания		Нажмите и удерживайте эту кнопку в течение 3 секунд, чтобы включить или выключить аэрогриль.
2	Кнопка пуска/паузы		Инициирует или приостанавливает процедуру приготовления еды.
3	Кнопки увеличения/уменьшения температуры		Используется для настройки или проверки температуры (задержка 10 с).
4	Кнопки увеличения/уменьшения времени		
5	Кнопка внутренней подсветки		Включает/выключает подсветку внутри аэрогриля.
6	Кнопка распыления		Активирует функцию распыления воды.

Кнопки

1	Воздушная обжарка		Быстрая циркуляция горячего воздуха помогает сформировать такую же хрустящую корочку, как и после обжаривания во фритюре. Идеально подходит для картофеля фри, куриных крылышек и сырных палочек.
2	Паровая обжарка		Совмещает пропаривание и воздушную обжарку, предотвращая пересушивание, благодаря чему продукты приобретают хрустящую корочку и остаются сочными внутри. Подходит для куриных грудок, рыбных филе и других блюд, требующих сохранения влаги.
3	Гриль		Имитирует гриль, используемый на свежем воздухе. Идеально подходит для стейков, крылышек, сосисок и других продуктов, требующих приготовления при высоких температурах.
4	Запекание		Обеспечивает стабильный и равномерный нагрев. Идеально подходит для тортов, хлеба, печенья и других десертов.
5	Тост		Обеспечивает быстрое и равномерное подрумянивание хлеба для получения хрустящей корочки.
6	Подогрев		Обеспечивает быстрый разогрев готовой пищи.
7	Курица		Подходит для приготовления крылышек, ножек, грудок и других частей курицы.
8	Стейк		Используется для стейков, свиных отбивных, бараньих ребер и других крупных кусков мяса.
9	Лосось		Используется для рыбных филе и других морепродуктов.
10	Картофель фри		Используется для приготовления картофеля фри и всех видов замороженных обжариваемых закусок.

Кнопки			
11	Овощи		Используется для запекания свежих или замороженных овощей.
12	Яблоки		Используется для низкотемпературной сушки фруктов, например яблок. Также подходит для удаления влаги из мяса.

Примечания:

1 Выбор режима требует подтверждения.

2 На сенсорном дисплее во время приготовления пищи при переключении и проверке температуры по умолчанию отображается обратный отсчет. Нажатие кнопки увеличения или уменьшения температуры позволяет переключиться в режим настройки текущей температуры. После этого можно отрегулировать температуру. Если в течение 10 секунд не выполняется никаких действий, дисплей возвращается в режим обратного отсчета.

Первое использование

1 Удалите все упаковочные материалы.

2 Очистите жарочную корзину и аэрогриль горячей водой, используя жидкое моющее средство и неабразивную губку.

3 Протрите чистой тканью внутреннюю и внешнюю поверхности аэрогриля. Аэрогриль предназначен для приготовления продуктов только с помощью горячего воздуха без использования масла.

4 При первом использовании не помещайте продукты в аэрогриль. Включите на 15 минут режим воздушной обжарки. Возможно появление легкого запаха или дыма. Такая ситуация считается нормальной и не свидетельствует о неисправности.

5 Убедитесь, что аэрогриль используется в хорошо проветриваемом помещении.

Указания по использованию аэрогриля

Основные инструкции по эксплуатации

1 **Индикация подключения:** После подключения аэрогриля к электросети происходит включение дисплея и подсветки кнопок на 1 секунду с одновременной подачей звукового сигнала, затем происходит переход в режим ожидания.

2 **Выбор режима готовки:** В режиме ожидания нажмите кнопку питания [ ], чтобы включить аэрогриль. Аэрогриль переходит в режим паузы, все кнопки светятся, кроме кнопки разбрызгивания (она светится только при использовании режимов, которые поддерживают ручную активацию). Если в течение 10 минут отсутствует нажатие каких-либо кнопок, аэрогриль возвращается в режим ожидания.

3 **Настройка температуры или времени:** После выбора режима нажмите одну из кнопок настройки времени [ ] или температуры [ ]. Начнет мигать соответствующее числовое значение. Нажимайте кнопки настройки, чтобы задать требуемое значение времени или температуры. Нажмите кнопку «Пуск/Пауза», чтобы подтвердить настройку, или нажмите другую кнопку, чтобы завершить настройку и вернуться в предыдущее состояние.

4 **Инициирование или приостановка готовки:** После завершения настройки нажмите кнопку «Пуск/Пауза» [ ], чтобы начать приготовление еды. Для приостановки готовки нажмите кнопку еще раз. Во время приостановки можно выбрать другой режим. В процессе готовки еды доступна регулировка температуры и времени. Другие кнопки неактивны во время готовки.

5 **Завершение готовки и выключение:** После завершения приготовления еды аэрогриль автоматически возвращается в режим ожидания.

Инструкции по использованию изделия

Описание режимов

№	Название режима	Температура (°C)		Продолжительность (минут)		Применение пара
		Диапазон настройки	Шаг настройки	Диапазон настройки	Шаг настройки	
1	Воздушная обжарка	150-200	±5	1-60	±1/±5	Нажмите сенсорную кнопку, чтобы активировать распыление
2	Паровая обжарка	150-200	±5	1-60	±1/±5	Да
3	Гриль	180-200	±5	1-20	±1	
4	Запекание	120-180	±5	1-60	±1/±5	Нажмите сенсорную кнопку, чтобы активировать распыление
5	Тост	/	/	5-10	±1	
6	Подогрев	150-200	±5	1-60	±1/±5	Нажмите сенсорную кнопку, чтобы активировать распыление
7	Курица	/	/	15-60	±1/±5	Да
8	Стейк	180-200	±5	5-15	±1	
9	Лосось	180-200	±5	8-15	±1	Да
10	Картофель фри	180-200	±5	15-25	±1	
11	Овощи	160-200	±5	5-10	±1	Да
12	Яблоки	50-65	±5	30-480	±15	

Очистка и обслуживание

Очищайте аэрогриль после каждого использования, чтобы обеспечить гигиеничность.

Компонент/ принадлежность	Способ очистки	Мытье в посудомоечной машине
Корпус аэрогриля	Протрите поверхности и панель управления влажной тканью. Примечание: Не погружайте корпус аэрогриля в воду или другую жидкость. Не мойте корпус аэрогриля в посудомоечной машине.	Нет
Решетка для гриля	Можно мыть в посудомоечной машине или вручную. После ручного мытья тщательно вытрите решетку полотенцем или высушите на воздухе.	Да
Жарочная корзина	Можно мыть в посудомоечной машине или вручную. После ручного мытья тщательно вытрите жарочную корзину полотенцем или высушите на воздухе. Для продления срока эксплуатации аэрогриля рекомендуется мыть его вручную.	Да

Примечания:

1 Перед началом очистки отсоедините аэрогриль от электросети и позвольте ему остыть. Протрите влажной тканью внутренние и наружные поверхности.

2 Для очистки решетки и корзины используйте моющее средство и неабразивную губку, чтобы удалить остатки жира.

Диагностика и устранение неисправностей

В случае возникновения неисправности ознакомьтесь с нижеследующей таблицей.

Неисправность	Возможные причины	Решение
Аэрогриль не работает	Отсутствует подключение к электросети. Подключите вилку шнура питания аэрогриля к розетке электросети. Аэрогриль находится в режиме ожидания.	Нажмите кнопку питания. Жарочная корзина вставлена не полностью. Задвиньте жарочную корзину полностью в аэрогриль.
Продукты приготовлены не полностью	Кусочки продуктов слишком толстые или крупные. Для режима запекания задана слишком низкая температура. Слишком малая продолжительность приготовления.	Разрежьте большие кусочки на более мелкие или тонкие. Задайте более высокое значение температуры с помощью панели управления. Увеличьте продолжительность приготовления пищи.
Пища прожарена неравномерно	Некоторые продукты необходимо переворачивать во время обжарки.	Во время приготовления переворачивайте куски, находящиеся сверху или перекрывающие другие куски.
Белый дым из жарочной корзины	① Ингредиенты содержат жир. ② В жарочной корзине остался жир после предыдущей готовки.	① Во время приготовления жирных продуктов на дно жарочной корзины может стекать большое количество жира. Под воздействием высоких температур жир нагревается и выделяет белый дым. Такая ситуация не влияет на конечный результат. ② Белый дым связан с жиром, оставшимся в жарочной корзине. Тщательно очищайте аэрогриль после каждого использования.
E1	Обрыв в цепи датчика температуры.	Обратитесь в центр обслуживания клиентов в вашей стране или обратитесь к местному дилеру для ремонта
E2	Короткое замыкание датчика температуры.	
E3	Датчик регистрирует температуру выше 230 °C внутри аэрогриля.	
E4	Температура установлена ниже 90 °C и через 5 минут работы температура внутри аэрогриля остается ниже 35 °C.	

Гарантия и обслуживание

В соответствии с законами о защите прав потребителей вашей юрисдикции этот продукт подпадает под действие предусмотренных законом гарантий, которые не могут быть исключены. В случае серьезного сбоя вы имеете право потребовать замену или возврат средств, а также компенсацию за любые другие разумно предсказуемые убытки или повреждения. Для незначительных дефектов вы также можете запросить ремонт или замену.
Данная гарантия не влияет на другие ваши права, предусмотренные обязательными местными законами о защите прав потребителей; если такие законы требуют более длительного гарантийного срока, применяются соответствующие юридические нормы.
Гарантия не распространяется на следующие случаи:

1. Изделие, предназначенное для личного или домашнего использования, используется в коммерческих или непредусмотренных целях.
2. Любая операция или установка, нарушающая инструкции, приведенные в руководстве пользователя.
3. Повреждения, вызванные несанкционированным ремонтом или использованием неоригинальных деталей или неутвержденных аксессуаров.
4. Повреждения, вызванные сильным механическим воздействием, химическим воздействием, электромагнитными помехами, экстремальными температурами (высокими или низкими), коррозией, окислением, проникновением посторонних предметов, веществ, жидкостей, насекомых или животных.
5. Дефекты, возникшие в результате естественного износа при эксплуатации, либо ухудшение технических характеристик или внешнего вида вследствие длительной эксплуатации.
6. Гарантия действительна только при четком указании следующей информации: номер модели, серийный номер изделия, дата покупки и подпись покупателя или другое действительное подтверждение покупки.

Для получения дополнительной информации и послепродажной поддержки свяжитесь с нами через

https://global.dreametech.com

RU

Гарантия и обслуживание

Гарантийный талон на изделия

Имя клиента	Почтовый адрес	Контактный номер телефона
Наименование и модель изделия (номер)	**Серийный номер изделия**	**Дата покупки изделия**

Обслуживание

	Описание неисправностей и заменяемых деталей	Дата технического обслуживания	Центр обслуживания и ремонта
1			
2			

МАҢЫЗДЫ САҚТЫҚ ШАРАЛАРЫ

Ауапешті пайдаланар алдында барлық нұсқауларды оқып шығыңыз. Электр аспапты пайдаланған кезде әрқашан негізгі сақтық шараларын, соның ішінде төмендегілерді орындау керек:

ЕСКЕРТУЛЕР

1. Бұл құрылғыны 8 жастан асқан және одан жоғары жастағы балалар және физикалық, сенсорлық немесе ақыл-ой қабілеттері шектеулі немесе тәжірибесі мен білімі жоқ адамдар, егер оларға құрылғыны қауіпсіз түрде пайдалану туралы нұсқаулар берілген болса және қауіптерді түсінсе, пайдалана алады.
2. Балалар құрылғымен ойнамауы керек. Балаларға тазалау және техникалық қызмет көрсету жұмыстарын 8 жастан асқан жағдайда ғана және басқалардың қадағалауымен жүргізуге болады.
3. Ауапешті және оның сымын балалардың қолы жетпейтін жерде ұстаңыз.
4. Аспап сыртқы таймердің немесе қашықтан басқарудың бөлек жүйесінің көмегімен жұмыс істеуге арналмаған.
5. Қуат сымы зақымдалған болса, қауіптің алдын алу мақсатында оны өндіруші, оның қызмет көрсету агенті немесе сол дәрежедегі білікті мамандар ауыстыруы тиіс.
6. Коммерциялық мақсатта пайдалануға арналмаған. Тек тұрмыста және үй ішінде пайдалануға арналған. Ауапешті арнайы мақсатынан басқа мақсатта пайдалануға болмайды. Жүріп келе жатқан көлікте не қайықта пайдалануға болмайды. Сыртта пайдалануға болмайды. Аспапты көп майға қуыру үшін пайдалануға болмайды. Дұрыс пайдаланбау жарақат алуға себеп болуы мүмкін.
7. Ыстық беткі қабаттарын ұстауға БОЛМАЙДЫ. Аспап жұмыс істеп тұрғанда және одан кейін оның беткі қабаты ыстық болады. Күйіп немесе жараланып қалмас үшін әрқашан қорғаныс жастықша немесе пешке арналып қапталған қолғап пайдаланып, қолжетімді тұтқаларды пайдалану керек.
8. Тамақ піскеннен кейін себетті төңкерген кезде абай болыңыз, себебі ыстық қыздырғыш табақ түсіп кетіп, қатер төндіруі мүмкін.
9. Электр тогы соғуынан қорғану үшін сымды, ашаларды немесе аспаптың қаптамасын суға немесе басқа сұйықтыққа салмаңыз.
10. Ауапешті балалар пайдаланса немесе олардың қасында пайдаланылса, мұқият қадағалау қажет.
11. Аспап пайдаланылмаған кезде және оны тазалаудан бұрын токтан ажыратыңыз. Бөлшектерін салған немесе алған кезде суығанша күтіңіз.
12. Сымы немесе ашасы бүлінсе, аспап бұзылған немесе қандай да бір ақауы болғанда, оны пайдалануға тыйым салынады. Аспапты тексерту, жөндету немесе

реттеп-баптау үшін жақын жердегі уәкілетті сервистік орталыққа қайтарыңыз.

13 Аспаптың өндірушісі ұсынбаған керек-жарақтарды пайдалану жарақат алуға себеп болуы мүмкін.

14 Сыртта пайдалануға болмайды.

15 Сымның үстелдің немесе сөренің жиегінен салбырауына немесе ыстық беткі қабатқа тиіп тұруына жол бермеңіз.

16 Ауапешті немесе оның бөлшектерін газ немесе электр пештердің жанына немесе қызып тұрған тұмшапешке қоюға болмайды.

17 Ішінде ыстық май немесе басқа ыстық сұйықтық ауапешті жылжытқан (немесе себетті алған) кезде ерекше сақ болу керек.

18 Әрқашан әуелі ашаны аспапқа сұғыңыз, содан кейін сымды розеткаға сұғыңыз. Өшіру үшін басқару тетігін «өшіру» қалпына қойып, содан кейін ашаны розеткадан суыру керек.

19 Қыздырғыш табақты себеттен алғаннан кейін үнемі ыстыққа төзімді беткі қабатқа қою керек.

20 Металл қырғыштармен тазалауға болмайды. Металл бөлшектер қырғышты сындыруы және электр бөлшектерге тиіп, ток соғу қаупін тудыруы мүмкін.

21 Жылу көздерінен немесе сұйық заттардан алыс, тегіс, орнықты, ыстыққа төзімді беткі қабатта пайдалану керек. Аспап жұмыс істеп тұрғанда оны үстелдің шетіне жақын орналастыруға болмайды.

22 Ауапеш тек ыстық ауаның көмегімен жұмыс істейді. Себетке сұйық май немесе тоң май құюға болмайды.

23 САҚ БОЛЫҢЫЗ: ток соғу қатеріне жол бермеу үшін тамақты тек алмалы-салмалы себетте пісіру керек.

24 Ауапешке көлемі үлкен тағамды немесе металл ыдыс-аяқты салуға болмайды, өйткені олар өрт шығу немесе ток соғу қатерін төндіруі мүмкін.

25 Егер ауапеш жұмыс істеп тұрғанда оның үстін жапса немесе оған перде, шымылдық, жанғыш қабырға сияқты тез тұтанатын материал тиіп тұрса, өрт шығуы мүмкін. Аспап жұмыс істеп тұрғанда, оның үстіне ешқандай зат қоюға болмайды.

26 Пеште пісіруге арналған қағазда немесе пергаментте тағам болмаса, оны ауапешке салуға болмайды. Ауа айналымы қағаздың көтеріліп, қыздырғыш элементке тиюіне себеп болуы мүмкін.

27 Металл немесе шыны емес ыдысты пайдаланған кезде ерекше абай болу керек. Әрқашан ыстыққа төзімді ыдысты пайдаланыңыз.

28 Осы ауапеш пайдаланылмаған кезде оның ішінде өндірушілер ұсынғаннан басқа ешқандай материалдарды сақтауға болмайды.

29 Ауапешті өшіру үшін қуат түймесін бір рет басыңыз. Ауапештен дыбыстық сигнал естіліп, басқа түймелер өшіріледі.

30 Желдеткіш саңылауларды бітеп тастауға болмайды. Ыстық бу саңылаулар арқылы

шығады. Беті-қолыңызды саңылаулардан алыс ұстаңыз.

31 Ауапештің ішіне мына материалдардың ешқайсысын салуға болмайды: қағаз, картон, ыстыққа төзімді емес пластик немесе сол сияқты материалдар.

32 Егер ауапештен қошқыл түтін шықса, оны дереу өшіріңіз. Қызған майдан немесе шашыраған тағамнан ақ түтіннің шығуы қалыпты жағдай, бірақ қошқыл түтін тағамның күйгенін немесе электр тізбегінде ақау бар екенін білдіреді. Себетті шығарып алмас бұрын түтіннің сейілгенін күтіңіз. Егер түтін тамақ күйіп кеткендіктен шығып жатпаса, тұтынушыларды қолдау қызметіне хабарласыңыз.

33 Ауапешті пайдаланған кезде қараусыз қалдырмаңыз. Себет жұқалтырмен қаптасаңыз, оның қыздырғыш элементтерге тиіп тұрмауын қадағалаңыз, бұл оның қатты қызып, өрт шығу қатерін төндіруі мүмкін.

34 Ашаны розеткадан суырмас бұрын ауапешті өшіріңіз.

35 Ауапештің ашасын жұмыс үстелінің астындағы розеткаға қосуға болмайды.

36 Ұзын сымның шатасуына немесе оған сүрініп кетуге байланысты қатерді азайту үшін қысқа қуат сымы (немесе ағытылатын қуат сымы) беріледі.

37 Ағытылатын ұзын қуат сымдарын немесе ұзартқыш сымдарды пайдаланған кезде сақтық танытсаңыз, оларды пайдалануға болады.

38 Егер ағытылатын ұзын қуат сымы немесе ұзартқыш сым пайдаланылса:

1) Сымның немесе ұзартқыш сымның таңбаланған атаулы электрлік қуаты кем дегенде аспаптың атаулы электрлік қуатымен
бірдей болуы керек;

2) Сымды балалар кездейсоқ тартып қалып немесе кездейсоқ сүрініп кетпейтіндей, үстелдің шетінен салбырап тұрмайтындай етіп орналастыру керек;

KK

⚠ Ескертпе

1 Абайлаңыз, беткі қабаты ыстық. Мына белгілермен таңбаланған заттар қызуы мүмкін, сондықтан оларды абайлап қолдану керек.



2 Бұл таңбалама осы бұйымды тұрмыстық қоқыспен бірге тастауға болмайтынын білдіреді. Қоқысты бақылаусыз тастаудан қоршаған ортаға немесе адам денсаулығына зиян келуіне жол бермеу үшін материалдық ресурстардың табиғатқа зиянсыз қайта пайдаланылуына ықпал ету үшін оларды қайта пайдаланыңыз. Пайдаланылған аспапты қайтару үшін қайтару мен жинау жүйелерін пайдаланыңыз немесе бұйым сатып алынған дүкенге хабарласыңыз. Олар бұл бұйымды табиғатқа зиянсыз түрде қайта өңдеу үшін қабылдай алады.



Осы нұсқаулықты сақтап қойыңыз.

Өнім бөліктері мен атауы:

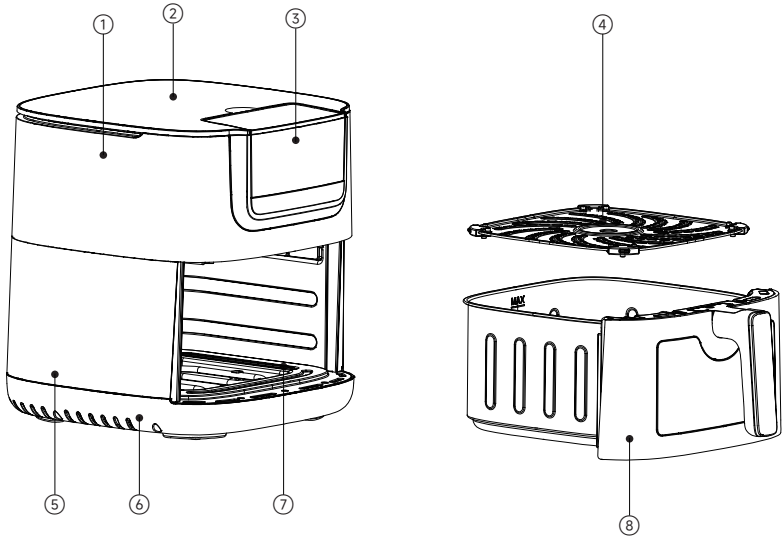

① Қақпақ ② Жоғарғы панель (Бақылау панелі)
③ Су ыдысы ④ Қуыру табасы ⑤ Бүйір панелі
⑥ Тұғыр ⑦ Төменгі корпус ⑧ Себет жинағы

Өнім батырмаларының сипаттамасы

Функция сипаттамасы



Тағам салу тәртібі: ауақазанды ауапештің тартпасын ақырын тартып шығарыңыз, құуру себетін дұрыстап орналастырыңыз, содан кейін маринадталған тамақты себетке салыңыз. Тартпаны жабыңыз

Ескертпе: ауақазанға май не басқа да сұйықтық құймаңыз. Құрылғыны тегіс жерге қойыңыз. Жылуға төзбейтін жерге қоймаңыз.

Өнім батырмаларының сипаттамасы

Белгіше сипаттамасы

№	Атауы	Белгіше/батырма	Функция
		Индикатор белгісі	
1	Температура белгісі		Температураны көрсетеді
2	Уақыт белгісі		Уақытты көрсетеді
3	Су азайғанын білдіретін белгі		Су ыдысы бос екенін көрсетеді
		Индикатор белгісі	
1	Қосу/өшіру батырмасы		Қосу не өшіру үшін басып, 3 секунд ұстап тұрыңыз
2	Бастау/кідірту батырмасы		Аспаз режимін бастау не кідірту батырмасы
3	Температура +/- батырмасы		Температураны реттеу/тексеру (10 секунд ішінде)
4	Уақыт +/- батырмасы		
5	Пеш жарығы батырмасы		Пештің жарығын қосу/өшіру
6	Бұрку батырмасы		Бұрку функциясын қосу

Индикатор белгісі

1	Ауапеш		Жоғары жылдамдықтағы ыстық ауа айналымын пайдалана отырып, тағамды қыздырады және қуырылған тағамға ұқсас қытырлақ құрылым қалыптастырады. Фри картобына, тауық қанатына және ірімшік таяқшаларын жасауға таптырмас дүние.
2	Бумен қуыру		Бу мен тағамға ұқсас қытырлақ құрылым біріктіріп, тағамның кеуіп кетуіне жол бермейді – сырты қытырлақ, іші жұмсақ күйінде қалады. Тауық төс етіне, балық филесіне және ылғалды сақтау қажет басқа тағамдар үшін қолайлы.
3	Гриль		Көшедегі гриль тағамдарына ұқсас қылып жасайды. Стейк, грильденген тауық қанаттары, шұжық және жоғары температурада пісетін тағамдарға өте тиімді.
4	Тост		Тұрақты және біркелкі қыздыру ортасын қамтамасыз етеді. Торт, нан, печенье және басқа десерттер пісіруге арналған.
5	Пісіру		Нан және наубайхана өнімдерін әзірлеу үшін арнайы жасалған әрі бетінің қызаруын және қытырлақтығын қамтамасыз ету үшін жылуды тез әрі біркелкі таратады.
6	Қайта қыздыру		Қалған тағамдарды тез қыздырады.
7	Тауық еті		Тауық қанаттары, сирақтары, төс еті және кесілген тауық бөліктерін пісіруге арналған.
8	Стейк		Стейк, шошқа қабырға еті, қозы қабырға еті және үлкен ет кесінділерін әзірлеуге қолайлы.
9	Қызыл балық		Балық сүбесі мен басқа теңіз өнімдерін әзірлеуге арналып жасалған.
10	Фри картобы		Фри және барлық түрдегі мұздатылған қуырылған тіскебасарлар үшін өте ыңғайлы.

Индикатор белгісі			
11	Воздушная обжарка		Жаңа немесе мұздатылған көкөністерді қуыруға арналған.
12	Паровая обжарка		Алма сияқты жемістерді төмен температурада кептіру үшін пайдаланылады. Сондай-ақ, ет кептіру функциясы бар.

Ескертпе:

1 Мәзір бойынша тапсырысты нақтылау керек;

2 Температура мен уақытты реттеу режимі пісіру кезінде сандық дисплейде кері санақ басталатынын білдіреді. Температура +/- батырмасын басқанда экранда сол сәттегі температура көрінеді. Қолданушы оны сосын өзгерте алады. 10 секунд ішінде ешқандай әрекет болмаса, экран қайтадан кері санақ режиміне ауысады.

Алғашқы қолдану

1 Барлық орама материалын алып тастаңыз;

2 Қуыру себеті мен ауақазанды ыстық сумен, жуғыш құралмен және жұмсақ ысқышпен жуыңыз;

3 Өнімнің ішкі және сыртқы бетін таза шүберекпен сүртіңіз. Бұл өнім майды қажет етпей, тамақты ыстық ауада пісіреді;

4 Алғаш қолданарда ешқандай тамақ салмаңыз. Ауада пісіру режимін 15 инутқа қосып қойыңыз. Аздап иіс не түтін шығуы мүмкін, бұл ешқандай да ақау емес, қалыпты жағдай.

5 Өнімді жақсы желдетілетін жерге қойыңыз;

Өнім нұсқаулығы

Негізгі жұмыс тәртібі бойынша нұсқаулық

1 **Қосылып тұрғандағы экран**: розеткаға қосылғанда экран мен батырмалар 1 секундқа жанады да, дыбыс шығарып, күту режиміне өтеді;

2 **Функция таңдау**: күту режимінде тұрғанда қосу батырмасын [ ] басып тұрыңыз. Өнім күту күйінен шығып, барлық батырмасы жанады (бүрку пернесі ғана керек функция таңдалғанда жанады). 10 минут бойы ешқандай әрекет болмаса, қайтадан күту режиміне өтеді.

3 **Температура/Уақыт баптауы:** функцияны таңдағаннан кейін, уақытты баптау пернесін [ ] не температураны баптау пернесін [ ] басып тұрыңыз. Сәйкесі жыпылықтайды. Баптау үшін басып тұрыңыз. Бастау батырмасын басып тұру арқылы растаңыз не басқа баптау батырмасын басып, алдыңғы баптауды бекітіңіз де, келесісін баптай беріңіз.

4 **Бастау/Кідірту**: баптап болғаннан кейін, Бастау/Кідірту батырмасын [ ] басыңыз. Кідірту үшін тағы да басыңыз. Кідіріс кезінде басқа функцияны таңдауға болады. Операция жүріп жатқанда температура мен уақытты өзгертуге болады. Басқа функциялық батырмалар кідіріс кезінде бұғатталады.

5 **Аяқтау/Өшіру:** тамақ піскеннен кейін, құрылғы автоматты түрде күту режиміне ауысады.

Функция сипаттамасы

Функция сипаттамасы

№	Режим атауы	Температура(°C)		Уақыт (мин)		Бу жіберу
		Баптау ауқымы	Баптау кезеңі	Баптау ауқымы	Баптау кезеңі	
1	Ауада қуыру	150-200	±5	1-60	±1/±5	Бүріккішті белсендіру үшін жұмсақ қуыру түймесін басыңыз
2	Буда қуыру	150-200	±5	1-60	±1/±5	Иә
3	Гриль	180-200	±5	1-20	±1	
4	Пісіру	120-180	±5	1-60	±1/±5	Бүріккішті белсендіру үшін жұмсақ қуыру түймесін басыңыз
5	Тост	/	/	5-10	±1	
6	Қайта қыздыру	150-200	±5	1-60	±1/±5	Бүріккішті белсендіру үшін жұмсақ қуыру түймесін басыңыз
7	Тауық еті	/	/	15-60	±1/±5	Иә
8	Стейк	180-200	±5	5-15	±1	
9	Қызыл балық	180-200	±5	8-15	±1	Иә
10	Фри картобы	180-200	±5	15-25	±1	
11	Көкөніс	160-200	±5	5-10	±1	Иә
12	Алма	50-65	±5	30-480	±15	

Тазалау және күтіп ұстау

Гигиенаны сақтау үшін құрылғыны қолданған сайын тазалап отырыңыз.

Бөлшектері/керек-жарақтары	Тазалау әдісі	Ыдыс жуғыш машинада жууға болады
Негізгі бөлік	Негізгі бөлік пен бақылау панелін дымқыл шүберекпен сүртіңіз. Ескертпе: Құрылғыны суға не басқа сұйықтықтарға салмаңыз.	Жоқ
Көмеш табасы	Ыдыс жуғыш машинада да, қолмен де жууға болады; Қолмен жусаңыз, барлық бөлшегін сүлгімен не өздігінен толықтай құрғатыңыз.	Иә
Қуырма себеті	Ыдыс жуғышта немесе қолмен жууға болады; Қолмен жуу кезінде барлық бөліктерді сүлгімен мұқият құрғатыңыз немесе ауада құрғатыңыз; Өнімнің қызмет ету мерзімін ұзарту үшін оны қолмен жуу ұсынылады.	Иә

Ескертпе:

1 Тазаламай тұрып, құрылғыны тоқтан ажыратыңыз. Сыртқы беті мен ішкі қуысын дымқыл шүберекпен сүртіңіз.

2 Қалған майды кетіру үшін себет пен пісіру табасын абразивсіз ысқышпен ыстық су не жуғыш затпен жуыңыз.

Ақауларды анықтау және жою

Қандай да бір ақау орын алса, мына кестеге жүгініңіз.

Мәселе	Ықтимал себептері	Шешімдер
Құрылғы жұмыс істемейді	Қуат көзіне қосылмаған Қуат көзіне қосыңыз Құрылғы күту режимінде тұр	Қосу/өшіру батырмасын басыңыз Қуыру тартпасы толық салынбаған Тартпаны толықтай итеріңіз
Тамақ шала піскен	Тамақ тым үлкен не қалың Пісіру режимінде төмен температура қойылған Пісіру уақыты тым аз	Ұсақтап, жұқалап тураңыз Басқару панелі арқылы температураны жоғарылатыңыз Пісіру уақытын көбейтіңіз
Тамақ біркелкі қуырылмаған	Кейбір тамақты пісіру кезінде аудару қажет	Пісіру кезінде үстіңгі жағын немесе қабаттасқан жерлерді аударыңыз
Қуыстан түтін шығып жатыр	① Тым майлы тағам пісіріп жатырсыз ② Өткен жолғы май қалып қойған	① Тым майлы тамақ пісіріп жатқанда май ағуы мүмкін. Температура жоғары болса, майдан түтін шығуы мүмкін. Бұл түпкілікті нәтижеге әсер етпейді; ② Бұрыннан қалып қойған майдан да түтін шығуы мүмкін.Қолданған сайын мұқият тазалап отырыңыз
E1	Температура сенсорының ашық тізбегі	Жөндету үшін өз еліңіздегі тұтынушыларды қолдау орталығына хабарласыңыз немесе жергілікті дилерге барыңыз
E2	Температура сенсорының тұйық тізбегі	
E3	Қуыстағы температура 230 °C-тан асып кетті	
E4	Температура 90 °C-тан төмен болса және камерадағы температура 5 минут жұмыс істегеннен кейін 35 °C-тан төмен болғанда	

Кепілдік және қызмет көрсету

Сіздің юрисдикцияңыздағы тұтынушылардың құқықтарын қорғау заңдарына сәйкес, бұл өнімге заңмен белгіленген кепілдіктер қолданылады, оларды алып тастауға болмайды. Елеулі ақау пайда болған жағдайда, ауыстыруды немесе қаражатты қайтаруды, сондай-ақ кез келген басқа ақылға қонымды болжамды шығындарды немесе залалды өтеуді талап етуге құқығыңыз бар. Кішігірім ақаулар болған жағдайда да, сіз жөндеуге немесе ауыстыруға өтініш бере аласыз.
Осы кепілдік тұтынушылардың құқықтарын қорғау саласындағы міндетті жергілікті заңдарға сәйкес кез келген басқа құқықтарыңызға әсер етпейді; егер мұндай заңдар ұзағырақ кепілдік мерзімін талап етсе, заң ережелері басым болады.
Кепілдік келесі жағдайларда қолданылмайды:

1. Жеке немесе тұрмыстық жағдайда пайдалануға арналған өнім коммерциялық немесе өзге мақсаттарда пайдаланылды.
2. Пайдаланушы нұсқаулығында көрсетілген нұсқауларға қайшы келетін кез келген әрекет немесе орнату.
3. Рұқсат етілмеген жөндеулерден немесе түпнұсқа емес бөлшектер мен аксессуарларды пайдаланудан туындаған зақым.
4. Күшті механикалық әсерден, химиялық заттардың әсерінен, электромагниттік кедергілерден, шектен тыс (жоғары немесе төмен) температурадан, коррозиядан, тотығудан, бөгде заттардың, сұйықтықтардың, жәндіктердің немесе жануарлардың енуінен туындаған зақым.
5. Пайдалану кезінде табиғи түрде тозудан немесе ұзақ мерзімді пайдалану салдарынан техникалық сипаттамалардың немесе сыртқы түрдің нашарлауынан туындаған ақаулар.
6. Кепілдік тек келесі ақпарат анық көрсетілген жағдайда ғана жарамды: модель нөмірі, өнімнің сериялы нөмірі және атау тақтасы.

Қосымша ақпарат және сатудан кейінгі қолдау туралы қосымша ақпарат алу үшін бізге хабарласыңыз:

https://global.dreametech.com

Кепілдік және қызмет көрсету

Өнімнің кепілдік картасы

Тұтынушының аты	Жіберу мекенжайы	Байланыс телефон нөмірі
Өнімнің атауы мен моделі (нөмірі)	**Өнімнің сериялық нөмірі**	**Өнімді сатып алу күні**

Техникалық қызмет көрсету

	Ақаулар мен алмастырылатын бөлшектердің сипаттамасы	Техникалық қызмет көрсету күні	Қызмет көрсету және техникалық қызмет көрсету орталығы
1			
2			

MUHIM XAVFSIZLIK QOIDALARI

Aerogrilni ishlatishdan oldin barcha ko‘rsatmalarni o‘qing.
Elektr jihozidan foydalanganda quyidagi asosiy ehtiyot choralariga doimo rioya qiling.

⚠ OGOHLANTIRISHLAR

1 Bu jihoz 8 yoshdan katta bolalar va undan katta yoshdagi jismoniy, hissiy yoki ruhiy imkoniyatlari cheklangan yoki tajriba yoki bilimga ega bo‘lmagan shaxslar tomonidan ularga jihozni xavfsiz ishlatish bilan bog‘liq nazorat yoki ko‘rsatma berilsa va ular aloqador xavflarni tushunsa, jihozdan foydalanishi mumkin.
2 Bolalarga qurilma bilan o‘ynash qat’iyan taqiqlanadi. Tozalash va foydalanuvchi texnik xizmatini ko‘rsatish 8 yoshdan katta bo‘lmagan va nazorat ostida bo‘lmagan bolalar tomonidan amalga oshirilmasligi kerak.
3 Aerogril va uning quvvat kabelini bolalar olmaydigan joyda saqlang.
4 Jihoz tashqi taymer yoki masofadan boshqaruvchi qurilma yordamida ishlatilmasligi kerak.
5 Ta’minot kabeli zararlangan bo‘lsa, xavfning oldini olish uchun u ishlab chiqaruvchi, uning xizmat agenti yoki shunga o‘xshash malakali shaxslar tomonidan almashtirilishi kerak.
6 Tijoriy maqsadlarda foydalanish uchun emas. Faqat maishiy maqsadlarda va bino ichida foydalanish uchun. Aerogrilni belgilangan maqsadidan boshqa maqsadlarda foydalanmang. Uni harakatlanayotgan transport vositalari yoki qayiqlarda ishlatmang. Tashqarida ishlatmang. Bu jihozni chuqur qovurish uchun ishlatmang. Noto‘g‘ri foydalanish jarohatlanishga sabab bo‘lishi mumkin.
7 Issiq yuzalarga TEGMANG. Jihoz yuzalari ishlash vaqtida va undan keyin issiq bo‘ladi. Kuyishlar yoki tan jarohatining oldini olish uchun issiq buyumlar tagiga qo‘yildigan himoya tagliklari yoki izolatsiyalangan pech qo‘lqoplari va mavjud tutqichlardan foydalaning.
8 Pishirgandan keyin savatni burishda ehtiyotkor bo‘ling, chunki issiq qarsildoq panjara tushib ketishi va xavfsizlik muammosiga sabab bo‘lishi mumkin.
9 Elektr toki urishining oldini olish uchun kabel, vilkalar yoki asosiy uskuna korpusini suv yoki boshqa suyuqlikka botirmang.
10 Aerogril bolalar tomonidan ishlatilayotganda yoki ular yaqinda bo‘lganda yaqindan nazorat qilinishi kerak.
11 Ishlatilmayotganda yoki tozalashdan oldin rozetkadan uzib qo‘ying. Qismlarni qo‘yish yoki yechib olishda sovishini kuting.
12 Jihozni shikastlangan kabeli yoki vilka bilan yoki jihoz ishdan chiqqandan keyin yoki har qanday tartibda shikastlangandan keyin ishlatmang. Jihozni tekshirish, tuzatish yoki

rostlash uchun eng yaqindagi vakolatli servis markaziga qaytaring.

13 Jihoz ishlab chiqaruvchisi tavsiya qilmagan aksessuar moslamalaridan foydalanish jarohatlanishga sabab bo'lishi mumkin.

14 Tashqarida ishlatmang.

15 Kabelni stol yoki peshtaxta chetidan osilib turishiga yo'l qo'ymang, shuningdek, uning issiq yuzalarga tegishiga yo'l qo'ymang.

16 Aerogril yoki uning qismlarini pech, gaz yoki elektr pishirgichlar yoki qizib turgan pechga joylamang.

17 Issiq yog' yoki boshqa issiq suyuqlik bo'lganda aerogrilni surish (yoki savatni olib tashlashda) haddan ortiq ehtiyotkor bo'lish kerak.

18 Oldin vilkani jihozga ulang, so'ng vilka kabelini devor rozetkasiga ulang. Uzish uchun har qanday tugmani "off" holatiga qo'ying, vilkani devor rozetkasidan uzing.

19 Savatdan olgandan keyin qarsildoq panjara issiqlikka chidamli yuzaga joylang.

20 Metall mochalkalar bilan tozalamang. Mochalkadagi temir bo'laklari sinishi va elektr qismlarga tegib elektr toki urishi xavfini keltirib chiqishi mumkin.

21 Issiqlik manbalari yoki suyuqliklardan uzoqda tekis, barqaror, issiqlikka chidamli yuzada foydalaning. Jihozni ishlab turganda ish stolining qirrasiga yaqinga joylamang.

22 Aerogril faqat issiq havo yordamida pishiradi. Savatni aslo yog' yoki moy bilan to'ldirmang.

23 DIQQAT: Elektr toki urishining oldini olish uchun faqat yechib olinadigan savatda pishiring.

24 Katta hajmli oziq-ovqatlar yoki metal oshxona anjomlari aerogrilga qo'yilmasligi kerak, chunki bu yong'in yoki elektr toki urishiga sabab bo'lishi mumkin.

25 Aerogril ishlayotganda pardalar, pardalar va shunga o'xshash yonuvchan materiallar bilan qoplangan bo'lsa yoki ularga tegib tursa, yong'in chiqishi mumkin. Jihoz ishlayotganda uning ustiga hech narsa qo'ymang.

26 Mahsulotni solmasdan aerogrilga qandolatchilik yoki pergament qog'ozini aslo solmang. Havo aylanishi qog'oz ko'tarilishi va isuvchi g'altaklarga tegishiga sabab bo'lishi mumkin.

27 Faqat metall yoki shishadan tayyorlangan issiqlikka chidamli idishlardan foydalaning. Doimo issiqlikka chidamli idishlardan foydalaning.

28 Ishlatilmayotganda aerogrilga ishlab chiqaruvchi tavsiya etgan aksessuarlardan boshqa materialni saqlamang.

29 Aerogrilni o'chirish uchun quvvat tugmasini bir marta bosing. Aerogril signal chaladi va boshqa tugmalar faoliyati to'xtaydi.

30 Har qanday ventilyatsiya tirqishlarni to'sib qo'ymang. Tirqishlardan issiq bug' chiqib turadi. Qo'llaringiz va yuzingizni tirqishlardan uzoqda saqlang.

31 Aerogrilga quyidagi materiallarni solmang: qog'oz, karton, issiqlikka chidamsiz plastik yoki shunga o'xshash materiallar.

32 Agar quyuq tutun chiqayotganini ko'rsangiz, darhol aerogrilni o'chiring va rozetkadan uzing. Oq tutun yog' yoki ovqatning qizishi natijasida chiqishi odatiy hol, ammo quyuq tutun ovqat kuyayotganini yoki elektr zanjirida muammo borligini bildiradi. Savatni chiqarishdan oldin tutun ketishini kuting. Agar muammo kuygan ovqat tufayli bo'lmasa, servis markaziga murojaat qiling.
33 Foydalanish paytida aerogrilni qarovsiz qoldirmang. Agar savatni folga bilan qoplasangiz, u isitish elementlariga tegmaganiga ishonch hosil qiling, aks holda ortiqcha qizish va yong'in xavfi yuzaga kelishi mumkin.
34 Vilkani rozetkadan uzishdan oldin aerogrilni o'chiring.
35 Aerogrilni hech qachon peshtaxta ostidagi rozetkaga ulamang.
36 Uzunroq simga o'ralib qolish yoki qoqilib ketish xavfini kamaytirish uchun qisqa elektr ta'minoti kabeli (yoki ajraladigan elektr ta'minoti kabeli) ta'minlangan.
37 Uzun ajraladigan quvvat ta'minoti kabellari yoki uzaytirgichlar mavjud va foydalanishda ehtiyotkorlikka amal qilinsa ishlatilishi mumkin.
38 Agar uzunroq ajraladigan quvvat ta'minoti kabeli yoki uzaytirgich kabeli ishlatilsa:
1) Kabelning elektr ko'rsatkichlari jihoznikidan kam bo'lmasligi kerak;
2) Kabel shunday joylashtirilishi kerakki, u stol ustidan osilib turib, bolalar tortishi yoki tasodifan qoqilib ketishi mumkin bo'lgan joyda bo'lmasin;

⚠ Eslatma

1 DIQQAT: Issiq yuzaga tegmang. Quyidagi belgi qo'yilgan buyumlar yuqori haroratga qadar qizib ketishi mumkin va ehtiyotkorlik bilan ishlatilishi kerak.



2 Bu belgi ushbu mahsulot boshqa maishiy chiqindilar bilan birga chiqitga chiqarilmasligi kerakligini ko'rsatadi. Chiqindilarni nazoratsiz tashlashdan atrof-muhitga yoki inson salomatligiga yetkazilishi mumkin bo'lgan zararning oldini olish uchun moddiy resurslardan barqaror qayta foydalanishga ko'maklashish maqsadida ularni qayta ishlashga mas'uliyat bilan munosabatda bo'ling. Foydalanilgan qurilmangizni foydalanilgan qurilmangizni maxsus yig'ish va qayta ishlash tizimlariga topshiring foydalaning yoki mahsulot xarid qilingan chakana sotuvchiga murojaat qiling. Ular mahsulotni ekologik xavfsiz qayta ishlash uchun qabul qilib oladi.



Bu ko'rsatmalarni saqlab qo'ying.

UZ

Mahsulot tarkibiy qismlari va nomlari

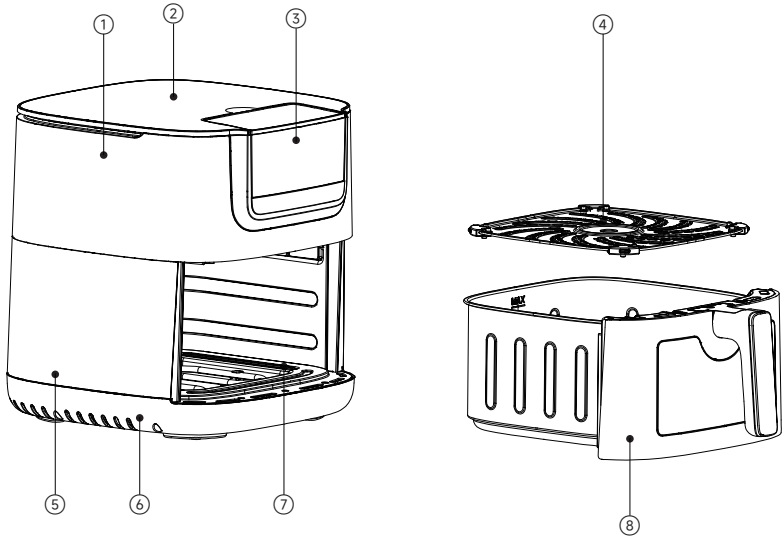

① Yuqori qopqoq ② Yuqori panel (boshqaruv paneli)
③ Suv baki ④ Qovurish patnisi ⑤ Yon panel ⑥ Asos
⑦ Pastki korpus ⑧ Savat to'plami ("basket unit.")

Mahsulot funksiyalari tavsifi

Funksiya tavsifi



Oziq-ovqatni joylashtirish: Aerogrilning tortmasini ehtiyotkorlik bilan tortib oling, qovurish savatini to'g'ri joylashtiring, so'ngra marinadlangan ovqatni savatga soling. Tortmani to'liq yopilgan holatga qaytaring.

Eslatma: Aerogril savatiga yog' yoki suyuqlik quymang. Mahsulotni barqaror va issiqlikka chidamli yuzaga qo'ying.

Mahsulot funksiyalari tavsifi

Belgi tavsifi

Raq.	Nomi	Belgilar ma'nosi	Funksiya
		Indikator belgilari	
1	Harorat belgisi		Haroratni ko'rsatadi
2	Vaqt belgisi		Davomiylikni ko'rsatadi
3	Suv yetishmasligi belgisi		Suv baki bo'sh bo'lganda ogohlantiradi
		Indikator belgilari	
1	Quvvat tugmasi		Yoqish/o'chirish uchun 3 soniya bosib turing
2	Boshlash/To'xtatish tugmasi		Pishirish rejimini boshlash/to'xtatish
3	Harorat +/− tugmasi		Harorat sozlamasini o'zgartirish/tekshirish (10 soniya kutish)
4	Vaqt +/− tugmasi		
5	Pech chirog'i tugmasi		Pech chirog'ini yoqadi/o'chiradi
6	Purkash tugmasi		Purkash funksiyasini faollashtiradi

Indikator belgilari

1	Aerogril		Oziq-ovqatlarni isitish uchun yuqori tezlikda issiq havo aylanishidan foydalanadi, chuqur qovurilganga o'xshash qarsildoq tuzilish hosil qiladi. Kartoshka, tovuq qanotlari va pishloq tayoqchalari uchun eng muvofiq.
2	Bug'da qovurish		Oziq-ovqatning qurib qolishiga yo'l qo'ymaslik uchun bug' va havoda qovurishni birlashtiradi, sirtini qarsildoq, ichini yumshoq qiladi. Tovuq ko'kraklari, baliq filesi va namlikni saqlab turishi kerak bo'lgan boshqa taomlar uchun muvofiq.
3	Grill		Ochiq havoda olovda pishirishga o'xshaydi. Steyk, grilda pishirilgan qanotlar, kolbasa va pishirish uchun yuqori haroratni talab qiladigan boshqa ovqatlar uchun eng muvofiq.
4	Pishirish		Barqaror va baravar isitish muhitini ta'minlaydi. Tortlar, non, pechenye va boshqa shirinliklar uchun ideal.
5	Tost		Non mahsulotlari uchun maxsus ishlab chiqilgan bo'lib, sirt qizarishi va qarsildoqligiga erishish uchun tez va baravar isitishni ta'minlaydi.
6	Isitish		Qolgan ovqatni tez isitadi.
7	Tovuq		Tovuq qanotlari, oyoqchalari, ko'kraklari va boshqa kesilgan tovuq bo'laklarini tayyorlash uchun ideal.
8	Steyk		Steyk, to'qmoqlangan cho'chqa go'shti, to'qmoqlangan qo'y go'shti va boshqa yirik go'sht bo'laklari uchun muvofiq.
9	Losos		Baliq filesi va boshqa dengiz mahsulotlari uchun mo'ljallangan.
10	Kartoshka fri		Kartoshka fri va barcha turdagi muzlatilgan qovurilgan gazaklar uchun juda yaxshi.

Indikator belgilari			
11	Sabzavotlar		Yangi yoki muzlatilgan sabzavotlarni qovurish uchun
12	Olma		Olma kabi mevalarni past haroratda quritish uchun. Go'shtning suvsizlanishiga yordam beradi.

Eslatma:

1 Menyu tartibi tasdiqlashga bog'liq.

2 Harorat/vaqtni almashtirish va tekshirish funksiyasi: pishirish paytida raqamli displey odatda teskari sanoqni ko'rsatadi. Harorat +/- tugmasi bosilganda, displey joriy harorat sozlamasini ko'rsatadi. Foydalanuvchi haroratni o'zgartirishi mumkin. Agar 10 soniya ichida hech qanday amal bajarilmasa, displey teskari sanoq rejimiga qaytadi.

Birinchi marta foydalanish

1 Barcha qadoqlash materiallarini olib tashlang;

2 Qovurish savatini va frityurni issiq suv, suyuq yuvish vositasi va abraziv bo'lmagan gubka bilan tozalang;

3 Mahsulotning ichki va tashqi qismini toza mato bilan arting. Bu mahsulot issiq havo yordamida ovqat pishiradi va yog' talab qilmaydi;

4 Birinchi marta foydalanishda frityurga hech qanday ovqat solmang. Aerogrilda qovurish funksiyasini 15 daqiqaga ishga tushiring. Yengil hid yoki tutun paydo bo'lishi mumkin - bu normal holat va nosozlik emas;

5 Mahsulotdan yaxshi shamollatiladigan joyda foydalaning;

Mahsulotdan foydalanish bo‘yicha ko‘rsatmalar

Asosiy foydalanish ko‘rsatmalari

1 **Yoqilgan displey**: Yoqilgan displey: Qurilma ulanganida displey va tugmalar 1 soniya davomida signal bilan yonadi, so‘ng kutish rejimiga o‘tadi.

2 **Funksiyani tanlash**: Kutish rejimida yoqish uchun quvvat tugmasini [ ] bosing. Mahsulot barcha tugmalar yoniq holatga o‘tadi (faqat qo‘lda faollashtirishni qo‘llab-quvvatlaydigan funksiyalar uchun yonadigan purkash tugmasidan tashqari). Agar 10 daqiqa harakatsiz tursa, kutish rejimiga qaytadi.

3 **Harorat/vaqt sozlamalari**: Funksiya tanlangandan so‘ng, vaqtni sozlash tugmasi [ ] (yoki haroratni sozlash tugmasi [ ])3 bosiladi. Tegishli qiymat miltillaydi. O‘zgartirish uchun bosing. Tasdiqlash uchun Boshlash tugmasini bosing yoki boshqa sozlash tugmasini bosib avvalgi sozlamani o‘zgartiring va tasdiqlang.

4 **Boshlash/To‘xtatish**: Sozlangandan so‘ng, boshlash uchun Boshlash/To‘xtatish tugmasini [ ] bosing. To‘xtatish uchun yana bosing. To‘xtatish paytida funksiyalarni qayta tanlashingiz mumkin. Ishlash jarayonida harorat va vaqtni o‘zgartirish mumkin. Funksiya ishlayotganida boshqa funksional tugmalar faolsizlantiriladi.

5 **Tugatish/O‘chirish**: Pishirish tugagach, qurilma avtomatik ravishda kutish rejimiga o‘tadi.

Mahsulotdan foydalanish bo‘yicha ko‘rsatmalar

Funksiya tavsifi

Raq.	Rejim nomi	Har (°C)		Vaqt (min)		Bug‘ yordami
		Sozlash diapazoni	Sozlash qadamlar	Sozlash diapazoni	Sozlash qadamlari	
1	Aerogril	150-200	±5	1-60	±1/±5	Purkash funksiyasini faollashtirish uchun sensor tugmasini bosing.
2	Bug‘da qovurish	150-200	±5	1-60	±1/±5	Ha
3	Grill	180-200	±5	1-20	±1	
4	Pishirish	120-180	±5	1-60	±1/±5	Purkash funksiyasini faollashtirish uchun sensor tugmasini bosing.
5	Tost	/	/	5-10	±1	
6	Isitish	150-200	±5	1-60	±1/±5	Purkash funksiyasini faollashtirish uchun sensor tugmasini bosing.
7	Tovuq	/	/	15-60	±1/±5	Ha
8	Steyk	180-200	±5	5-15	±1	
9	Losos	180-200	±5	8-15	±1	Ha
10	Kartoshka fri	180-200	±5	15-25	±1	
11	Sabzavotlar	160-200	±5	5-10	±1	Ha
12	Olma	50-65	±5	30-480	±15	

Tozalash va texnik xizmat

Mahsulotni har safar ishlatgandan keyin tozalang.

Qismlar/ aksessuarla	Tozalash usuli	Idish yuvish mashinasida yuvish mumkinmi
Asosiy blok	Asosiy blok va boshqaruv panelini nam mato bilan arting. Eslatma: Asosiy blokni suvga yoki boshqa suyuqlikka botirmang. Asosiy blokni idish yuvish mashinasida yuvmang.	Yo'q
Pishirish patnisi	Idish yuvish mashinasida yoki qo'lda suv bilan yuvish mumkin; Qo'lda yuvganda, barcha qismlarni sochiq bilan yaxshilab quriting yoki havoda quriting.	Ha
Qovurish savati	Idish yuvish mashinasida yoki qo'lda suv bilan yuvish mumkin; Qo'lda yuvganda, barcha qismlarni sochiq bilan yaxshilab quriting yoki havoda quriting; Mahsulotning xizmat muddatini uzaytirish uchun qo'lda yuvish tavsiya etiladi.	Ha

Eslatma:

1 Tozalashdan oldin, qurilmani elektr tarmog'idan uzing va soviting. Mahsulotning tashqi va ichki kamera devorlarini nam mato bilan arting.

2 Savat va patnisni yumshoq gubka, issiq suv va yuvish vositasi bilan yuving. Yog' qoldiqlarini olib tashlang.

Nosozliklarni bartaraf etish

Agar nosozlik yuzaga kelsa, quyidagi jadvalga qarang.

Muammo	Mumkin bo‘lgan sabablar	Yechimlar
Mahsulot ishlamayapti	Quvvat vilkasi ulanmagan Quvvat vilkasini rozetkaga ulang Mahsulot kutish rejimida	Quvvat tugmasini bosing Aerogril tortmasi to‘liq kiritilmagan Tortmani qurilmaga to‘liq kiriting
Ovqat to‘liq pishmagan	Ovqat bo‘laklari juda qalin yoki katta Pishirish rejimida juda past harorat o‘rnatilgan Pishirish vaqti juda qisqa	Katta bo‘laklarni kichikroq yoki yupqaroq qilib kesing Boshqaruv paneli yordamida haroratnioshiring Pishirish vaqtini uzaytiring
Taom notekis qovurilgan	Ba’zi taomlar pishirish jarayonida aylantirishni talab qiladi	Pishirish paytida ustki qismini yoki ustma-ust joylashgan narsalarni aylantiring
Kameradagi oq tutun	① Siz yog‘li masalliqlarni pishiryapsiz ② Kamerada oldingi foydalanishdan qolgan yog‘ qoldig‘i qolgan	① Yog‘li taomlarni pishirishda kameraga ko‘p miqdorda yog‘ tomishi mumkin. Yuqori harorat ta’sirida moy oq tutun hosil qiladi va kamera harorati ko‘tarilishi mumkin. Bu yakuniy natijaga ta’sir qilmaydi; ② Oq tutun kameradagi qoldiq yog‘ tufayli hosil bo‘ladi. Har safar ishlatilgandan keyin yaxshilab tozalang
E1	Harorat sensori zanjiri uzilgan	Iltimos, ta’mirlash uchun mamlakatingizdagi mijozlarga xizmat ko‘rsatish markazi bilan bog‘laning yoki mahalliy dilerga murojaat qiling.
E2	Harorat sensori zanjirida qisqa tutashuv	
E3	Kamera harorati sensori 230 °C dan oshadi	
E4	Harorat 90 °C dan past bo‘lganda va kamera 5 daqiqa ishlagandan keyin 35 °C dan past bo‘lganda	

Kafolat va servis

Yurisdiksiyangizdagi iste'molchilar huquqlarini himoya qilish qonunlariga muvofiq, bu mahsulot istisno qilinmaydigan qonuniy kafolatlarga ega. Yirik nosozlik yuz bergan taqdirda, siz almashtirish yoki pulni qaytarish, shuningdek, boshqa oqilona kutilgan yo'qotishlar yoki zararlarni qoplashni talab qilish huquqiga egasiz. Asosiy bo'lmagan nuqsonlar uchun ham ta'mirlash yoki almashtirishni so'rashingiz mumkin.
Bu kafolat iste'molchilar huquqlarini himoya qilish bo'yicha majburiy mahalliy qonunlarga muvofiq boshqa huquqlaringizga ta'sir qilmaydi; agar bunday qonunlar uzoqroq kafolat muddatini talab qilsa, qonuniy qoidalar amal qiladi.
Kafolat quyidagi holatlarni qamrab olmaydi:

1. Mahsulot, shaxsiy yoki uy-ro'zg'or foydalanish uchun mo'ljallangan, lekin tijorat yoki boshqa maqsadlarda ishlatilgan.
2. Foydalanuvchi qo'llanmasida ko'rsatilgan ko'rsatmalarga zid bo'lgan har qanday amaliyot yoki o'rnatish.
3. Ruxsatsiz ta'mirlash yoki original bo'lmagan qismlar yoki aksessuarlarni ishlatish natijasida yuzaga kelgan shikastlanishlar.
4. Kuchli mexanik ta'sir, kimyoviy ta'sir, elektromagnit shovqin, ekstremal haroratlar (yuqori yoki past), korroziya, oksidlanish, begona jismlar, modda, boshqa suyuqliklar, hasharotlar yoki hayvonlarning kirib kelishi natijasida yuzaga keladigan shikastlanish.
5. Foydalanish davomida tabiiy eskirish natijasida yuzaga kelgan nuqsonlar yoki uzoq muddatli foydalanish tufayli texnik ko'rsatkichlar yoki tashqi ko'rinishning yomonlashuvi.
6. Kafolat faqat quyidagi ma'lumotlar aniq taqdim etilganda amal qiladi: model raqami, mahsulot seriya raqami va zavod taxtachasi.

Qo'shimcha ma'lumot va sotuvdan keyingi xizmatlar uchun biz bilan bog'laning

https://global.dreametech.com

Mahsulot kafolati kartasi

Mijoz ismi	Pochta manzili	Bog'lanish uchun telefon raqami
Mahsulot nomi va modeli (raqami)	**Mahsulot seriya raqami**	**Mahsulot sotib olingan sana**

Texnik xizmat ko'rsatish

	Nosozliklar va ehtiyot qismlari tavsifi	Texnik xizmat ko'rsatish sanasi	Servis va Texnik xizmat ko'rsatish markazi
1			
2			

The word "dreame" is the abbreviation of Dreame Technology Co., Ltd. and its subsidiaries in China. It is the transliteration of the company's Chinese name " 追觅 ",
which means striving for excellence in every endeavor and reflects the company's vision of continuous pursuit, exploration and search in technology.

Scan the QR code
for more benefits

Отсканируйте QR-код, чтобы
получить дополнительные преимущества.

Scan the QR code to get the
recipes from the official website.

Отсканируйте QR-код, чтобы получить
доступ к рецептам с официального сайта.

Scan the QR code to
get the recipes from the APP.

Отсканируйте QR-код, чтобы
получить рецепты из приложения.

Scan the code to access
the product usage tutorial

Отсканируйте код, чтобы получить доступ
к инструкции по использованию продукта.

For more support, contact us via https://global.dreametech.com
Manufactured by: Huiyun Technology (Suzhou) Co., Ltd.
Made in China
RU-A08

22
PAP