COSORI®

Инструкция по эксплуатации

Аэрогриль Cosori Air Fryer Dual Basket 8.5 л

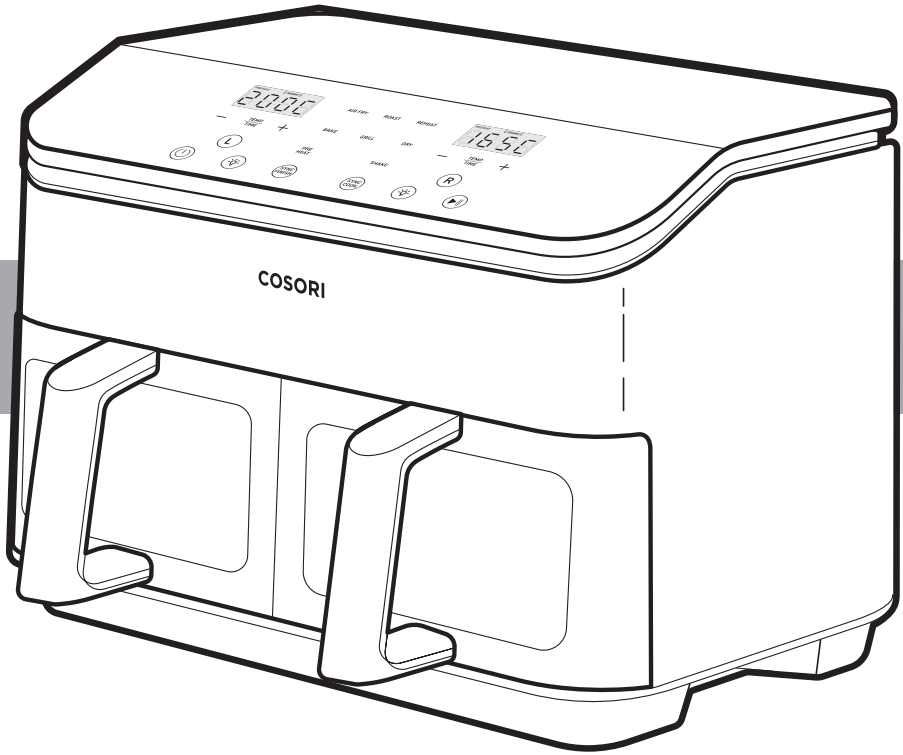

Книгу рецептов
Вы можете найти
по QR-коду
на сайте www.cosori.ru

Содержание

Комплектация	**2**
Технические характеристики	**2**
Важные меры безопасности	**3**
Устройство Вашего аэрогриля	**5**
Перед первым использованием	**7**
Использование Вашего аэрогриля	**9**
Уход и техническое обслуживание	**15**
Аксессуары	**15**
Устранение неисправностей	**16**
Информация о гарантии	**17**
Служба клиентской поддержки	**18**

Комплектация

1 x Аэрогриль Dual Basket 8,5 л
2 x Сетчатый противень
1 x Инструкция по эксплуатации
1 x Подставка для выпечки
1 x Подставка для шампуров
5 x Шампур

Технические характеристики

Модель	CAF-R901-AEU
Источник питания	220-240 В, 50 Гц
Номинальная мощность	1750 Вт
Емкость	8,5 л (на 3–5 человек)
Диапазон температур	35°–230°C
Время приготовления	1 минута – 48 часов
Габариты (включая ручку)	44,0 × 39,1 × 30,3 см
Вес	9 кг

ПРОЧИТАЙТЕ И СОХРАНИТЕ ЭТУ ИНСТРУКЦИЮ

ВАЖНЫЕ МЕРЫ БЕЗОПАСНОСТИ

Используя Ваш аэрогриль, соблюдайте основные меры предосторожности. Внимательно прочитайте всю инструкцию.

Ключевые моменты безопасности

- **Не прикасайтесь** к горячим поверхностям. Используйте ручку.
- **Не загораживайте** вентиляционные отверстия. Через отверстия выходит горячий пар. Держите руки и лицо вдали от отверстий.

ВНИМАНИЕ: При переворачивании корзины сетчатый противень может выпасть.

Примечание:
- *Плотно вставьте сетчатый противень в корзину, чтобы снизить вероятность его выпадения.*
- *Всегда используйте кулинарные щипцы для безопасного извлечения горячих продуктов.*

Общие правила безопасности

- Во избежание поражения электрическим током, **не погружайте** шнур питания, штепсельную вилку и корпус аэрогриля в воду или другие жидкости.
- Внимательно следите за детьми, когда они находятся рядом с Вашим аэрогрилем.
- Отключайте аэрогриль от электросети, если не используете или хотите очистить прибор. Прежде чем включать прибор или снимать с него детали, дайте всем деталям остыть.
- **Не используйте** аэрогриль, если он поврежден, не работает или поврежден его шнур питания, либо штепсельная вилка. Свяжитесь со **Службой клиентской поддержки** (см. стр. 18).
- Использование деталей и аксессуаров, сделанных не производителем, может нанести ущерб Вашему здоровью.
- **Не используйте** аэрогриль на открытом воздухе.
- **Не ставьте** аэрогриль или какие-либо его части на плиту, рядом с газовыми или электрическими горелками, а также в разогретую духовку.
- Будьте предельно осторожны, когда перемещаете аэрогриль (и когда вынимаете из него корзину), если внутри находится раскаленное масло или другие горячие жидкости.
- Вынимая сетчатый противень из корзины, **всегда** кладите его на жаропрочную поверхность.
- **Не чистите** аэрогриль металлическими губками. От губки могут отделиться металлические фрагменты, которые при контакте с электрическими деталями создадут опасность поражения электрическим током.
- **Не ставьте** ничего на поверхность аэрогриля.
- **Не храните** ничего внутри аэрогриля.
- **Используйте** Ваш аэрогриль только в соответствии с данной инструкцией.
- Дети старше 8 лет и лица с ограниченными возможностями здоровья/сенсорной моторики и/или ограниченными умственными способностями, а также лица с недостаточным опытом и знаниями могут пользоваться аэрогрилем только под присмотром или после получения инструкций о безопасном использовании прибора и потенциальных опасностях.
- Не разрешайте детям осуществлять очистку и уход за прибором, если они не достигли возраста 8 лет и не находятся под присмотром взрослых.
- Детям необходимо объяснить, что аэрогриль — это не игрушка.
- Данный аэрогриль нельзя подключать к внешнему таймеру или автономным системам дистанционного управления.
- Не для коммерческого использования. Только для использования в обычных бытовых условиях.

Во время готовки

- Аэрогриль работает **только** за счет циркуляции горячего воздуха. **Никогда** не заполняйте корзину маслом или жиром.
- **Никогда** не используйте аэрогриль без вставленной внутрь корзины.
- **Не кладите** в аэрогриль негабаритные продукты и металлические детали.
- **Не перегружайте** корзину аэрогриля. Ингредиенты, превышающие допустимый уровень, могут затронуть нагревательную спираль и стать причиной возгорания.
- **Не используйте** для приготовления пищи масло в спрее с пропеллентами. Пропелленты могут повредить покрытие корзины аэрогриля.
- **Не трогайте** детали (включая сетчатый противень) во время или сразу после готовки.
- **Не кладите** в аэрогриль бумагу, картон, не термостойкий пластик или другие подобные материалы.
- **Никогда** не кладите в аэрогриль пергаментную бумагу или бумагу для выпечки без еды на ней. При циркуляции воздуха бумага может подняться и затронуть нагревательную спираль.

- **Никогда** не кладите в аэрогриль легкие продукты, например, кукурузные хлопья, и будьте внимательны с маленькими кусочками пищи. Циркуляция воздуха может привести к тому, что легкие продукты или маленькие кусочки пищи поднимутся и коснутся нагревательных спиралей.
- **Всегда** используйте термостойкие контейнеры. Будьте предельно осторожны при использовании контейнеров не из металла или стекла.
- Держите аэрогриль вдали от легковоспламеняющихся материалов (занавесок, скатертей и т.д.). Используйте аэрогриль на горизонтальной, устойчивой, жаропрочной поверхности вдали от источников тепла и жидкостей.
- Если Вы заметили, что из аэрогриля идет темный дым, немедленно отключите прибор от сети. Появление белого дыма нормально (его вызывает нагревание жира или разбрызгивание еды), но темный дым свидетельствует о подгорании еды или проблемах с электропроводкой. Дождитесь, пока из прибора не перестанет идти дым, и только потом извлекайте корзину. Если причиной была не подгоревшая еда, свяжитесь со **Службой клиентской поддержки** (см. стр. 18).
- Не оставляйте работающий прибор без присмотра.
- Чтобы выключить аэрогриль, нажмите «Вкл./Выкл.» один раз. Аэрогриль издаст звуковой сигнал, кнопка «Вкл./Выкл.» сменит цвет на оранжевый, остальные кнопки погаснут.
- Чтобы отключить аэрогриль, возьмитесь за вилку и потяните ее на себя. Никогда не тяните за шнур питания.

Штепсельная вилка и шнур

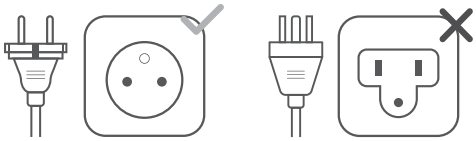

- Не допускайте, чтобы шнур питания (или любой удлинитель) свисал с края стола или столешницы, либо соприкасался с горячими поверхностями.
- Если шнур питания поврежден, во избежание опасности он должен быть заменен производителем, его сервисным агентом или специалистами с аналогичной квалификацией.

Примечание: *У этого аэрогриля — короткий шнур питания. Это сделано специально, чтобы снизить риск того, что кто-нибудь запутается или споткнется. Используйте удлинители с осторожностью. Маркированный электрический номинал удлинителя должен быть таким же, как и номинал аэрогриля.*

Удлинители

- Для подключения аэрогриля можно использовать удлинители, но следует соблюдать осторожность при их применении. Если используете удлинитель:
- Обозначенный электрический номинал удлинителя должен быть не меньше номинала аэрогриля.
- Шнур должен быть расположен так, чтобы он не был натянут за столешницей или столом, где за него могут потянуть дети или нечаянно споткнуться.
- Если шнур питания поврежден, он должен быть заменен производителем или квалифицированным специалистом во избежание риска короткого замыкания или возгорания. Пожалуйста, свяжитесь со **Службой клиентской поддержки** (см. стр. 18).
- Храните прибор и шнур в месте, недоступном для детей младше 8 лет.

Электромагнитные поля (ЭМП)

Аэрогриль Cosori соответствует всем применимым стандартам по воздействию электромагнитных полей (ЭМП). При надлежащей эксплуатации и соблюдении данной инструкции прибор безопасен для использования, что подтверждается имеющимися на сегодня научными данными.

Примечание: *Детали, помеченные этим символом, могут разогреваться до высокой температуры. Будьте аккуратны при их использовании.*



ОСТОРОЖНО: Горячая поверхность.

СОХРАНИТЕ ЭТУ ИНСТРУКЦИЮ



Этот символ означает, что продукт не может быть утилизирован вместе с бытовыми отходами и должен быть передан в соответствующий пункт приема вторсырья. Правильная утилизация и переработка отходов помогают сохранить природные ресурсы, здоровье человека и окружающую среду. Для получения более подробной информации об утилизации и переработке данного продукта свяжитесь с муниципальными службами, пунктом приема вторсырья или магазином, где Вы совершили покупку.

Этот продукт соответствует предписаниям директивы Европейского Союза, ограничивающей содержание вредных веществ (RoHS).

Этот продукт соответствует Директиве Европейского Парламента и Совета ЕС 2011/65/ЕС (включая поправки к ней) об ограничении использования определенных опасных веществ в электрическом и электронном оборудовании.

УСТРОЙСТВО ВАШЕГО АЭРОГРИЛЯ

В аэрогриле COSORI используется технология быстрой циркуляции воздуха на 360° для приготовления пищи практически без масла, что позволяет быстро приготовить хрустящие и вкусные блюда, используя до 85% меньше масла*, чем обычные фритюрницы. Удобное управление в одно касание, корзина с антипригарным покрытием и интуитивно понятный дизайн – аэрогриль COSORI Dual Basket станет звездой Вашей кухни.

Примечание:

- *Не пытайтесь открыть верхнюю часть аэрогриля. Это не крышка.*
- *Корзина и сетчатый противень сделаны из алюминия с антипригарным покрытием.*

Схема аэрогриля

1. Воздухозаборник
2. Вентиляционные отверстия
3. Ручки корпуса
4. Шнур питания
5. Вентиляционные отверстия
6. Панель управления
7. Сетчатый противень
8. Корзина
9. Окно корзины
10. Ручка корзины
11. Подставка для выпечки
12. Подставка для шампуров
13. Шампуры

Задняя сторона ***Передняя сторона***

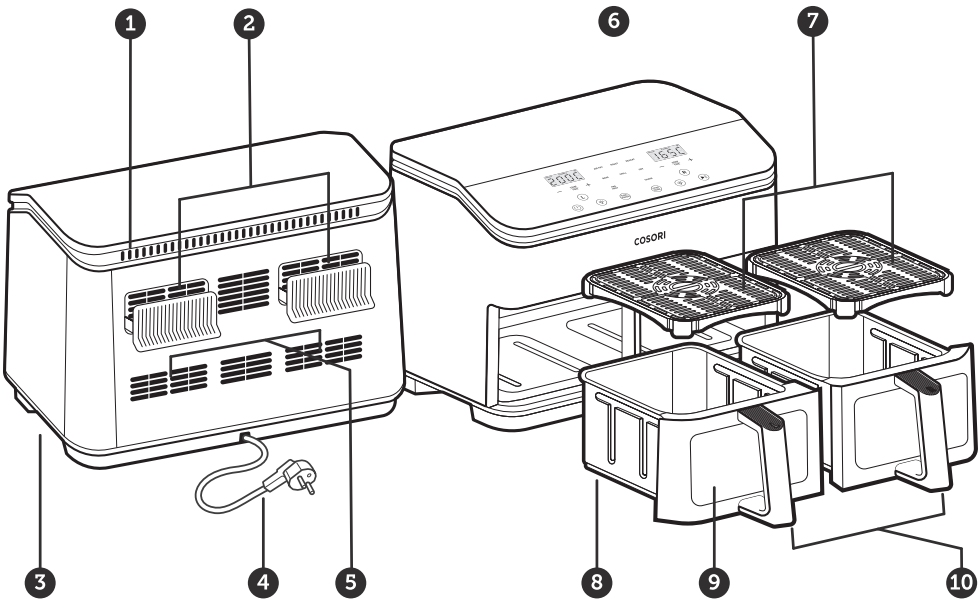

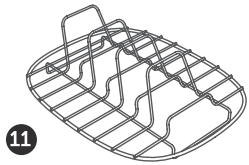

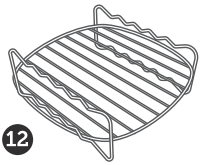

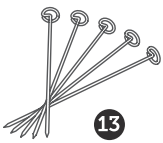

Схема дисплея

Примечание:

- *Когда вы нажимаете на кнопку, чтобы использовать программу приготовления, она становится оранжевой, чтобы показать, что активна. При повторном нажатии программа будет отменена, и вы вернетесь к ручной настройке параметров приготовления.*
- *Чтобы сохранить или сбросить программу приготовления, см. раздел* ***Программы приготовления*** *(стр. 10).*

Панель управления

A.Вкл./Выкл.
B. Элементы управления левой корзиной
C. Управление обеими корзинами
D. Элементы управления правой корзиной
E. Старт/Пауза

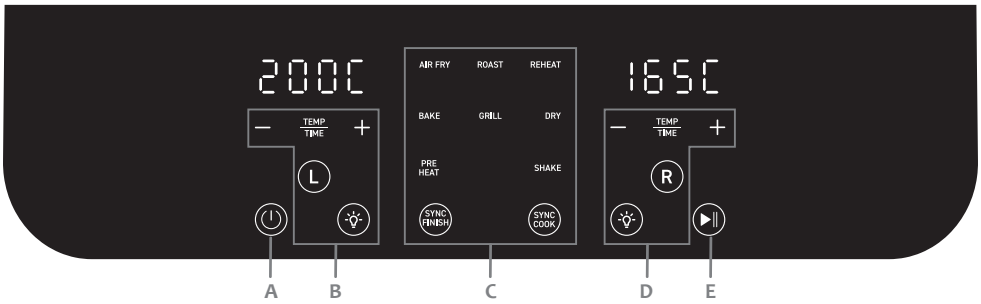

F. Уменьшить температуру или время приготовления
G. Переключение между управлением временем и температурой
H. Увеличить температуру или время приготовления
I. Предустановленные программы
J. Выберите левую корзину: нажмите и удерживайте, чтобы отменить выбор корзины
K. Вкл./Выкл. подсветку
L. Вкл./Выкл. предварительный разогрев: нажмите при использовании программы приготовления или настройке параметров вручную
M. Синхронизация окончания приготовления (см. стр. 13)
N. Синхронизация приготовления (см. стр. 12)
O. Напоминание о встряхивании Вкл./Выкл.
P. Выберите правую корзину: Нажмите и удерживайте, чтобы отменить выбор корзины

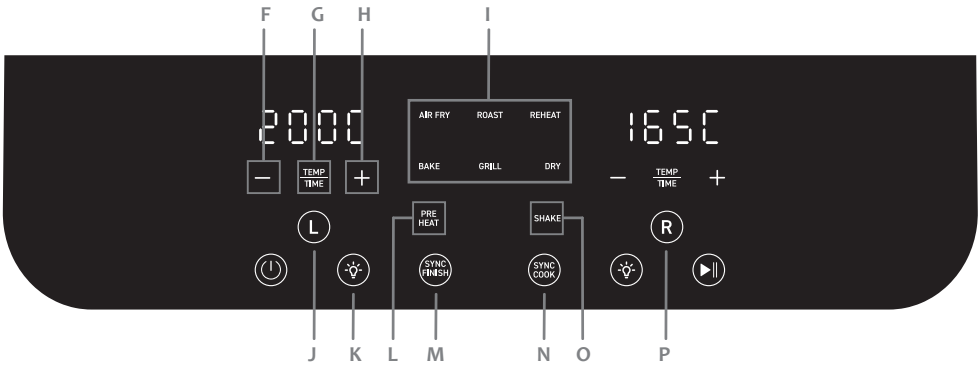

Дисплей

Q. Температура

R. Время



Сообщения на дисплее

a. Приготовление окончено.
b. Напоминание о необходимости встряхнуть или перевернуть блюдо.
c. Предварительный разогрев завершен. Добавьте продукты в корзину. Приготовление начнется, когда корзина будет установлена на место.
d. Установите корзину на место.
e. В режиме синхронизации эта корзина не начнет готовить, пока время приготовления не будет синхронизировано с другой корзиной.

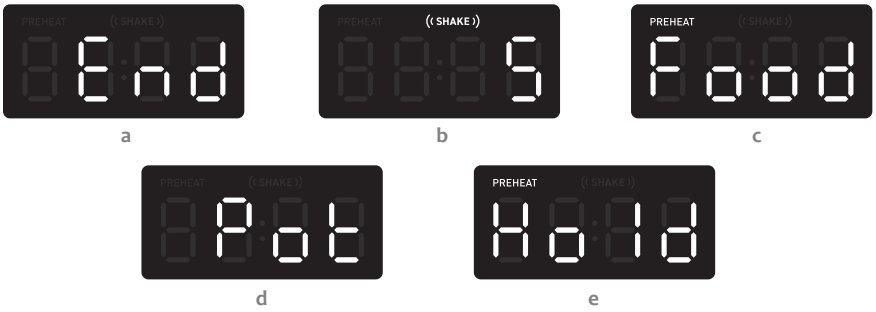

a b c d e

ПЕРЕД ПЕРВЫМ ИСПОЛЬЗОВАНИЕМ

Подготовка прибора к работе

1. Удалите с аэрогриля все упаковочные материалы, включая все временные наклейки и защитную пленку, которой обмотан шнур питания.
2. Поставьте аэрогриль на устойчивую горизонтальную жаропрочную поверхность. Держите прибор на расстоянии от объектов, которые может повредить пар (таких как стены или шкафы для посуды).

Примечание: *Оставьте 13 см свободного пространства позади и над аэрогрилем. [Рис. 3] Оставьте достаточно места, чтобы извлечь корзину.*

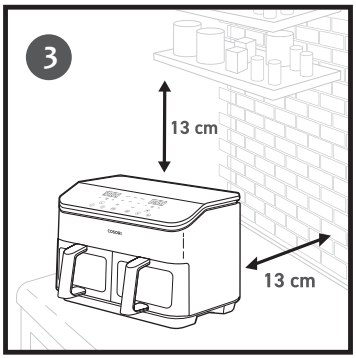

Рис. 3

3. Тщательно промойте корзину и сетчатый противень в посудомоечной машине или вручную, используя неабразивную губку.

Примечание: *После мытья на стекле корзины могут остаться пятна от воды. Это нормально. Запустите аэрогриль на 15 минут, чтобы полностью высушить корзину.*

4. Протрите аэрогриль внутри и снаружи слегка увлажненной тканью. Затем вытрите все поверхности сухим бумажным полотенцем.
5. Вставьте сетчатые противни обратно в корзины. Вставьте корзины в аэрогриль [Рис. 4].

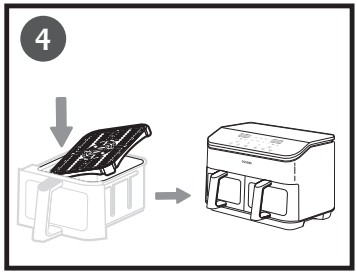

Рис. 4

Пробный запуск

Пробный запуск поможет Вам ознакомиться с Вашим аэрогрилем, убедиться, что он работает правильно, и одновременно очистить его от возможных загрязнений.

1. Убедитесь, что корзины аэрогриля пусты, и подключите аэрогриль к электросети.
2. Нажмите «Вкл./Выкл». На дисплее отобразится температура «200°C» и время «15 MIN».
3. Нажмите «SHAKE», чтобы отключить напоминание о встряхивании, и нажмите «PREHEAT», чтобы отменить предварительный разогрев. Нажмите «Temp/Time» и используйте + и - для установки температуры в 205°C и времени 5 минут.
4. Нажмите «Sinc Cook» для синхронизации настроек с левой на правую корзину.
5. Нажмите кнопку «Старт/Пауза», чтобы запустить программу. По окончании пробного запуска аэрогриль издаст звуковой сигнал.
6. Вытащите корзины и дайте им остыть в течение 5 минут. Затем поместите пустые корзины обратно в аэрогриль.
7. Повторите шаги 2-5, чтобы тщательно проверить аэрогриль.
8. Вытащите корзины. На этот раз дайте им полностью остыть в течение 10-30 минут.

Примечание:

- *При запуске нового аэрогриля может присутствовать запах пластика. Это нормальное явление. Если запах пластика не уменьшается после пробного запуска, обратитесь в* ***Службу клиентской поддержки*** *(см. стр. 18).*
- *Будьте осторожны, когда наклоняете корзину после готовки. Горячий сетчатый противень может выпасть и стать причиной возгорания или ожога.*

ИСПОЛЬЗОВАНИЕ ВАШЕГО АЭРОГРИЛЯ

Примечание:
Не кладите на аэрогриль никаких предметов. Они могут мешать выходящим потокам горячего воздуха, что может ухудшить результат приготовления, а также повредить Ваш аэрогриль. [Рис. 5]

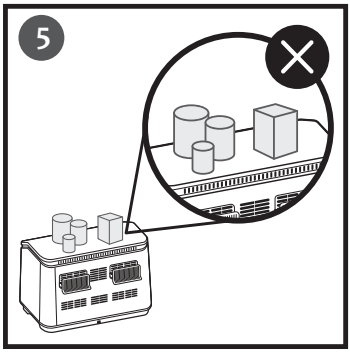

Рис. 5

Аэрогриль — это не фритюрница. Не наливайте в корзину масло, фритюр или любую другую жидкость.
Будьте осторожны, когда извлекаете корзину из аэрогриля. Горячий пар может Вас обжечь.

Программы приготовления

Предустановленные программы приготовления — самый простой способ использовать аэрогриль. Каждая программа имеет свою продолжительность и температуру для идеального приготовления определенных блюд (см. Таблица программ приготовления, стр.10).

- Вы можете настроить время, температуру, параметры предварительного разогрева и напоминания о встряхивании, если это не указано.
- Чтобы настроить программу:
  - Выберите программу и настройте время и температуру. По желанию включите/выключите напоминание о встряхивании, нажав «SHAKE», и включите/выключите предварительный нагрев, нажав «PREHEAT».

Примечание: *Чтобы быстро увеличить или уменьшить время или температуру, нажмите и удерживайте кнопки + или -.*

- Нажмите и удерживайте кнопку программы, пока аэрогриль не подаст один звуковой сигнал.
- Чтобы сбросить программу:
  - Нажмите и удерживайте кнопку программы в течение 3 секунд, пока не услышите звуковой сигнал.
- Чтобы сбросить все настройки:
  - Нажмите и удерживайте кнопки «L» и «R» в течение 3 секунд, пока аэрогриль не подаст один звуковой сигнал.

Таблица программ приготовления

Результаты могут отличаться. Рецепты и вдохновение для приготовления можно найти в книге рецептов (доступна на сайте Cosori.ru).

Примечание: *При следующем включении аэрогриль запомнит последние настройки функций приготовления.*

Программа	Температура по умолчанию	Время приготовления по умолчанию	Предварительный разогрев	Напоминание о встряхивании*
Air Fry (Аэрогриль)	200°C	15 минут	Да	Да
Roast (Прожаривание)	220°C	10 минут	Да	Да
Reheat (Повторный разогрев)	165°C	10 минут	Да	Да
Bake (Выпечка)	160°C	25 минут	Да	Нет
Grill (Гриль)**	230°C	5 минут	Да	Нет
Dehydrate, «DRY» (Сушка)	55°C	6 часов	Нет	Нет

*Смотрите раздел «Напоминание о встряхивании» (стр. 13)
**Гриль можно одновременно использовать только с одной корзиной.

Приготовление в одной корзине

При желании вы можете использовать аэрогриль только с левой или правой корзиной.

1. Поместите сетчатый противень в корзину аэрогриля. Так излишки масла будут стекать на дно корзины.

Примечание: *При приготовлении некоторых блюд, например, кексов и хлеба, сетчатый противень можно не использовать.*

2. Нажмите «Вкл./Выкл.». Левая корзина будет выбрана автоматически.
3. Выберите одну из предустановленных программ.

Примечание: *Для каждой предустановленной программы заданы время и температура, идеальные для приготовления определенного типа еды. Вы также можете установить пользовательское время и температуру без выбора программы.*

Чтобы использовать только правую корзину

a. Нажмите и удерживайте кнопку «L» в течение 3 секунд, чтобы отменить выбор левой корзины.
b. Нажмите «R», чтобы выбрать правую корзину.

4. По желанию измените заданное время и температуру, отмените предварительный разогрев, включите или выключите напоминание о встряхивании.
   a. Нажмите «Temp/Time», чтобы изменить температуру или время. Параметры температуры или времени будут мигать на дисплее.
   b. Нажмите кнопки + или -, чтобы изменить температуру или время.

Примечание:
● *Чтобы быстро увеличить или уменьшить время или температуру, нажмите и удерживайте кнопки + или -.*
● *Если не нажимать «Temp/Time», то при нажатии + или - будет температура меняться автоматически.*

   c. Нажмите «SHAKE», чтобы включить/выключить напоминание о встряхивании.
   d. Нажмите «PREHEAT», чтобы включить/выключить предварительный нагрев.

5. Нажмите «Старт/Пауза», чтобы начать приготовление.
6. По окончании процесса приготовления аэрогриль подаст 3 звуковых сигнала, на дисплее высветится «Add food». Добавьте продукты в корзину.

Приготовление в одной корзине (продолжение)

7. Если вы включили напоминание о встряхивании, оно сработает в середине времени приготовления. Аэрогриль подаст 5 звуковых сигналов и на дисплее начнет мигать «Shake».
   a) Вытащите корзину из аэрогриля, но будьте осторожны – горячий пар может Вас обжечь. Аэрогриль автоматически приостановит приготовление, а дисплей будет выключен до тех пор, пока корзина не будет вставлена обратно.
   b) Встряхните или переверните еду.
   c) Вставьте корзину обратно в аэрогриль.

Примечание: *См. раздел «Напоминание о встряхивании» (стр. 13).*

8. Во время приготовления нажмите «☼», чтобы включить подсветку и проверить состояние блюда через стеклянное окно. Подсветка автоматически выключится через 2 минуты.
9. По окончании приготовления аэрогриль подаст 3 звуковых сигнала. На дисплее появится надпись «End».
10. Вытащите корзину из аэрогриля, но будьте осторожны – горячий пар может Вас обжечь. Для извлечения продуктов из корзины используйте кулинарные щипцы или другие термостойкие аксессуары.

ВНИМАНИЕ: При переворачивании корзины сетчатый противень может выпасть.

   a) Убедитесь, что корзина стоит на ровной поверхности.
   b) Следите за тем, чтобы в корзине не скапливалось горячее масло или жир. Во избежание разбрызгивания сливайте масло перед возвращением корзины в аэрогриль. [Рис. 6]

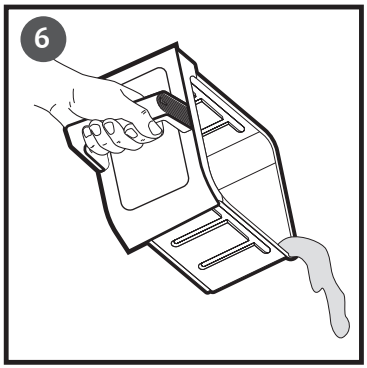

Рис. 6

11. Прежде чем мыть аэрогриль, дайте ему остыть.

Приготовление в двух корзинах

Используйте аэрогриль с двумя корзинами для одновременного приготовления разных блюд. Левая и правая корзины могут управляться независимо друг от друга.

1. Поместите сетчатые противни в корзины. Они позволяют излишкам масла стекать на дно корзины.

Примечание: *При приготовлении некоторых блюд, например, кексов и хлеба, сетчатый противень можно не использовать.*

2. Нажмите «Вкл./Выкл.». Левая корзина будет выбрана автоматически.
3. Выберите одну из предустановленных программ.

Примечание: *Для каждой предустановленной программы заданы время и температура, идеальные для приготовления определенного типа еды. Вы также можете установить пользовательское время и температуру без выбора программы.*

4. По желанию измените заданное время и температуру, отмените предварительный разогрев, включите или выключите напоминание о встряхивании.
   a. Нажмите «Temp/Time», чтобы изменить температуру или время. Параметры температуры или времени будут мигать на дисплее.
   b. Нажмите кнопки + или -, чтобы изменить температуру или время.

Примечание:
- *Чтобы быстро увеличить или уменьшить время или температуру, нажмите и удерживайте кнопки + или -.*
- *Если не нажимать «Temp/Time», то при нажатии + или - будет автоматически меняться температура.*

   c. Нажмите «SHAKE», чтобы включить/выключить напоминание о встряхивании.
   d. Нажмите «PREHEAT», чтобы включить/выключить предварительный разогрев.

5. Чтобы начать приготовление с левой корзины нажмите «Вкл./Выкл.».

Примечание: *При работе двух корзин одновременно, программу «Grill» можно использовать только с одной из них.*

Приготовление в двух корзинах (продолжение)

6. Нажмите «R», чтобы выбрать правую корзину. Выберите программу приготовления и настройте температуру, время, предварительный нагрев и напоминание о встряхивании.
7. Нажмите «Старт/Пауза», чтобы начать приготовление в обеих корзинах.

Примечание:
- *Чтобы приостановить приготовление, нажмите «L» или «R», чтобы выбрать корзину, затем нажмите «Старт/Пауза».*
- *Две корзины работают независимо друг от друга, поэтому функции предварительного разогрева, напоминания о встряхивании, параметры времени приготовления и т.д. могут отличаться в каждой из них.*

8. Если включена функция «Предварительный разогрев», по ее окончании аэрогриль подаст 3 звуковых сигнала, на дисплее высветится «Add food». Добавьте продукты в левую или правую корзину.
9. Если вы включили напоминание о встряхивании, оно сработает в середине времени приготовления. Аэрогриль подаст 5 звуковых сигналов и на дисплее начнет мигать «Shake».
   a) Вытащите корзину из аэрогриля, но будьте осторожны – горячий пар может Вас обжечь. Аэрогриль автоматически приостановит приготовление, а дисплей будет выключен до тех пор, пока корзина не будет вставлена обратно.
   b) Встряхните или переверните еду.
   c) Вставьте корзину обратно в аэрогриль.

Примечание: *См. раздел «Напоминание о встряхивании» (стр. 13).*

10. Во время приготовления нажмите «☼», чтобы включить подсветку и проверить состояние блюда через стеклянное окно. Индикатор автоматически выключится через 2 минуты.
11. По окончании приготовления аэрогриль подаст 3 звуковых сигнала. На дисплее появится надпись «End».
12. Вытащите корзину из аэрогриля, но будьте осторожны – горячий пар может Вас обжечь. Для извлечения продуктов из корзины используйте кулинарные щипцы или другие термостойкие аксессуары.

ВНИМАНИЕ: При переворачивании корзины сетчатый противень может выпасть.

   a) Убедитесь, что корзина стоит на ровной поверхности.
   b) Следите за тем, чтобы в корзине не скапливалось горячее масло или жир. Во избежание разбрызгивания сливайте масло перед возвращением корзины в аэрогриль. [Рис. 6]

13. Прежде чем мыть аэрогриль, дайте ему остыть.

Синхронизация приготовления

Функция синхронизации зеркально отражает настройки одной корзины на вторую, чтобы левая и правая корзины готовили с одинаковыми настройками времени, температуры, предварительного разогрева и напоминании о встряхивании. Это позволяет готовить большое количество блюд за один раз без лишней траты времени.

1. Нажмите «Вкл./Выкл.». Левая корзина будет выбрана автоматически.
2. Выберите одну из предустановленных программ (см. стр. 10).
3. По желанию измените заданные время и температуру, отмените предварительный разогрев, включите или выключите напоминание о встряхивании.
4. Нажмите «Sync Cook», чтобы скопировать настройки из одной корзины для другой. Вы можете установить настройки на левую или правую корзину, а затем они зеркально отразятся на другой корзине.
5. Нажмите «Старт/Пауза», чтобы начать приготовление.

Примечание:
- *Если одна или обе корзины находятся в процессе приготовления, функция синхронизации не будет работать.*
- *Регулировка настроек (времени, температуры, предварительного разогрева и т.д.) во время работы функции синхронизации приведет к ее отмене.*
- *Программу приготовления «Grill» нельзя использовать с функцией синхронизации.*

Синхронизация окончания приготовления

Функция синхронизации окончания приготовления («Sync Finish») синхронизирует настройки корзин для одновременного завершения приготовления.

1. Нажмите «Вкл./Выкл.». Левая корзина будет выбрана автоматически.
2. Выберите одну из предустановленных программ (см. стр. 10).
3. По желанию измените заданные время и температуру, отмените предварительный разогрев, включите или выключите напоминание о встряхивании.
4. Нажмите «R», чтобы выбрать правую корзину.
5. Нажмите «Sync Finish».
6. Нажмите «Старт/Пауза», чтобы начать приготовление. На дисплее корзины с меньшим временем приготовления появится надпись «Hold».
7. Когда оставшееся время приготовления на обеих корзинах совпадет, аэрогриль подаст звуковой сигнал и вторая корзина автоматически начнет готовить.
8. Обе корзины закончат приготовление одновременно.

Примечание:

- *Регулировка настроек (времени, температуры, предварительного разогрева и т.д.) во время работы функции синхронизации окончания приготовления приведет к ее отмене.*
- *При использовании функции предварительного разогрева функция синхронизации отключается.*

Напоминание о встряхивании

Как встряхивать

- Во время приготовления по необходимости выньте корзину из аэрогриля, встряхните, перемешайте или переверните блюдо.
  a) Чтобы встряхнуть продукты:
     - В целях безопасности держите ручку корзины чуть выше термостойкой поверхности. Встряхните корзину.

  b) Если корзина слишком тяжелая:
     1. Поместите корзину на жаропрочную поверхность.
     2. Осторожно встряхните корзину.

Примечание: *Не используйте этот метод, если есть риск разбрызгивания горячих жидкостей.*

  c) Если корзина слишком тяжелая и в ней нет жидкости:
     1. Поместите корзину на жаропрочную поверхность.
     2. Используйте щипцы для перемешивания или переворачивания пищи.

- Если вынуть корзину, аэрогриль автоматически приостановит приготовление. В целях безопасности дисплей будет выключен пока корзина не будет вставлена обратно в аэрогриль.
- Приготовление автоматически возобновится, когда корзина будет возвращена назад.
- Для встряхивания не вынимайте корзину дольше, чем на 30 секунд – аэрогриль может начать остывать.

Что встряхивать

- Стоит встряхивать небольшие по размеру продукты, уложенные друг на друга, например, картофель фри или наггетсы.
- Без встряхивания продукты могут недостаточно прожариться и не быть равномерно хрустящими.
- Крупные продукты, например стейки, стоит переворачивать, чтобы они равномерно прожарились.

Когда встряхивать

- Достаточно встряхнуть или перевернуть блюдо один раз на середине времени приготовления, но можно и чаще, по желанию.
- Напоминание о встряхивании сообщит Вам о необходимости перевернуть или встряхнуть блюдо. Нажмите «Shake», чтобы включить напоминание. В некоторых программах напоминание о встряхивании включается автоматически (см. Программы приготовления, стр. 10).

Напоминание о встряхивании

- Напоминание о встряхивании оповестит Вас 5 звуковыми сигналами, а на дисплее будет мигать «Shake».
- Если Вы не вынете корзину для встряхивания, напоминание повторится через 1 минуту, а на дисплее отобразится надпись «Shake».
- Напоминание о встряхивании исчезнет, как только вы извлечете корзину.

Советы по приготовлению

Перегрузка корзины

- Если Вы загрузите в корзину слишком большое количество ингредиентов, еда будет приготовлена неравномерно.
- Не перегружайте корзину. Большое количество пищи может коснуться нагревательных элементов и вызвать пожар.

Использование масла

- Добавление небольшого количества растительного масла сделает еду более сочной и хрустящей. Не добавляйте больше 30 мл (2 столовых ложек) масла.
- Масло в спрее идеально подходит для того, чтобы равномерно обработать им все ингредиенты.
- Не используйте масло в спрее с пропеллентами. Пропелленты могут повредить антипригарное покрытие корзины аэрогриля.

Советы и подсказки

- Вы можете использовать аэрогриль вместо духовки для приготовления любых замороженных блюд или продуктов.
- Чтобы приготовить пироги, пирожки или любую еду с начинкой либо со взбитым тестом, сначала поместите блюдо в термоустойчивый контейнер, а затем поставьте контейнер в корзину.
- При приготовлении жирной пищи жир будет скапливаться под сетчатым противнем. Чтобы избежать появления излишнего дыма при работе аэрогриля, выливайте скопившийся жир после завершения процесса приготовления.
- Ингредиенты в маринаде могут брызгаться и дымить. Прежде чем помещать такие продукты в аэрогриль, промокните их бумажным полотенцем.

Картофель фри

- Чтобы сделать картофель хрустящим, добавьте 8–15 мл (0,5–1 ст.л.) растительного масла.
- При использовании сырого картофеля перед жаркой поместите ломтики в воду на 15 минут, чтобы вышел крахмал. Промокните картофель полотенцем перед тем, как добавлять масло.
- Делайте ломтики мельче, чтобы они получились более хрустящими. Попробуйте нарезать картофель ломтиками размером примерно 0,5 на 7,5 см.

Примечание: *Еще больше советов и рецептов Вы найдете в приложении VeSync и на сайте Cosori.ru.*

Дополнительные функции

Контроль состояния приготовления

- Нажмите «💡», чтобы включить или выключить подсветку.
- Наблюдайте за готовящимся блюдом через окно корзины, не вынимая ее из аэрогриля.

Примечание:
- *Подсветка автоматически выключится через 2 минуты.*
- *Если во время приготовления Вы вынимаете корзину, затем вставляете обратно или нажимаете кнопку «Старт/Пауза», подсветка выключится через 30 секунд.*

Смена шкалы измерения температуры

- Нажмите и удерживайте кнопки изменения температуры в течение 3 секунд.
- Шкала измерения температуры сменится со шкалы Цельсия на шкалу Фаренгейта.
- Повторите действие, чтобы вернуть шкалу Цельсия.

Включение/выключение звука

- Нажмите и удерживайте кнопки «PREHEAT» и «SHAKE» одновременно в течение 3 секунд, пока аэрогриль не подаст 1 звуковой сигнал.
- Повторите, чтобы снова включить звук.

Приостановка процесса приготовления

- Нажмите кнопку «Старт/Пауза», чтобы приостановить процесс приготовления. Аэрогриль перестанет подавать тепло, а кнопка «Старт/Пауза» будет мигать, пока Вы не нажмете ее снова для продолжения готовки.
- Если не производить никаких действий в течение 3 минут, аэрогриль выключится.
- Эта функция позволяет Вам приостанавливать процесс приготовления, не вынимая корзину из аэрогриля.

Автоматическое продолжение

- Если Вы извлечете корзину, аэрогриль автоматически приостановит процесс приготовления.
- Когда Вы вставите корзину обратно, аэрогриль автоматически продолжит процесс приготовления с настройками, выбранными Вами ранее.

Автоматическое выключение

- Если на аэрогриле не запущены никакие программы, он сбросит все настройки и выключится через 3 минуты бездействия.

УХОД И ТЕХНИЧЕСКОЕ ОБСЛУЖИВАНИЕ

Примечание:
- ***Всегда*** *очищайте корзины и сетчатые противни после каждого использования.*
- *Процесс очистки будет проще, если перед использованием выстилать корзину (не противень) фольгой.*

1. Выключите аэрогриль и отключите его от электросети. Перед тем как приступать к очистке прибора, дайте ему полностью остыть. Вытащите корзины, чтобы аэрогриль остыл быстрее.
2. При необходимости протрите внешнюю поверхность аэрогриля влажной тканью или тряпкой.
3. Корзины и сетчатые противни можно мыть в посудомоечной машине. Вы также можете мыть корзины и противни в горячей воде с моющим средством, используя неабразивную губку. При необходимости используйте замачивание.

Примечание:
- *Корзины и сетчатые противни имеют антипригарное покрытие. Не используйте металлические и абразивные моющие предметы.*
- *После мытья на стекле корзины могут остаться пятна от воды. Это нормально. Запустите аэрогриль на 15 минут, чтобы полностью высушить корзину.*

4. Для удаления въевшегося жира:
   а) В небольшой миске смешайте 30 г (2 ст.л.) пищевой соды и 15 мл (1 ст.л.) воды для получения пастообразной субстанции.
   б) С помощью губки распределите пасту по поверхности корзины и сетчатому противню и потрите грязные места. Оставьте корзину и противень на 15 минут, прежде чем ополаскивать.
   в) Вымойте корзины с моющим средством.

5. Очистите внутреннюю поверхность аэрогриля чуть влажной неабразивной губкой или тряпкой. **Не погружайте** прибор в воду [Рис. 7]. При необходимости очистите от остатков еды нагревательную спираль.

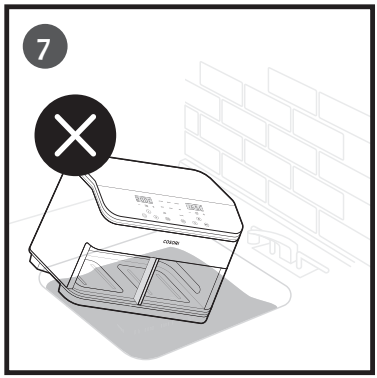

Рис. 7

6. Перед использованием высушите аэрогриль.

Примечание: *Прежде чем включать аэрогриль, убедитесь, что нагревательная спираль полностью высохла.*

АКСЕССУАРЫ

Для Вашего аэрогриля можно приобрести различные сменные аксессуары. Для получения дополнительной информации, обратитесь в **Службу клиентской поддержки** (см. стр. 18)

УСТРАНЕНИЕ НЕИСПРАВНОСТЕЙ

Неисправность	Возможное решение
Аэрогриль не включается.	Убедитесь, что вилка должным образом подключена к розетке электросети.
	Плотно вставьте корзину в аэрогриль.
Ингредиенты не достигли полной степени готовности.	Помещайте ингредиенты в корзину не слишком большими порциями. Если корзина перегружена, ингредиенты могут не приготовиться как следует.
	Увеличьте температуру или время приготовления.
Еда приготовлена неравномерно.	Продукты, уложенные друг на друга или близко друг к другу, необходимо встряхивать или переворачивать во время приготовления (см. **Напоминание о встряхивании**, стр. 13).
Аэрогриль не делает блюда хрустящими.	Обработка ингредиентов небольшим количеством растительного масла может сделать еду более хрустящей (см. Советы по приготовлению, стр. 14).
Не получается приготовить картофель фри.	См. **Картофель фри**, стр. 14.
Корзина не вставляется в аэрогриль до конца.	Убедитесь, что корзина не переполнена.
	Убедитесь, что сетчатый противень надежно закреплен в корзине.
Из устройства выходит белый дым.	При первом использовании или во время приготовления аэрогриль может выделять немного белого дыма или пара. Это нормальное явление.
	Убедитесь, что корзина и внутренняя поверхность аэрогриля хорошо вымыты и на них нет остатков жира.
	При приготовлении жирной пищи масло будет скапливаться под сетчатым противнем. Из-за масла может появиться белый дым, т.к. корзина нагреется чуть сильнее обычного. Это нормально и не повлияет на процесс приготовления. Бережно обращайтесь с корзиной.
Из устройства выходит темный дым.	Немедленно отключите прибор от электросети. Темный дым свидетельствует о подгорании продуктов или о проблемах с электропроводкой. Подождите, пока дым рассеется, прежде чем вынимать корзину. Если причиной дыма была не подгоревшая еда, свяжитесь со С**лужбой клиентской поддержки** (см. стр. 18).
Аэрогриль издает запах пластика.	Новый аэрогриль может издавать запах пластика. Это нормальное явление. Чтобы уменьшить запах, проведите **пробный запуск** (см. стр. 8) согласно инструкции. Если запах пластика сохранится, свяжитесь со Службой клиентской поддержки (см. стр. 18)
Окно корзины загрязнено или запотело.	Вымойте корзину в посудомоечной машине. Убедитесь, что она тщательно высушена.
Время приготовления увеличивается при использовании обеих корзин.	Это нормально. Для приготовления большого количества пищи может потребоваться больше времени.
На дисплее отображается код ошибки «E1».	Обрыв цепи в датчике температуры левой корзины. Свяжитесь со **Службой клиентской поддержки** (см. стр. 18)
На дисплее отображается код ошибки «E2».	Короткое замыкание в датчике температуры левой корзины. Свяжитесь со **Службой клиентской поддержки** (см. стр. 18)
На дисплее отображается код ошибки «E21».	Обрыв цепи в датчике температуры правой корзины. Свяжитесь со **Службой клиентской поддержки** (см. стр. 18)
На дисплее отображается код ошибки «E22».	Короткое замыкание в датчике температуры правой корзины. Свяжитесь со **Службой клиентской поддержки** (см. стр. 18)
На дисплее отображается код ошибки «E3».	Сработала защита от перегрева. Выключите и отключите аэрогриль от сети и дайте ему полностью остыть. Свяжитесь со **Службой клиентской поддержки** (см. стр. 18)

Если Вашей проблемы нет в списке, свяжитесь со **Службой клиентской поддержки** (см. стр. 18)

ИНФОРМАЦИЯ О ГАРАНТИИ

Наименование продукта	Аэрогриль Dual Basket 8,5 л
Модель	CAF-R901-AEU
Мы настоятельно рекомендуем Вам записать номер кассового чека и дату покупки, чтобы при необходимости всегда иметь их под рукой.	
Дата покупки	
Номер кассового чека	

Условия и положения

Производитель гарантирует высочайшее качество материалов, изготовления и обслуживания всей продукции в течение 2 лет с момента покупки до конца гарантийного периода.

Эта гарантия не ограничивает Ваши права, предусмотренные местными законами о защите прав потребителей. Если местные законы о защите прав потребителей обязывают производителя предоставить больший гарантийный срок, продолжительность гарантии будет продлена в соответствии с законодательством. Если условия настоящей гарантии противоречат местным законам о защите прав потребителей, применяются местные законы о защите прав потребителей.

На что гарантия не распространяется?

- Если номер модели, серийный номер или код даты производства на изделии были изменены, удалены или сделаны нечитаемыми.
- Если изделие было изменено по сравнению с его первоначальным состоянием.
- Если изделие не использовалось в соответствии с указаниями и инструкциями, приведенными в руководстве пользователя.
- Повреждения, вызванные подключением периферийных устройств, дополнительного оборудования или аксессуаров, отличных от рекомендованных в руководстве пользователя.
- Повреждения или дефекты, вызванные несчастным случаем, злоупотреблением, неправильным использованием, неправильным или неадекватным обслуживанием.
- Повреждения или дефекты, вызванные обслуживанием или ремонтом изделия, выполненным не лицензированным поставщиком услуг или кем-либо другим, кроме официального дистрибьютора.
- Повреждения или дефекты, возникшие при коммерческом использовании, аренде или любом использовании, для которого изделие не предназначено.
- Если устройство было повреждено, включая, но не ограничиваясь этим, животными, молнией, аномальным напряжением, пожаром, стихийным бедствием, транспортировкой, посудомоечной машиной или водой (если в руководстве пользователя прямо не указано, что устройство можно мыть в посудомоечной машине).
- Случайные повреждения.
- Повреждения или дефекты, превышающие стоимость изделия.

Как оформить заявку на гарантийное обслуживание за 5 простых шагов:

1. Убедитесь, что обозначенный срок гарантии на Ваш гаджет еще не закончился.
2. Убедитесь, что у вас есть копия счета-фактуры и идентификатор заказа или другое доказательство покупки.
3. Убедитесь, что изделие находится у вас. НЕ выбрасывайте изделие до обращения в сервисный центр.
4. Свяжитесь с нашей службой клиентской поддержки.
5. После того как служба клиентской поддержки одобрит ваш запрос, верните изделие вместе с копией письма.

СЛУЖБА КЛИЕНТСКОЙ ПОДДЕРЖКИ

Официальное представительство в России - Cosori.ru
Телефон: +7 (495) 668-07-91
E-mail:support@cosori.ru
support.apac@vesync.com

***** При обращении в Службу клиентской поддержки будьте готовы назвать номер заказа и/или номер кассового чека.

ПОДЕЛИТЕСЬ С НАМИ ВАШИМИ РЕЦЕПТАМИ

Мы надеемся, что эта инструкция была полезной.
Мы хотим видеть, что и как Вы готовите в аэрогриле. Надеемся, что Вы поделитесь с нами Вашими идеями!
Чтобы присоединиться к нашему сообществу, отсканируйте QR-код ниже. Мы ждем Ваши рецепты — снимайте фото или видео в любом формате и присылайте нам!

ВК

БОЛЬШЕ РЕЦЕПТОВ COSORI

Решаете, что приготовить? Масса идей рецептов есть у сообщества пользователей Cosori и в приложении VeSync.

Отсканируйте QR-код, чтобы скачать приложение.

POWERED BY vesync

Scan the QR code to get the app.

COSORI®

Вопросы или жалобы?
support@cosori.ru