BRAYER

brayer.ru

Instruction manual
Инструкция по эксплуатации

Electric AIR GRILL BR2059
Электрический аэрогриль BR2059

Fresh French fries are not crispy after cooking.	The crispness of French fries depends on the variety of potato, amount of oil and moisture in the potato.	Before cooking potatoes, make sure they are dry.
		Cut your fries finer.
		Apply a small amount of vegetable oil to the fries using a brush or sprayer.

CLEANING AND CARE

- Clean the air fryer after every use.
- Turn off the air fryer and unplug the power cord from the electrical outlet, wait until the air fryer cools down completely.
- Wipe the surface of the air fryer body (4) with a slightly damp cloth, then wipe dry.
- Grasp the handle (1) and remove the tray (6) from the grill.
- Pull out the grill.
- Wash the grill (5) and the tray (6) with warm water and neutral detergent, rinse them and wipe dry.
- Place the tray (6) with the grill (5) into the air fryer.
- Do not use metal brushes, abrasives and solvents to clean the air fryer body and the removable parts.
- Do not immerse the air fryer, the power cord or the power plug into water or any other liquids.

STORAGE

- Clean the air fryer before taking it away for storage.
- Keep the unit in a dry cool place out of reach of children and handicapped persons.

DELIVERY SET

1. Air grill – 1 pc.
2. Instruction manual – 1 pc.

SPECIFICATIONS

- Power supply 220-240 V ~ 50-60 Hz
- Rated power consumption: 1800 W
- Food cooking temperature: from 80 to 200°C
- Cooking time: 1 to 60 minutes
- Tray volume – 8 l
- Overall dimensions: 290x330x370 mm

RECYCLING



To prevent possible damage to the environment or harm to the health of people by uncontrolled waste disposal, after service life expiration of the unit or the batteries (if included), do not discard them with usual household waste, deliver the unit and the batteries to specialized centers for further recycling.

The waste generated during the disposal of the unit is subject to mandatory collection and consequent disposal in the prescribed manner.

For further information about recycling of this product apply to a local municipal administration, a disposal service or to the shop where you purchased this product.

The manufacturer reserves the right to change the appearance, design and specifications not affecting general operation principles of the unit, without prior notice.

The unit operating life is 3 years

The manufacturing date is specified in the serial number.

In case of any malfunctions promptly apply to the authorized service center.

IMPORTANT INFORMATION!

- To preserve the durability of the non-stick coating of the bowls and grates of the air grill, it is not recommended to wash them in the dishwasher.
- It is forbidden to use metal washcloths, abrasive cleaning agents or solvents to clean the aerogrill body and removable parts. Use only neutral, alkali-free detergents.

ЭЛЕКТРИЧЕСКИЙ АЭРОГРИЛЬ BR2059

Принцип работы аэрогриля заключается в циркуляции горячего воздушного потока внутри рабочей корзины, при этом продукты равномерно готовятся со всех сторон, получаются нежными внутри и с хрустящей корочкой снаружи. Такой принцип приготовления позволяет готовить большинство продуктов без добавления масла либо с его минимальным количеством.

ОПИСАНИЕ

1. Ручка чаши
2. Смотровое окно
3. Панель управления
4. Корпус
5. Чаша
6. Съемная решетка
7. Программы приготовления продуктов
8. Кнопка включения функции предварительного нагрева «≋»
9. Цифровые символы температуры/времени приготовления
10. Кнопка включения функции напоминания о переворачивании продуктов «◌»
11. Индикатор о необходимости переворачивания продуктов «◯»
12. Кнопки установки времени/температуры приготовления «[−]/[+]»
13. Кнопка выбора установки температуры/времени приготовления «[°C/t]»
14. Кнопка включения/выключения приготовления продуктов «[▶II]»
15. Индикатор функции предварительного нагрева «≋»
16. Кнопка включения/выключения аэрогриля «[⏻]»

ВНИМАНИЕ! Для дополнительной защиты в цепи питания целесообразно установить устройство защитного отключения (УЗО) с номинальным током срабатывания, не превышающим 30 мА, для установки УЗО обратитесь к специалисту.

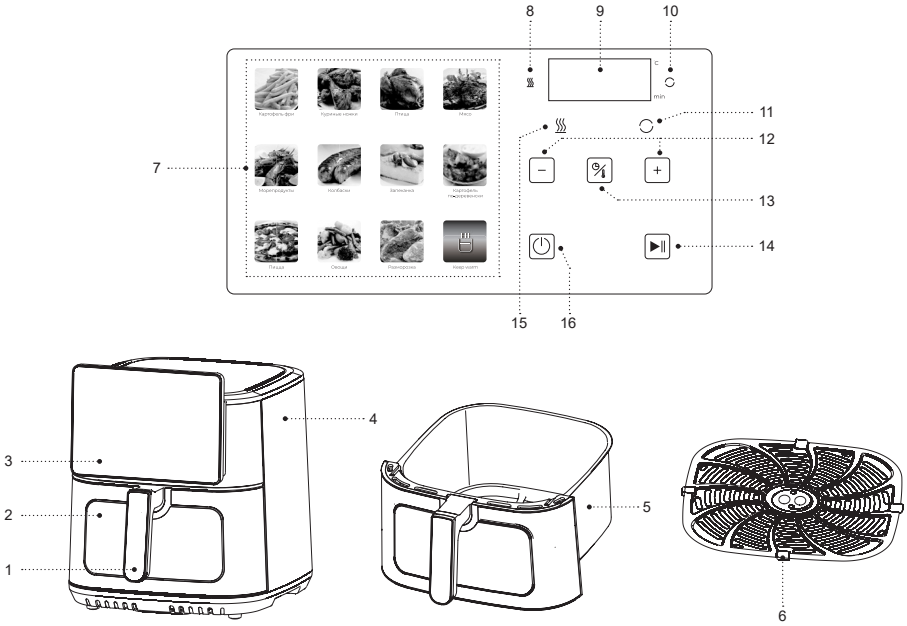
8
9
10
11
12
13
14
15
16
7
3
2
1
4
5
6

МЕРЫ БЕЗОПАСНОСТИ И РЕКОМЕНДАЦИИ ПО ЭКСПЛУАТАЦИИ

Перед использованием аэрогриля внимательно ознакомьтесь с руководством по эксплуатации, после прочтения сохраните его для использования в будущем.

- Используйте аэрогриль только по его прямому назначению, как изложено в данной инструкции.
- Неправильное обращение с аэрогрилем может привести к его поломке, причинению вреда пользователю или его имуществу и не является гарантийным случаем.
- Убедитесь, что рабочее напряжение устройства, указанное на этикетке, соответствует напряжению электросети.
- Вилку шнура питания вставляйте в электрическую розетку, имеющую надежный контакт заземления.
- Запрещается подключать устройство к внешним таймерам или к электрическим розеткам с дистанционным управлением.
- Во избежание появления пятен на поверхности, на которой установлен аэрогриль, рекомендуется устанавливать аэрогриль на дополнительную термостойкую подставку.
- Расстояние от стены до задней части корпуса аэрогриля должно составлять не менее 20-30 см, расстояние от боковых частей корпуса аэрогриля должно быть не менее 10-20 см, а свободное пространство над аэрогрилем не менее 20 см.
- Всегда следите за состоянием решёток для забора воздуха и выхода горячего воздуха, в противном случае циркуляция горячего воздуха будет нарушена, это может повлиять на процесс приготовления продуктов или привести к повреждению устройства.
- Запрещается использовать устройство вне помещений.
- Не рекомендуется использовать устройство во время грозы.
- Оберегайте аэрогриль от ударов, падений, вибраций и иных механических воздействий.
- Не оставляйте устройство, включённое в электрическую сеть, без присмотра.
- Не используйте устройство в непосредственной близости от нагревательных приборов, источников тепла или открытого пламени.
- Запрещается использовать аэрогриль в местах, где используются или распыляются аэрозоли, а также вблизи от легковоспламеняющихся жидкостей.
- Не используйте аэрогриль вблизи от кухонной раковины, в ванных комнатах, около бассейнов или других ёмкостей, наполненных водой.
- Если аэрогриль упал в воду, немедленно выньте вилку шнура питания из электрической розетки, и только после этого можно достать устройство из

воды. Обратитесь в сервисный центр для осмотра или ремонта устройства.
- Не допускайте, чтобы шнур питания касался горячих поверхностей и острых кромок мебели.
- Во время работы корпус аэрогриля сильно нагревается, во избежание получения ожогов не дотрагивайтесь до горячих поверхностей, обозначенных знаком «⚠».
- Не перемещайте горячий аэрогриль, дождитесь полного остывания.
- Используйте устройство в местах с хорошей вентиляцией.
- Используйте только те детали аэрогриля, которые входят в комплект поставки.
- Запрещается включать устройство, если в аэрогриле нет продуктов.
- Вынимайте продукты из аэрогриля сразу после приготовления, при длительном нахождении продуктов во включенном аэрогриле может произойти их возгорание.
- Запрещается извлекать приготовленные продукты металлическими предметами, которые могут повредить антипригарное покрытие чаши и решётки, используйте кухонные аксессуары, предназначенные для антипригарных поверхностей.
- Отключайте устройство от электросети после использования или перед чисткой. При отключении аэрогриля от электрической сети держитесь за вилку шнура питания и аккуратно выньте её из электрической розетки, не тяните за шнур питания – это может привести к его повреждению и вызвать короткое замыкание.
- Не прикасайтесь к корпусу устройства, к шнуру питания и к вилке шнура питания мокрыми руками.
- Из соображений безопасности детей не оставляйте полиэтиленовые пакеты, используемые в качестве упаковки, без надзора.

ВНИМАНИЕ! Не разрешайте детям играть с полиэтиленовыми пакетами или упаковочной плёнкой. **Опасность удушья!**

- Устройство не предназначено для использования детьми.
- Осуществляйте надзор за детьми, чтобы не допустить использования устройства в качестве игрушки.
- Не разрешайте детям прикасаться к корпусу устройства, шнуру питания или к вилке шнура питания во время работы устройства.
- Будьте особенно внимательны, если поблизости от работающего устройства находятся дети или лица с ограниченными возможностями.
- Во время работы и в перерывах между рабочими циклами размещайте устройство в местах, недоступных для детей.

- Прибор не предназначен для использования лицами (включая детей) с пониженными сенсорными, физическими, психическими или умственными способностями, или при отсутствии у них опыта или знаний, если они не находятся под контролем или не проинструктированы лицом, ответственным за их безопасность, об использовании прибора.
- Периодически проверяйте целостность шнура питания.
- При повреждении шнура питания его замену, во избежание опасности, должны производить изготовитель, сервисная служба или подобный квалифицированный персонал.
- Запрещается самостоятельно ремонтировать устройство. Не разбирайте устройство самостоятельно, при возникновении любых неисправностей, а также после падения устройства отключите его от электросети и обратитесь в авторизованный сервисный центр.
- Во избежание повреждений перевозите устройство в заводской упаковке.
- Храните устройство в сухом прохладном месте, недоступном для детей и людей с ограниченными возможностями.

УСТРОЙСТВО ПРЕДНАЗНАЧЕНО ТОЛЬКО ДЛЯ БЫТОВОГО ИСПОЛЬЗОВАНИЯ, ЗАПРЕЩАЕТСЯ ИСПОЛЬЗОВАТЬ УСТРОЙСТВО В КОММЕРЧЕСКИХ ИЛИ ЛАБОРАТОРНЫХ ЦЕЛЯХ.

ПЕРЕД ПЕРВЫМ ИСПОЛЬЗОВАНИЕМ

После транспортировки или хранения устройства при отрицательной температуре распакуйте его и подождите 3 часа перед использованием.

- Распакуйте устройство и удалите все упаковочные материалы.
- Сохраните заводскую упаковку.
- Ознакомьтесь с мерами безопасности и рекомендациями по эксплуатации.
- Проверьте комплектацию.
- Осмотрите устройство на наличие повреждений, при наличии повреждений не включайте его в электрическую сеть.
- Убедитесь, что указанные параметры напряжения питания устройства соответствуют параметрам электрической сети. При использовании устройства в электрической сети частотой 60 Гц, никаких дополнительных действий не требуется.
- Устанавливайте и используйте аэрогриль на ровной, сухой, устойчивой, термостойкой поверхности так, чтобы доступ к электрической розетке всегда был свободным.
- Протрите поверхность корпуса аэрогриля (4) слегка влажной тканью, после чего вытрите насухо.
- Возьмитесь за ручку (1) и выньте чашу (5) с решёткой (6).
- Выньте решётку (6).

- Промойте решётку (6) тёплой водой с использованием нейтрального моющего средства, ополосните, затем вытрите насухо.
- Протрите чашу (5) снаружи и внутри, слегка влажной тканью, после чего вытрите насухо.
- Установите решётку (6) в чашу (5).
- Установите чашу (5) с решёткой (6) в аэрогриль.

Примечание: если чаша не зафиксирована в корпусе аэрогриля (4), то аэрогриль не включится, всегда проверяйте правильность установки чаши (5).

Первое включение аэрогриля

- Для удаления посторонних запахов, рекомендуется включить аэрогриль не загружая продукты.
- Вставьте вилку шнура питания в электрическую розетку, при этом загорится и будет мигать подсветка кнопки включения/выключения (16) «⏻», аэрогриль перейдёт в режим ожидания.
- Включите аэрогриль нажатием кнопки включения/выключения (16) «⏻», при этом на панели управления (3) загорятся все кнопки управления и символы (7) программ приготовления, символ программы приготовления (7) «Картофель фри» «🍟» будет мигать, индикаторы (15) функции предварительного нагрева «♨» и (11) о необходимости переворачивания продуктов «◯», кнопка (14) включения/выключения приготовления продуктов «⏯» тоже будут мигать.
- Для включения программы приготовления «Картофель фри» «🍟», нажмите кнопку включения/выключения приготовления продуктов (14) «⏯», при этом аэрогриль включится, кнопка (14) будет светиться постоянно, цифровыми символами (9) будет показана температура и оставшееся время приготовления (см. таблицу программ приготовления продуктов).
- Приблизительно через 10 минут, вы можете нажать кнопку включения/выключения приготовления продуктов (14) «⏯», для полного выключения аэрогриля, нажмите кнопку включения/выключения аэрогриля (16) «⏻», при этом все символы на панели управления (3) погаснут.

Примечание: при первом включении устройства, возможно появление постороннего запаха или небольшого количества дыма от нагревательного элемента - это допустимо и не является гарантийным случаем.

ИСПОЛЬЗОВАНИЕ АЭРОГРИЛЯ

ВНИМАНИЕ!

- Аэрогриль не предназначен для кипячения воды.
- Во время работы аэрогриля горячий воздух и горячий пар будут выходить из решётки, расположенной на задней стороне корпуса (4). Применяйте надлежащие меры предосторожности для предотвращения риска ожогов, пожаров или других травм людей или повреждения имущества.
- Аэрогриль нагревается во время работы и сохраняет тепло в течение некоторого времени после выключения. Всегда используйте кухонные

прихватки при работе с горячими поверхностями и подождите некоторое время, необходимое для остывания металлических деталей перед чисткой аэрогриля.
- Соблюдайте осторожность, когда вынимаете приготовленные продукты из чаши (5) и снимаете продукты с решётки (6), вынимая продукты, всегда используйте кухонные аксессуары, предназначенные для антипригарных поверхностей.

- Устанавливайте и используйте аэрогриль на ровной, сухой, устойчивой, термостойкой поверхности так, чтобы доступ к электрической розетке всегда был свободным.
- Расстояние от стены до задней части корпуса аэрогриля должно составлять не менее 20-30 см, расстояние от боковых частей корпуса аэрогриля должно быть не менее 10-20 см, а свободное пространство над аэрогрилем не менее 20 см.
- Всегда следите за состоянием решёток для забора воздуха и выхода горячего воздуха, в противном случае циркуляция горячего воздуха будет нарушена, это может повлиять на процесс приготовления продуктов или привести к повреждению устройства.
- Возьмитесь за ручку (1) и выньте чашу (5) с решёткой (6).
- Поместите продукты в чашу (5) на решётку (6), не переполняйте решётку (6) продуктами. Для правильного приготовление продуктов необходима циркуляция горячего воздуха.
- Вставьте чашу (5) в корпус (4) аэрогриля, убедитесь, что чаша (5) установлена правильно, в противном случае аэрогриль не включится.
- Вставьте вилку шнура питания в электрическую розетку, при этом загорится и будет мигать подсветка кнопки включения/выключения (16) «⏻», аэрогриль перейдёт в режим ожидания.
- Включите аэрогриль нажатием кнопки включения/выключения (16) «⏻», при этом на панели управления (3) загорятся все кнопки управления и символы (7) программ приготовления, символ программы приготовления (7) «Картофель фри» «» будет мигать, индикаторы (15) функции предварительного нагрева «♨» и (11) о необходимости переворачивания продуктов «◠», кнопка (14) включения/выключения приготовления продуктов «⏯» тоже будут мигать.
- После включения аэрогриля, нажатием на кнопки программ приготовления (7), выберите программу приготовления в соответствии с заложенными продуктами, при этом символ программы приготовления (7) будет мигать.
- Символами (9) будет отображаться следующая информация: о выбранном продукте «Food» и предложение о включении дополнительной функции предварительного нагрева «Add», при этом индикатор функции предварительного нагрева (15) «♨» будет мигать.
- Если необходимости в предварительном нагреве нет, то аэрогриль включится через 5 секунд, цифровыми символами (9) будет показана температура приго-

товления продуктов и время работы аэрогриля, температура и время работы, установлены по умолчанию (см. таблицу программ приготовления продуктов).
- Если вы хотите сразу включить программу приготовления продуктов, нажмите кнопку (14) «⏯», при этом аэрогриль включится, кнопка (14) будет светиться постоянно, цифровыми символами (9) будет показана температура и оставшееся время приготовления, температура и время работы, установлены по умолчанию (см. таблицу программ приготовления продуктов).

ПРЕДВАРИТЕЛЬНЫЙ НАГРЕВ

- Для получения стабильных результатов при приготовлении продуктов, рекомендуется использовать функцию предварительного нагрева.
- После выбора программы приготовления продуктов, нажмите кнопку включения функции предварительного нагрева (8) «♨», при этом индикатор функции предварительного нагрева (15) «♨» будет мигать, включите приготовление продуктов нажатием кнопки (14) «⏯», при этом кнопка (8) «♨» погаснет, индикатор (15) «♨» будет светиться постоянно, символы (9) «PrE HEAt» указывают на включение функции предварительного нагрева.

Примечание: если вы включили функцию предварительного нагрева, когда чаша (5) нагреется до 80% от температуры, установленной в программе приготовления, прозвучит звуковой сигнал, программа приготовления включится, начнётся обратный отсчет времени, установленного в программе приготовления продуктов.

НАПОМИНАНИЕ О НЕОБХОДИМОСТИ ПЕРЕВОРАЧИВАЯ ПРОДУКТОВ

- Для улучшения качества приготовления продуктов, кроме продуктов для программ «Запеканка», «Пицца», их необходимо перевернуть во время приготовления, для этого включите функцию напоминания.
- После выбора программы приготовления продуктов, нажмите кнопку включения функции напоминания о переворачивании продуктов (10) «◌», при этом индикатор функции (11) «◯» будет мигать, включите приготовление продуктов нажатием кнопки (14) «⏯», при этом кнопка (10) «◌» погаснет, индикатор (11) «◯» будет светиться постоянно.
- В середине времени работы программы приготовления прозвучит звуковой сигнал о необходимости переворачивания продукта, возьмитесь за ручку (1) и выньте чашу (5), поставьте чашу (5) на термостойкую поверхность, используя кухонные аксессуары, предназначенные для антипригарных поверхностей, перемешайте или переверните продукты на решётке (6), установите чашу (5) в корпус аэрогриля (4), нажмите кнопку (14) «⏯» для продолжения работы программы приготовления.

Программы приготовления продуктов

Программа	Символ программы	Вес продуктов (г)	Время (мин)	Температура (°C)	Перевернуть/встряхнуть
Картофель фри		500-600	20	200°C	+
Голень		160-200	25	200°C	
Курица		600-800	40	200°C	
Мясо		140-160	15	180°C	
Морепродукты		100-400	10	180°C	
Колбаски		100-400	10	180°C	
Запеканка		100-300	12	180°C	-
Картофель по-деревенски		140-160	35	200°C	
Пицца		400-500	15	180°C	-
Овощи		100-400	10	160°C	
Разморозка		500-600	20	80°C	
Подогрев		120-160	30	90°C	

Примечания:

- данные времени и температуры приготовления продуктов носят рекомендательный характер, результат приготовления продуктов зависит от размера и формы продуктов;
- в случае, если вы считаете результат приготовления продуктов неудовлетворительным, вы можете увеличить или уменьшить время приготовления/температуру приготовления или вес продуктов.

• После выбора программы приготовления продуктов, вы можете установить температуру и время приготовления продуктов по своему рецепту.

Установка температуры приготовления продуктов

• Для установки температуры приготовления, нажмите кнопку (13) «[%]», нажатием кнопок (12) «[–] или [+]» вы можете установить температуру приготовления продуктов в диапазоне от 80°C до 200°C.

• Установленная температура отображается цифровыми символами (9).

Установка времени приготовления продуктов

• Для установки времени приготовления, нажмите кнопку (13) «[%]», нажатием кнопок (11) «[–] или [+]» вы можете установить время приготовления продуктов от 1 до 60 минут.

• Установленное время отображается цифровыми символами (9).

Примечания:

- через смотровое окно (2), вы можете наблюдать и контролировать процесс приготовления продуктов;
- во время работы аэрогриля вы можете изменять температуру приготовления и время работы аэрогриля.

• Для равномерного приготовления продуктов, рекомендуется один или несколько раз вынуть чашу (5) и поставить её на термостойкую поверхность, перемешать или перевернуть продукты на решётке (6). При необходимости подкорректируйте температуру и время приготовления (см. таблицу программ приготовления продуктов).

• После приготовления продуктов, нажмите кнопку включения/выключения аэрогриля (16) «[⏻]», аэрогриль выключится, после этого выньте чашу (5), поставьте её на термостойкую поверхность, снимите с решётки (6) продукты, используйте кухонные аксессуары, предназначенные для антипригарных поверхностей.

• По окончании работы, выключите аэрогриль, выньте вилку шнура питания из электрической розетки.

РЕКОМЕНДАЦИИ

- Для жарки продуктов в аэрогриле рекомендуется добавлять небольшое количество рафинированного оливкового или растительного масла, масло можно наносить на продукты с помощью кисточки или использовать распылитель для масла, этот вариант более экономичный и масло будет наноситься на продукты более равномерно.
- Не переполняйте решётку (6) продуктами.
- Для достижения наилучших результатов некоторые продукты необходимо переворачивать во время обжаривания в аэрогриле.
- Во избежание появления избыточного дыма, при приготовлении продуктов с естественным высоким содержанием жира, таких как куриные крылышки или колбаски, может потребоваться слив жира из чаши (5), при этом рекомендуется готовить такие продукты небольшими партиями.
- Прежде, чем заложить продукты на решётку (6) следите за тем, чтобы они были сухие, при необходимости удалите избыточную влагу, это поможет получить на продуктах корочку и уменьшить количество выходящего пара и дыма.
- При обжаривании продуктов в панировке, следите за тем, чтобы панировка не отслаивалась от продуктов и расположите продукты так, чтобы они не соприкасались, это обеспечит хорошую циркуляцию горячего воздуха между продуктами.
- Аэрогриль можно использовать для разогрева пищи, при этом рекомендуется устанавливать температуру не выше 140-150°C и время работы не более 10 минут.
- Для уничтожения различных вредных бактерий, рекомендуется готовить мясо: говядину, баранину при внутренней температуре 63°C. Свинину следует готовить при внутренней температуре 71°C, а продукты из птицы следует готовить при внутренней температуре 77°C - 82°C.
- При повторном разогреве продуктов из мяса/птицы их также следует разогревать до внутренней температуры 74°C.
- Для измерения температуры, используйте кулинарный термометр.

НЕИСПРАВНОСТИ И СПОСОБЫ ИХ УСТРАНЕНИЯ

Неисправность	Возможная причина	Устранение
Аэрогриль не работает	Вилка шнура питания не вставлена в электрическую розетку.	Вставьте вилку шнура питания в электрическую розетку.
	Чаша не до конца вставлена в корпус аэрогриля.	Правильно установите чашу.
	Вы не включили аэрогриль.	Включите аэрогриль, нажав кнопку включения/выключения.

По окончании работы программы приготовления, продукты не готовы.	На решётке превышено количество продуктов.	Положите на решётку меньше продуктов. Небольшие порции продуктов прожариваются более равномерно.
	Установлена низкая температура приготовления продуктов.	Установите более высокую температуру приготовления продуктов.
	Установленное время недостаточное для приготовления продуктов.	Увеличьте время приготовления продуктов.
Продукты неравномерно прожариваются в аэрогриле.	Некоторые продукты рекомендуется переворачивать в середине времени приготовления.	Во время приготовления продуктов, необходимо обеспечить их равномерное распределение на решётке и обеспечить свободное прохождения горячего воздуха между продуктами.
Продукты не приготавливаются до хрустящей корочки.	Вы использовали продукты, предназначенные для приготовления в традиционной фритюрнице.	Используйте продукты, которые подходят для приготовления в духовом шкафу или слегка смажьте продукты растительным маслом, для приобретения ими хрустящей корочки.
Из аэрогриля выходит белый дым.	Вы готовите жирные продукты, жир вытекает и попадает на дно чаши.	Когда вы готовите жирные продукты, жир вытекает и попадает на дно чаши, при нагреве чаши выделяется белый дым. Белый дым никак не влияет на конечный результат приготовления продуктов и на работу аэрогриля.
	На решётке или в чаше остались остатки жира от предыдущего приготовления продуктов.	Тщательно очищайте решётку и чашу после каждого использования аэрогриля.
Свежий картофель фри прожаривается во фритюрнице неравномерно.	Сорт картофеля не подходит для приготовления в аэрогриле.	Выбирайте сорт картофеля, который будет оставаться твердым во время приготовления.
	Вы плохо промыли картофель фри перед жаркой в аэрогриле.	Промывайте картофель фри для удаления крахмала, перед приготовлением картофеля, удалите лишнюю влагу.
Свежий картофель фри не становится хрустящим, после приготовления.	Хрусткость картофеля фри зависит от сорта, количества масла и влаги в картофеле.	Перед приготовлением картофеля, убедитесь, что он сухой.
		Нарезайте картофель фри более мелко.
		Нанесите на картофель фри небольшое количество растительного масла, используя кисточку или распылитель.

ЧИСТКА И УХОД

- Производите чистку аэрогриля после каждого использования.
- Выключите аэрогриль и выньте вилку шнура питания из электрической розетки, дождитесь полного остывания аэрогриля.
- Протрите поверхность корпуса аэрогриля (4) слегка влажной тканью, после чего вытрите насухо.
- Возьмитесь за ручку (1) и выньте чашу (5) из аэрогриля.
- Выньте решётку (6).
- Промойте решётку (6) и чашу (5) тёплой водой с использованием нейтрального моющего средства, ополосните, затем вытрите насухо.

- Установите чашу (5) с решёткой (6) в аэрогриль.
- Запрещается использовать для чистки корпуса аэрогриля и съёмных деталей металлические мочалки, абразивные чистящие средства или растворители.
- Не погружайте аэрогриль, шнур питания и вилку шнура питания в воду или любые другие жидкости.

ХРАНЕНИЕ

- Перед тем, как убрать аэрогриль на хранение выполните его чистку.
- Храните устройство в сухом прохладном месте, недоступном для детей и людей с ограниченными возможностями.

КОМПЛЕКТАЦИЯ

1. Аэрогриль — 1 шт.
2. Инструкция — 1 шт.

ТЕХНИЧЕСКИЕ ХАРАКТЕРИСТИКИ

- Электропитание 220-240 В, ~ 50-60 Гц
- Номинальная потребляемая мощность: 1800 Вт
- Температура приготовления продуктов: от 80 до 200°C
- Время приготовления: от 1 до 60 минут
- Объём чаши – 8 л
- Габаритные размеры: 290x330x370 мм

УТИЛИЗАЦИЯ



Чтобы предотвратить возможный вред окружающей среде или здоровью людей от неконтролируемой утилизации отходов, после окончания срока службы устройства или элементов питания (если входят в комплект), не выбрасывайте их вместе с обычными бытовыми отходами, передайте прибор и элементы питания в специализированные пункты для дальнейшей утилизации.

Отходы, образующиеся при утилизации изделий, подлежат обязательному сбору с последующей утилизацией в установленном порядке.

Для получения дополнительной информации об утилизации данного продукта обратитесь в местный муниципалитет, службу утилизации бытовых отходов или в магазин, где Вы приобрели данный продукт.

Производитель сохраняет за собой право изменять дизайн, конструкцию и технические характеристики, не влияющие на общие принципы работы устройства, без предварительного уведомления.

Срок службы устройства — 3 года

Дата производства указана в серийном номере.

В случае обнаружения каких-либо неисправностей необходимо обратиться в авторизированный сервисный центр.

ВАЖНАЯ ИНФОРМАЦИЯ!

- Для сохранения долговечности антипригарного покрытия чаши и решётки аэрогриля не рекомендуется мыть их в посудомоечной машине.
- Запрещается использовать для чистки корпуса аэрогриля и съёмных деталей металлические мочалки, абразивные чистящие средства или растворители. Используйте только нейтральные бесщелочные моющие средства.