BRAYER

brayer.ru

Instruction manual
Инструкция по эксплуатации

Electric AIR GRILL BR2057
Электрический аэрогриль BR2057

ЭЛЕКТРИЧЕСКИЙ АЭРОГРИЛЬ BR2057

Принцип работы аэрогриля заключается в циркуляции горячего воздушного потока внутри рабочей чаши, при этом продукты равномерно готовятся со всех сторон, получаются нежными внутри и с хрустящей корочкой снаружи. Такой принцип приготовления позволяет готовить большинство продуктов без добавления масла, либо с его минимальным количеством.

Особенность данной модели, функция копчения, копчение придаёт приготовленным блюдам уникальный вкус и особый аромат.

ОПИСАНИЕ

1. Смотровое окно
2. Ручка чаши
3. Чаша
4. Крышка коптильни
5. Съёмная решётка
6. Панель управления
7. Корпус
8. Решётка выходящего горячего воздуха
9. Кнопки установки температуры приготовления «∧ / ∨»
10. Символ установки температуры «🌡»
11. Кнопки программ приготовления продуктов
12. Цифровые символы температуры/времени приготовления продуктов
13. Символ температуры приготовления продуктов «°C»
14. Символ времени приготовления продуктов «min»
15. Кнопки установки времени приготовления «∧ / ∨»
16. Символ установки времени «◷»
17. Кнопка установки времени работы таймера «◷»
18. Кнопка вкл/выкл одного или двух нагревательных элементов «≋»
19. Кнопка вкл/выкл подсветки «☼»
20. Кнопка вкл/выкл приготовления продуктов/паузы «⏻ ▶II»
21. Кнопка включения функции копчения продуктов «♨»
22. Кнопка функции предварительного разогрева аэрогриля «≋»

ВНИМАНИЕ! Для дополнительной защиты в цепи питания целесообразно установить устройство защитного отключения (УЗО) с номинальным током срабатывания, не превышающим 30 мА, для установки УЗО обратитесь к специалисту.

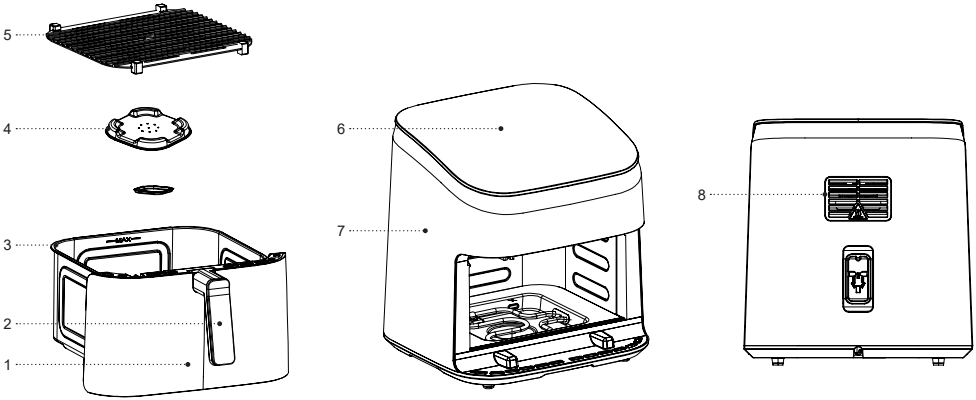
5
4
3
2
1
6
7
8

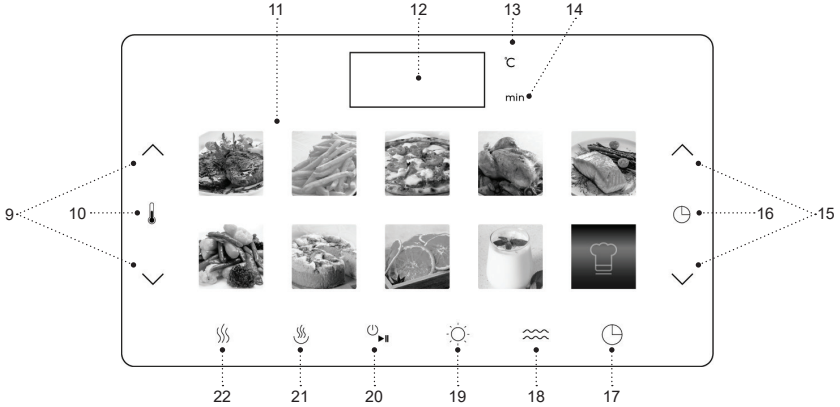



Рис. 1



Рис. 2



Рис. 3

МЕРЫ БЕЗОПАСНОСТИ И РЕКОМЕНДАЦИИ ПО ЭКСПЛУАТАЦИИ

Перед использованием аэрогриля внимательно ознакомьтесь с руководством по эксплуатации, после прочтения сохраните его для использования в будущем.

- Используйте аэрогриль только по его прямому назначению, как изложено в данной инструкции.
- Неправильное обращение с аэрогрилем может привести к его поломке, причинению вреда пользователю или его имуществу и не является гарантийным случаем.
- Убедитесь, что рабочее напряжение устройства, указанное на этикетке, соответствует напряжению электросети.
- Вилку шнура питания вставляйте в электрическую розетку, имеющую надежный контакт заземления.
- Запрещается подключать устройство к внешним таймерам или к электрическим розеткам с дистанционным управлением.
- Во избежание появления пятен на поверхности, на которой установлен аэрогриль, рекомендуется устанавливать аэрогриль на дополнительную термостойкую подставку.
- Расстояние от стены до задней части корпуса аэрогриля должно составлять не менее 20-30 см, расстояние от боковых частей корпуса аэрогриля должно быть не менее 10-20 см, а свободное пространство над аэрогрилем не менее 20 см.
- Всегда следите за состоянием решётки для забора воздуха и выхода горячего воздуха, в противном случае циркуляция горячего воздуха будет нарушена, это может повлиять на процесс приготовления продуктов или привести к повреждению устройства.
- Запрещается использовать устройство вне помещений.
- Не рекомендуется использовать устройство во время грозы.
- Оберегайте аэрогриль от ударов, падений, вибраций и иных механических воздействий.
- Не оставляйте устройство, включённое в электрическую сеть, без присмотра.
- Не используйте устройство в непосредственной близости от нагревательных приборов, источников тепла или открытого пламени.
- Запрещается использовать аэрогриль в местах, где используются или распыляются аэрозоли, а также вблизи от легковоспламеняющихся жидкостей.
- Не используйте аэрогриль вблизи от кухонной раковины, в ванных комнатах, около бассейнов или других ёмкостей, наполненных водой.
- Если аэрогриль упал в воду, немедленно выньте вилку шнура питания из электрической розетки, и только после этого можно достать устройство из

воды. Обратитесь в сервисный центр для осмотра или ремонта устройства.
- Не допускайте, чтобы шнур питания касался горячих поверхностей и острых кромок мебели.
- Во время работы корпус аэрогриля сильно нагревается, во избежание получения ожогов не дотрагивайтесь до горячих поверхностей, обозначенных знаком «⚠».
- Не перемещайте горячий аэрогриль, дождитесь полного остывания.
- Используйте устройство в местах с хорошей вентиляцией.
- Используйте только те детали аэрогриля, которые входят в комплект поставки.
- Запрещается включать устройство, если в аэрогриле нет продуктов.
- Вынимайте продукты из аэрогриля сразу после приготовления, при длительном нахождении продуктов во включенном аэрогриле может произойти их возгорание.
- Запрещается извлекать приготовленные продукты металлическими предметами, которые могут повредить антипригарное покрытие решётки, используйте кухонные аксессуары, предназначенные для антипригарных поверхностей.
- Отключайте устройство от электросети после использования или перед чисткой. При отключении аэрогриля от электрической сети держитесь за вилку шнура питания и аккуратно выньте её из электрической розетки, не тяните за шнур питания – это может привести к его повреждению и вызвать короткое замыкание.
- Не прикасайтесь к корпусу устройства, к шнуру питания и к вилке шнура питания мокрыми руками.
- Из соображений безопасности детей не оставляйте полиэтиленовые пакеты, используемые в качестве упаковки, без надзора.

ВНИМАНИЕ! Не разрешайте детям играть с полиэтиленовыми пакетами или упаковочной плёнкой. **Опасность удушья!**

- Устройство не предназначено для использования детьми.
- Осуществляйте надзор за детьми, чтобы не допустить использования устройства в качестве игрушки.
- Не разрешайте детям прикасаться к корпусу устройства, к шнуру питания или к вилке шнура питания во время работы устройства.
- Будьте особенно внимательны, если поблизости от работающего устройства находятся дети или лица с ограниченными возможностями.
- Во время работы и в перерывах между рабочими циклами размещайте устройство в местах, недоступных для детей.

- Прибор не предназначен для использования лицами (включая детей) с пониженными сенсорными, физическими, психическими или умственными способностями, или при отсутствии у них опыта или знаний, если они не находятся под контролем или не проинструктированы лицом, ответственным за их безопасность, об использовании прибора.
- Периодически проверяйте целостность шнура питания.
- При повреждении шнура питания его замену, во избежание опасности, должны производить изготовитель, сервисная служба или подобный квалифицированный персонал.
- Запрещается самостоятельно ремонтировать устройство. Не разбирайте устройство самостоятельно, при возникновении любых неисправностей, а также после падения устройства отключите его от электросети и обратитесь в авторизованный сервисный центр.
- Во избежание повреждений перевозите устройство в заводской упаковке.
- Храните устройство в сухом прохладном месте, недоступном для детей и людей с ограниченными возможностями.

УСТРОЙСТВО ПРЕДНАЗНАЧЕНО ТОЛЬКО ДЛЯ БЫТОВОГО ИСПОЛЬЗОВАНИЯ, ЗАПРЕЩАЕТСЯ ИСПОЛЬЗОВАТЬ УСТРОЙСТВО В КОММЕРЧЕСКИХ ИЛИ ЛАБОРАТОРНЫХ ЦЕЛЯХ.

ПЕРЕД ПЕРВЫМ ИСПОЛЬЗОВАНИЕМ

После транспортировки или хранения устройства при отрицательной температуре распакуйте его и подождите 3 часа перед использованием.

- Распакуйте устройство и удалите все упаковочные материалы.
- Сохраните заводскую упаковку.
- Ознакомьтесь с мерами безопасности и рекомендациями по эксплуатации.
- Проверьте комплектацию.
- Осмотрите устройство на наличие повреждений, при наличии повреждений не включайте его в сеть.
- Убедитесь, что указанные параметры напряжения питания устройства соответствуют параметрам электрической сети. При использовании устройства в электрической сети частотой 60 Гц, никаких дополнительных действий не требуется.
- Устанавливайте и используйте аэрогриль на ровной, сухой, устойчивой, термостойкой поверхности так, чтобы доступ к электрической розетке всегда был свободным.
- Протрите поверхность корпуса аэрогриля (7) слегка влажной тканью, после чего вытрите насухо.
- Возьмитесь за ручку (2) и выньте чашу (3) с решёткой (5).
- Выньте решётку (5).
- Выньте крышку коптильни (4).

- Промойте крышку коптильни (4), решётку (5) тёплой водой с использованием нейтрального моющего средства, ополосните, затем вытрите насухо.
- Протрите чашу (3) снаружи и внутри, слегка влажной тканью, после чего вытрите насухо.
- Установите решётку (5) в чашу (3).
- Установите чашу (3) с решёткой (5) в аэрогриль.

Примечание: если чаша не зафиксирована в корпусе аэрогриля (7), то аэрогриль не включится, всегда проверяйте правильность установки чаши (3).

Первое включение аэрогриля

- Для удаления посторонних запахов, рекомендуется включить аэрогриль не загружая продукты.
- Вставьте вилку шнура питания в электрическую розетку, аэрогриль включится в режим самодиагностики, на панели управления (6) загорится подсветка всех кнопок управления и индикации программ приготовления продуктов (11), через 1 секунду вся подсветка погаснет, кнопка включения/выключения/паузы (20) «⏻/⏯» будет светиться.
- Нажмите кнопку включения/выключения/паузы (20) «⏻/⏯», при этом загорятся все кнопки программ приготовления (11) и индикация кнопок управления.
- Нажмите кнопку (11) включения программы приготовления «Картофель фри» «», при этом цифровыми символами (12) будет отображаться температура и время приготовления программы «Картофель фри», установленные по умолчанию, температура и время будут подтверждаться символами (13) «°C» и (14) «min» (см. таблицу «ПРОГРАММЫ ПРИГОТОВЛЕНИЯ ПРОДУКТОВ»).
- Нажмите кнопку включения приготовления продуктов/паузы (20) «⏻/⏯» аэрогриль включится.
- Во время работы, цифровыми символами (12) будет отображаться установленная температура и оставшееся время работы, температура и время будут подтверждаться символами (13) «°C» и (14) «min».
- По окончании установленного времени работы, прозвучат звуковые сигналы, символами (12) отобразится «OFF», нагревательный элемент выключится.

Примечание: для первого включения аэрогриля будет достаточно 10 минут, после этого вы можете выключить программу, для этого нажмите и удерживайте кнопку включения приготовления продуктов/паузы (20) «⏻/⏯» аэрогриль включится.

- Сделайте небольшую паузу, возьмитесь за ручку (2) и выньте чашу (3).
- Если вам необходимо сделать паузу в работе аэрогриля, нажмите кнопку включения приготовления продуктов/паузы (20) «⏻/⏯», для продолжения работы, повторно нажмите кнопку (20) «⏻/⏯».
- Если вы хотите раньше выключить аэрогриль, нажмите и удерживайте кнопку включения/выключения (20) «⏻/⏯», аэрогриль выключится.

Примечание: при первом включении устройства, возможно появление постороннего запаха или небольшого количества дыма от нагревательного элемента — это допустимо и не является гарантийным случаем.

ИСПОЛЬЗОВАНИЕ АЭРОГРИЛЯ

ВНИМАНИЕ!

- Аэрогриль не предназначен для кипячения воды.
- Во время работы аэрогриля горячий воздух и горячий пар будут выходить из решётки на корпусе аэрогриля (8). Применяйте надлежащие меры предосторожности для предотвращения риска ожогов, пожаров или других травм людей или повреждения имущества.
- Аэрогриль нагревается во время работы и сохраняет тепло в течение некоторого времени после выключения. Всегда используйте кухонные прихватки при работе с горячими поверхностями и подождите некоторое время, необходимое для остывания металлических деталей перед чисткой аэрогриля.
- Соблюдайте осторожность, когда вынимаете приготовленные продукты из поддона, вынимая продукты, всегда используйте кухонные аксессуары, предназначенные для антипригарных поверхностей.

- Устанавливайте и используйте аэрогриль на ровной, сухой, устойчивой, термостойкой поверхности так, чтобы доступ к электрической розетке всегда был свободным.
- Расстояние от стены до задней части корпуса аэрогриля должно составлять не менее 20-30 см, расстояние от боковых частей корпуса аэрогриля должно быть не менее 10-20 см, а свободное пространство над аэрогрилем не менее 20 см.
- Всегда следите за состоянием решётки для забора воздуха и выхода горячего воздуха (8), в противном случае циркуляция горячего воздуха будет нарушена, это может повлиять на процесс приготовления продуктов или привести к повреждению устройства.
- Возьмитесь за ручку (2) и выньте чашу (3) с решёткой (5).
- Поместите продукты на решетку (5), не переполняйте решётку (5) продуктами. Для правильного приготовление продуктов необходима циркуляция горячего воздуха.

Примечание: решётка имеет плоскую сторону, например, для приготовления пиццы и решетчатую сторону для поджаривания мяса.

- Вставьте чашу (3) в корпус аэрогриля (7), убедитесь, что чаша (3) установлена правильно, в противном случае аэрогриль не включится.
- Вставьте вилку шнура питания в электрическую розетку, аэрогриль включится в режим самоди-

агностики, на панели управления (6) загорится подсветка всех кнопок управления и индикации программ приготовления продуктов (11), через 1 секунду вся подсветка погаснет, кроме кнопки включения/выключения/паузы (20) «⏲⏯».
- Нажмите кнопку включения/выключения/паузы (20) «⏲⏯», при этом загорятся все кнопки программ приготовления (11) и индикация кнопок управления.

ДВОЙНОЙ НАГРЕВАТЕЛЬНЫЙ ЭЛЕМЕНТ

- В аэрогриле можно использовать верхний, нижний или оба нагревательных элемента одновременно. Верхний нагревает продукты сверху, а нижний нагревает дно чаши.
- При приготовлении продуктов, рекомендуется использовать два нагревательных элемента, поскольку использование двух источников тепла обеспечивает лучшие результаты.

Кнопка выбора нагревательного элемента (18)

- Два нагревательных элемента используются в программах, с функцией предварительного нагрева, при этом чаша (3) быстрее нагреется до установленной температуры приготовления продуктов (см. таблицу «ПРОГРАММЫ ПРИГОТОВЛЕНИЯ ПРОДУКТОВ»). Работа верхнего и нижнего нагревательных элементов синхронизирована, они включаются попеременно для поддержания установленной температуры приготовления продуктов, при этом индикация кнопки (18) «≈» будет светиться постоянно.
- Если вам нужно оставить включенным только верхний нагревательный элемент, нажмите на кнопку (18) «≈», индикация кнопки (18) будет мигать, указывая на то, что функция двойного нагревательного элемента отключена.
- Для достижения наилучших результатов рекомендуется всегда включать два нагревательных элемента.

ПРЕДВАРИТЕЛЬНЫЙ НАГРЕВ

- Аэрогриль имеет функцию 5-минутного предварительного нагрева продуктов в чаше (3) (см. таблицу «ПРОГРАММЫ ПРИГОТОВЛЕНИЯ ПРОДУКТОВ»).

Внимание!

В режиме предварительного нагрева, вы можете производить закладку продуктов в чашу (3) после звукового оповещения и появления символов (12) «ADD».

- Функция предварительного нагрева используется в программах приготовления: - «Мясо», «Пицца», «Рыба», «Мультиповар», при включении этих программ загорается и мигает кнопка предварительного нагрева (22) «≋», если предварительный нагрев не нужен, вы можете его выключить, нажав на кнопку (22) «≋», кнопка будет светиться постоянно.

- Функцию предварительного нагрева может использовать во всех программах приготовления кроме программ «Сушка» и «Ферментация».

Примечание: после завершения процесса предварительного нагрева, прозвучат звуковые сигналы , цифровыми символами (12) отобразится надпись «ADD», указывающая на необходимость закладки продуктов в чашу (3).

УСТАНОВКА ТЕМПЕРАТУРЫ ПРИГОТОВЛЕНИЯ ПРОДУКТОВ

(см. таблицу «ПРОГРАММЫ ПРИГОТОВЛЕНИЯ ПРОДУКТОВ»)

- Нажатием на кнопки (9) «∧ / ∨», вы можете установить температуру приготовления продуктов от 40°C до 200°C, при этом загорится символ (10) «🌡», установленная температура отображается цифровыми символами (12) и символом (13) «°C».

УСТАНОВКА ВРЕМЕНИ ПРИГОТОВЛЕНИЯ ПРОДУКТОВ

(см. таблицу «ПРОГРАММЫ ПРИГОТОВЛЕНИЯ ПРОДУКТОВ»)

- Нажатием на кнопки (15) «∧ / ∨», вы можете установить время работы аэрогриля от 1 минуты до 24 часов, при этом загорится символ (16) «◷», установленное время работы отображается цифровыми символами (12) и символом (14) «min».
- Нажмите кнопку включения приготовления продуктов/паузы (20) «⏻/▶II» аэрогриль включится.
- Во время работы, цифровыми символами (12) будет отображаться установленная температура и оставшееся время работы, температура и время будут подтверждаться символами (13) «°C» и (14) «min».
- По окончании установленного времени работы, прозвучат звуковые сигналы, символами (12) отобразится «OFF», нагревательный элемент выключится.
- Вы можете сделать паузу в работе аэрогриля, нажмите кнопку включения приготовления продуктов/паузы (20) «⏻/▶II», для продолжения работы, повторно нажмите кнопку (20) «⏻/▶II».
- Если вам, например, необходимо перевернуть, перемешать или встряхнуть продукты на решётке (5), нажмите кнопку включения приготовления продуктов/паузы (20) «⏻/▶II», возьмитесь за ручку (2) и выньте чашу (3). Поставьте чашу (3) на термостойкую поверхность, перемешайте или переверните продукты на решётке (5). При необходимости подкорректируйте температуру приготовления. Для продолжения приготовления продуктов, вставьте чашу (3) в корпус аэрогриля (7), нажмите кнопку включения приготовления продуктов/паузы (20) «⏻/▶II».
- Если вы хотите раньше выключить аэрогриль, нажмите и удерживайте кнопку включения/выключения/паузы (20) «⏻/▶II», аэрогриль выключится.

Примечания:

- через смотровое окно (1), вы можете наблюдать и контролировать процесс приготовления продуктов;
- если вы нажмете кнопку (19) «☼» во время приготовления продуктов, подсветка будет светиться постоянно и погаснет только при повторном нажатии на кнопку (19) «☼»;
- если аэрогриль находится в режиме настройки, при включении подсветки, она погаснет через 15 секунд.
- во время работы аэрогриля вы можете изменять температуру приготовления и время работы аэрогриля.

- После приготовления продуктов, прозвучат звуковые сигналы, символами (12) отобразится «OFF», аэрогриль выключится, выньте чашу (3), поставьте её на термостойкую поверхность, снимите с решётки (5) продукты, используйте кухонные аксессуары, предназначенные для антипригарных поверхностей.
- По окончании работы, выньте вилку шнура питания из электрической розетки.

ПРОГРАММЫ ПРИГОТОВЛЕНИЯ ПРОДУКТОВ

- Возьмитесь за ручку (2) и выньте чашу (3) с решёткой (5).
- Поместите продукты, соответствующие программе приготовления, на решётку (5), не переполняйте решётку (5) продуктами. Для правильного приготовление продуктов необходима циркуляция горячего воздуха.
- Вставьте чашу (3) в корпус аэрогриля (7), убедитесь, что чаша (3) установлена правильно, в противном случае аэрогриль не включится.
- Вставьте вилку шнура питания в электрическую розетку, аэрогриль включится в режим самодиагностики, на панели управления (6) загорится подсветка всех кнопок управления и индикации программ приготовления продуктов (11), через 1 секунду вся подсветка погаснет, кнопка (20) «⏻/▶II» будет светиться.
- Нажатием на кнопки (11) вы можете выбрать одну из 10 программ приготовления,
- Нажмите кнопку включения/выключения/паузы (20) «⏻/▶II», при этом загорятся все кнопки программ приготовления (11) и индикация кнопок управления.
- Нажатием на кнопки (11) выберите программу приготовления, согласно заложенным в чашу (3) продуктам, при этом цифровыми символами (12) будет отображаться температура и время приготовления выбранной программы, установленные по умолчанию, температура и время будут подтверждаться символами (13) «°C» и (14) «min» (см. таблицу «ПРОГРАММЫ ПРИГОТОВЛЕНИЯ ПРОДУКТОВ»).
- Нажмите кнопку включения приготовления продуктов/паузы (20) «⏻/▶II» аэрогриль включится.

ПРОГРАММЫ ПРИГОТОВЛЕНИЯ ПРОДУКТОВ

Название программы	Символ	Предварительный нагрев	Температура по умолчанию (°C)	Время по умолчанию (мин)	Установка температуры (°C)	Установка времени (мин)	Примечания
Мясо		5 минут	200	6	170-200	1-30	Сообщение о добавлении еды (ADD) Сообщение о переворачивании (TRN)
Картофель фри			195	20	160-200	1-60	
Пицца		5 минут	180	10	120-200	1-60	Сообщение о добавлении еды (ADD)
Птица			200	25	100-200	1-60	
Рыба		5 минут	190	14	150-200	1-60	Сообщение о добавлении еды (ADD)
Овощи			175	16	140-190	1-60	
Кекс			160	20	100-190	1-60	
Сушка			55	6 часов	40-100	1-24 часа	
Ферментация			40	60	40-90	1-24 часа	
Мультиповар		5 минут	200	20	40-200	1-60	Сообщение о добавлении еды (ADD) Сообщение о переворачивании (TRN)

Примечания:

- данные времени и температуры приготовления продуктов носят рекомендательный характер, результат приготовления продуктов зависит от размера и формы продуктов;
- в случае, если вы считаете результат приготовления продуктов неудовлетворительным, вы можете увеличить или уменьшить температуру приготовления/ время приготовления (см. разделы «УСТАНОВКА ТЕМПЕРАТУРЫ ПРИГОТОВЛЕНИЯ ПРОДУКТОВ», «УСТАНОВКА ВРЕМЕНИ ПРИГОТОВЛЕНИЯ ПРОДУКТОВ») или вес продуктов;
- программы приготовления «Мясо» и «Мультиповар», подают звуковые сигналы в середине цикла приготовления, предупреждающие о необходимости перевернуть продукт в чаше (3), так же символами (12) отобразится надпись «TRN», указывающая на необходимость перевернуть продукт.
- программа «Ферментация» (брожение, заквашивание) — это анаэробный биологический процесс, который преобразует сахара и крахмалы в более простые вещества (закваски);
- в процессе ферментации получаются следующие кисломолочные продукты —йогурт, кефир, кумыс;
- в программе «Мультиповар» вы можете самостоятельно устанавливать нужную температуру и время приготовления продуктов (см. таблицу «ПРОГРАММЫ ПРИГОТОВЛЕНИЯ ПРОДУКТОВ»).

- По окончании работы программы приготовления, прозвучат звуковые сигналы, символами (12) отобразится «OFF».
- По окончании работы, выньте вилку шнура питания из электрической розетки.

КОПЧЕНИЕ ПРОДУКТОВ

- Аэрогриль имеет функцию копчения, продолжительностью 8 минут, копчение придает приготовленным блюдам уникальный вкус и особый аромат.
- Установите аэрогриль под кухонной вытяжкой или в хорошо проветриваемом помещении, чтобы минимизировать образование дыма в помещении.
- Возьмитесь за ручку (2) и выньте чашу (3) с решёткой (5).
- Выньте из чаши (3) решётку (5).
- На дно чаши (3) поместите щепу для копчения продуктов (рис. 1), следите за тем, чтобы щепа была только в углублении чаши (3) (рис. 2).

Примечание: рекомендуется использовать щепу для копчения фракцией 1-3 мм.

- Установите крышку коптильни (4) поверх щепы, совместив внешний край на дне чаши (3) с контуром крышки коптильни (4) (рис. 3).

Примечание: всегда во время копчения продуктов устанавливайте крышку коптильни (4), в противном случае процесс копчения будет небезопасным, а результат неудовлетворительным.

- Установите в чашу (3) решётку (5), на решётку (5) положите продукты для копчения, не переполняйте решётку (5) продуктами, для правильного приготовление продуктов необходима циркуляция горячего воздуха.
- Вставьте чашу (3) в корпус аэрогриля (7), убедитесь, что чаша (3) установлена правильно, в противном случае аэрогриль не включится.
- Вставьте вилку шнура питания в электрическую розетку, аэрогриль включится в режим самодиагностики, на панели управления (6) загорится подсветка всех кнопок управления и индикации программ приготовления продуктов (11), через 1 секунду вся подсветка погаснет, кроме кнопки включения/выключения/паузы (20) «⏻/▶II».
- Нажмите кнопку включения/выключения/паузы (20) «⏻/▶II», при этом загорятся все кнопки программ приготовления (11) и индикация кнопок управления.
- В соответствие с продуктами, нажатием на одну из кнопок (11) выберите нужную программу приготовления, нажатием на кнопку (21) «♨» включите функцию копчения, при этом индикация кнопки (21) будет мигать.

Примечание: функция копчения активируется, когда индикатор кнопки (21) «♨» мигает, функция копчения деактивируется, когда индикатор кнопки (21) «♨» светится постоянно.

- Нажмите кнопку включения приготовления продуктов/паузы (20) «⏻/▶II» аэрогриль включится.

Примечания:

- если вы используете функцию копчения продуктов, в этом случае время работы программ приготовления «Мясо», «Птица», «Рыба», будет сокращено на 20% для достижения лучшего результата;
- функцию копчение продуктов, можно использовать не устанавливая программу приготовления продуктов;
- если программа приготовления продуктов установлена после функции копчения, в этом случае программа приготовления включится сразу после завершения функции копчения.

- По окончании работы программы приготовления, прозвучат звуковые сигналы, символами (12) отобразится «OFF», нагревательный элемент выключится.
- Возьмитесь за ручку (2) и выньте чашу (3), поставьте её на термостойкую поверхность, снимите с решётки (5) продукты, используйте кухонные аксессуары, предназначенные для антипригарных поверхностей.
- По окончании работы, выньте вилку шнура питания из электрической розетки.

ТАЙМЕР

- Аэрогриль имеет функцию таймера, которая позволяет запрограммировать начало процесса приготовления продуктов. Диапазон установки времени работы таймера от 40 минут до 24 часов.
- Установите в чашу (3) решётку (5) на решётку (5) положите продукты, не переполняйте решётку (5) продуктами, для правильного приготовление продуктов необходима циркуляция горячего воздуха.
- Вставьте чашу (3) в корпус аэрогриля (7), убедитесь, что чаша (3) установлена правильно, в противном случае аэрогриль не включится.
- Вставьте вилку шнура питания в электрическую розетку, аэрогриль включится в режим самодиагностики, на панели управления (6) загорится подсветка всех кнопок управления и индикации программ приготовления продуктов (11), через 1 секунду вся подсветка погаснет, кроме кнопки включения/выключения/паузы (20) «⏻/⏯».
- Нажмите кнопку включения/выключения/паузы (20) «⏻/⏯», при этом загорятся все кнопки программ приготовления (11) и индикация кнопок управления.
- В соответствие с продуктами, нажатием на одну из кнопок (11) выберите нужную программу приготовления, при необходимости установите температуру и время приготовления (см. соответствующие разделы).
- Нажмите кнопку включения таймера (17) «◷», при этом индикатор кнопки (17) будет мигать.
- Нажатием на кнопки (15) «∧ / ∨», установите время работы таймера от 30 минут до 24 часов, при этом загорится символ (16) «◷», установленное время работы отображается цифровыми символами (12) и символом (14) «min».

Примечание: при необходимости выключения таймера, повторно нажмите кнопку (17) «◷», таймер выключиться, индикатор кнопки (17) будет светиться постоянно.

- Нажмите кнопку включения приготовления продуктов/паузы (20) «⏻/⏯» аэрогриль включится, цифровыми символами (12) будет показано оставшееся время до включения программы приготовления продуктов.
- По истечении установленного времени работы таймера, включится программа приготовления продуктов.

Примечание: запрещается в режиме работы таймера закладывать в чашу (3) скоропортящиеся продукты.

- По окончании работы программы приготовления, прозвучат звуковые сигналы, символами (12) отобразится «OFF», нагревательный элемент выключится.
- Возьмитесь за ручку (2) и выньте чашу (3), поставьте её на термостойкую поверхность, снимите

с решётки (5) продукты, используйте кухонные аксессуары, предназначенные для антипригарных поверхностей.
- По окончании работы, выньте вилку шнура питания из электрической розетки.

РЕКОМЕНДАЦИИ

- Для жарки продуктов в аэрогриле рекомендуется добавлять небольшое количество рафинированного оливкового или растительного масла, масло можно наносить на продукты с помощью кисточки или использовать распылитель для масла, этот вариант более экономичный и масло будет наноситься на продукты более равномерно.
- Не переполняйте решётку (5) продуктами.
- Для достижения наилучших результатов некоторые продукты необходимо переворачивать во время обжаривания в аэрогриле.
- Во избежание появления избыточного дыма, при приготовлении продуктов с естественным высоким содержанием жира, таких как куриные крылышки или колбаски, может потребоваться слив жира из чаши (3), при этом рекомендуется готовить такие продукты небольшими партиями.
- Прежде, чем заложить продукты на решётку (5) следите за тем, чтобы они были сухие, при необходимости удалите избыточную влагу, это поможет получить на продуктах корочку и уменьшить количество выходящего пара и дыма.
- При обжаривании продуктов в панировке, следите за тем, чтобы панировка не отслаивалась от продуктов и расположите продукты так, чтобы они не соприкасались, это обеспечит хорошую циркуляцию горячего воздуха между продуктами.
- Аэрогриль можно использовать для разогрева пищи, при этом рекомендуется устанавливать температуру не выше 140°C и время работы не более 10 минут.
- Для уничтожения различных вредных бактерий, рекомендуется готовить мясо: говядину, баранину при внутренней температуре 63°C. Свинину следует готовить при внутренней температуре 71°C, а продукты из птицы следует готовить при внутренней температуре 77°C - 82°C.
- При повторном разогреве продуктов из мяса/птицы их также следует разогревать до внутренней температуры 74°C.
- Для измерения температуры, используйте кулинарный термометр.

НЕИСПРАВНОСТИ И СПОСОБЫ ИХ УСТРАНЕНИЯ

Неисправность	Возможная причина	Устранение
Аэрогриль не работает	Вилка шнура питания не вставлена в электрическую розетку.	Вставьте вилку шнура питания в электрическую розетку.
	Чаша не до конца вставлен в корпус аэрогриля.	Правильно установите чашу.
	Вы не включили аэрогриль.	Включите аэрогриль, нажав кнопку включения/выключения.
По окончании работы программы приготовления, продукты не готовы.	На решётке превышено количество продуктов.	Положите на решётку меньше продуктов. Небольшие порции продуктов прожариваются более равномерно.
	Установлена низкая температура приготовления продуктов.	Установите более высокую температуру приготовления продуктов.
	Установленное время недостаточное для приготовления продуктов.	Увеличьте время приготовления продуктов.
Продукты неравномерно прожариваются в аэрогриле.	Некоторые продукты рекомендуется переворачивать в середине времени приготовления.	Во время приготовления продуктов, необходимо обеспечить их равномерное распределение на решётке и обеспечить свободное прохождения горячего воздуха между продуктами.
Продукты не приготавливаются до хрустящей корочки.	Вы использовали продукты, предназначенные для приготовления в традиционной фритюрнице.	Используйте продукты, которые подходят для приготовления в духовом шкафу или слегка смажьте продукты растительным маслом, для приобретения ими хрустящей корочки.
Из аэрогриля выходит белый дым.	Вы готовите жирные продукты, жир вытекает и попадает на дно чаши.	Когда вы готовите жирные продукты, жир вытекает и попадает на дно чаши, при нагреве чаши выделяется белый дым. Белый дым никак не влияет на конечный результат приготовления продуктов и на работу аэрогриля.
	На решётке или в чаше остались остатки жира от предыдущего приготовления продуктов.	Тщательно очищайте решётку и чашу после каждого использования аэрогриля.
Свежий картофель фри прожаривается во фритюрнице неравномерно.	Сорт картофеля не подходит для приготовления в аэрогриле.	Выбирайте сорт картофеля, который будет оставаться твердым во время приготовления.
	Вы плохо промыли картофель фри перед жаркой в аэрогриле.	Промывайте картофель фри для удаления крахмала, перед приготовлением картофеля, удалите лишнюю влагу.

Свежий картофель фри не становится хрустящим, после приготовления.	Хрусткость картофеля фри зависит от сорта, количества масла и влаги в картофеле.	Перед приготовлением картофеля, убедитесь, что он сухой.
		Нарезайте картофель фри более мелко.
		Нанесите на картофель фри небольшое количество растительного масла, используя кисточку или распылитель.
E1	Датчик температуры не работает	Обратитесь в сервисный центр
E2	Короткое замыкание в датчике температуры	Обратитесь в сервисный центр
E3	Перегрев аэрогриля	Обратитесь в сервисный центр

ЧИСТКА И УХОД

- Производите чистку аэрогриля после каждого использования.
- Выключите аэрогриль и выньте вилку шнура питания из электрической розетки, дождитесь полного остывания аэрогриля.
- Промойте решётку (5), крышку коптильни (4) и чашу (3) тёплой водой с использованием нейтрального моющего средства, ополосните, затем вытрите насухо.
- Установите чашу (3) с решёткой (5) и крышкой коптильни (4) в аэрогриль.
- Следите за чистотой решётки выходящего горячего воздуха (8) и воздухозаборной решётки, очищайте их по мере загрязнения.
- Запрещается использовать для чистки корпуса аэрогриля и съёмных деталей металлические мочалки, абразивные чистящие средства или растворители.
- Не погружайте аэрогриль, шнур питания и вилку шнура питания в воду или любые другие жидкости.

ХРАНЕНИЕ

- Перед тем, как убрать аэрогриль на хранение выполните его чистку.
- Храните устройство в сухом прохладном месте, недоступном для детей и людей с ограниченными возможностями.

КОМПЛЕКТАЦИЯ

1. Аэрогриль — 1 шт.
2. Щепа для копчения – 15 грамм
3. Инструкция — 1 шт.

ТЕХНИЧЕСКИЕ ХАРАКТЕРИСТИКИ

- Электропитание 220-240 В, ~ 50 -60 Гц
- Номинальная потребляемая мощность: 2200 Вт
- Температура приготовления продуктов: от 40 до 200°С.
- Время приготовления: от 1 до 60 минут.
- Объём чаши – 8,5 л
- Габаритные размеры: 403x331x353 мм

УТИЛИЗАЦИЯ



Чтобы предотвратить возможный вред окружающей среде или здоровью людей от неконтролируемой утилизации отходов, после окончания срока службы устройства или элементов питания (если входят в комплект), не выбрасывайте их вместе с обычными бытовыми отходами, передайте прибор и элементы питания в специализированные пункты для дальнейшей утилизации.

Отходы, образующиеся при утилизации изделий, подлежат обязательному сбору с последующей утилизацией в установленном порядке.

Для получения дополнительной информации об утилизации данного продукта обратитесь в местный муниципалитет, службу утилизации бытовых отходов или в магазин, где Вы приобрели данный продукт.

Производитель сохраняет за собой право изменять дизайн, конструкцию и технические характеристики, не влияющие на общие принципы работы устройства, без предварительного уведомления.

Срок службы устройства — 3 года

Дата производства указана в серийном номере.

В случае обнаружения каких-либо неисправностей необходимо обратиться в авторизированный сервисный центр.

ВАЖНАЯ ИНФОРМАЦИЯ!

- Для сохранения долговечности антипригарного покрытия чаши и решётки аэрогриля не рекомендуется мыть их в посудомоечной машине.
- Запрещается использовать для чистки корпуса аэрогриля и съёмных деталей металлические мочалки, абразивные чистящие средства или растворители. Используйте только нейтральные бесщелочные моющие средства.