BRAYER

brayer.ru

Instruction manual
Инструкция по эксплуатации

Electric AIR GRILL BR2055
Электрический аэрогриль BR2055

ЭЛЕКТРИЧЕСКИЙ АЭРОГРИЛЬ BR2055

Принцип работы аэрогриля заключается в циркуляции горячего воздушного потока внутри чаши, при этом продукты равномерно готовятся со всех сторон, получаются нежными внутри и с хрустящей корочкой снаружи.

Особенность данной модели аэрогриля, это наличие двух чаш для приготовления продуктов, вы можете одновременно приготовить основное блюдо и гарнир.

ОПИСАНИЕ

1. Ручки чаши
2. Смотровое окно
3. Левая чаша
4. Правая чаша
5. Корпус
6. Панель управления
7. Решётка
8. Решётки выходящего горячего воздуха
9. Кнопка включения/выключения аэрогриля «⏻»
10. Кнопки установки температуры/времени приготовления продуктов в левой чаше «-/+»
11. Кнопка выбора установки температуры/времени приготовления продуктов в левой чаше «🌡/◷»
12. Цифровые символы температуры/времени приготовления в левой чаше
13. Символ температуры «°C»
14. Символ времени «min»
15. Символы программ приготовления продуктов
16. Цифровые символы температуры/времени приготовления в правой чаше
17. Символ температуры «°C»
18. Символ времени «min»
19. Кнопка выбора установки температуры/времени приготовления продуктов в правой чаше «🌡/◷»
20. Кнопки установки температуры/времени приготовления продуктов в правой чаше «-/+»
21. Кнопка старт/пауза «▶ ‖»
22. Кнопка включения подсветки «☼»
23. Кнопка одновременного приготовления в двух чашах «DUAL»
24. Кнопка выбора чаши левая или правая «1 2 Match»
25. Кнопка включения/выключения функции синхронизации «1 ◷ 2 SyncFinish»

ВНИМАНИЕ!

Для дополнительной защиты в цепи питания целесообразно установить устройство защитного отключения (УЗО) с номинальным током срабатывания, не превышающим 30 мА, для установки УЗО обратитесь к специалисту.

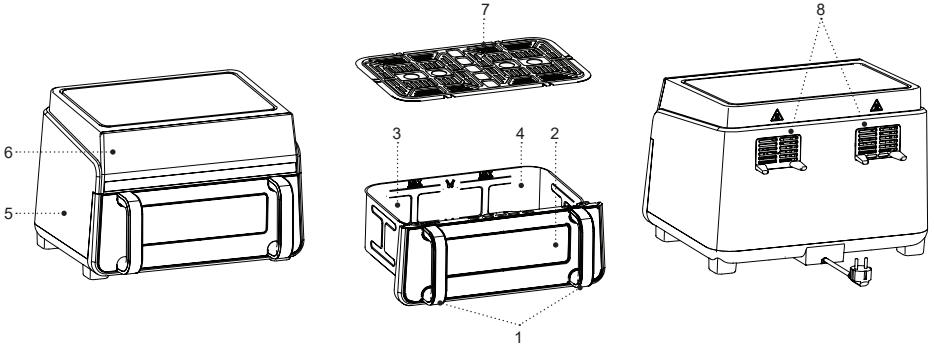
7
8
6
5
3
4
2
1
12
13
14
15
16
17
18
11
19
10
20
9
21
24
25
23
22
°C
min
Картофель фри
Мясо
Крылья
Птица
Морепродукты
Рыба
Пицца
Выпечка
Разморозка
Сушка
Match
SyncFinish
DUAL

МЕРЫ БЕЗОПАСНОСТИ И РЕКОМЕНДАЦИИ ПО ЭКСПЛУАТАЦИИ

Перед использованием аэрогриля внимательно ознакомьтесь с руководством по эксплуатации, после прочтения сохраните его для использования в будущем.

- Используйте аэрогриль только по его прямому назначению, как изложено в данной инструкции.
- Неправильное обращение с аэрогрилем может привести к его поломке, причинению вреда пользователю или его имуществу и не является гарантийным случаем.
- Убедитесь, что рабочее напряжение устройства, указанное на этикетке, соответствует напряжению электросети.
- Вилку шнура питания вставляйте в электрическую розетку, имеющую надежный контакт заземления.
- Запрещается подключать устройство к внешним таймерам или к электрическим розеткам с дистанционным управлением.
- Во избежание риска возникновения пожара, запрещается использовать «переходники» при подключении аэрогриля к электрической розетке.
- Устанавливайте и используйте аэрогриль на ровной, сухой, устойчивой, термостойкой поверхности так, чтобы доступ к сетевой розетке всегда был свободным.
- Во избежание появления пятен на поверхности, на которой установлен аэрогриль, рекомендуется устанавливать его на дополнительную подставку, разместив её между аэрогрилем и столешницей.
- Расстояние от стены до задней части корпуса аэрогриля должно составлять не менее 20-30 см, расстояние от боковых частей корпуса аэрогриля должно быть не менее 10-20 см, а свободное пространство над аэрогрилем не менее 20 см.
- Не закрывайте решётки забора воздуха и выхода горячего воздуха во время работы аэрогриля.
- Всегда следите за состоянием решётки для забора воздуха и выхода горячего воздуха, в противном случае циркуляция горячего воздуха будет нарушена, это может повлиять на процесс приготовления продуктов или привести к повреждению устройства.
- Запрещается использовать устройство вне помещений.
- Не рекомендуется использовать устройство во время грозы.
- Оберегайте аэрогриль от ударов, падений, вибраций и иных механических воздействий.
- Не оставляйте устройство, включённое в сеть, без присмотра.
- Не используйте устройство в непосредственной близости от нагревательных приборов, источников тепла или открытого пламени.
- Запрещается использовать аэрогриль в местах, где используются или распыляются аэрозоли, а также вблизи от легковоспламеняющихся жидкостей.

- Не используйте аэрогриль вблизи от кухонной раковины, в ванных комнатах, около бассейнов или других ёмкостей, наполненных водой.
- Если аэрогриль упал в воду, немедленно выньте вилку шнура питания из электрической розетки, и только после этого можно достать устройство из воды. Обратитесь в сервисный центр для осмотра или ремонта устройства.
- Не допускайте, чтобы шнур питания касался горячих поверхностей и острых кромок мебели.
- Во время работы корпус аэрогриля сильно нагревается, во избежание получения ожогов не дотрагивайтесь до горячих поверхностей, обозначенных знаком «».
- Не перемещайте горячий аэрогриль, дождитесь полного его остывания.
- Используйте устройство в местах с хорошей вентиляцией.
- Используйте только те детали аэрогриля, которые входят в комплект поставки.
- Запрещается включать устройство, если в аэрогриле нет продуктов.
- Вынимайте продукты из аэрогриля сразу после приготовления, при длительном нахождении продуктов во включенном аэрогриле может произойти их возгорание.
- Запрещается извлекать приготовленные продукты металлическими предметами, которые могут повредить антипригарное покрытие решёток, используйте кухонные аксессуары, предназначенные для антипригарных поверхностей.
- Отключайте устройство от электросети после использования или перед чисткой. При отключении аэрогриля от электрической сети держитесь за вилку шнура питания и аккуратно выньте её из электрической розетки, не тяните за шнур питания – это может привести к его повреждению и вызвать короткое замыкание.
- Не прикасайтесь к корпусу устройства, к шнуру питания и к вилке шнура питания мокрыми руками.
- Из соображений безопасности детей не оставляйте полиэтиленовые пакеты, используемые в качестве упаковки, без надзора.

ВНИМАНИЕ! Не разрешайте детям играть с полиэтиленовыми пакетами или упаковочной плёнкой. **Опасность удушья!**

- Устройство не предназначено для использования детьми.
- Осуществляйте надзор за детьми, чтобы не допустить использования устройства в качестве игрушки.
- Не разрешайте детям прикасаться к корпусу устройства, шнуру питания или к вилке шнура питания во время работы устройства.

- Будьте особенно внимательны, если поблизости от работающего устройства находятся дети или лица с ограниченными возможностями.
- Во время работы и в перерывах между рабочими циклами размещайте устройство в местах, недоступных для детей.
- Прибор не предназначен для использования лицами (включая детей) с пониженными сенсорными, физическими, психическими или умственными способностями, или при отсутствии у них опыта или знаний, если они не находятся под контролем или не проинструктированы лицом, ответственным за их безопасность, об использовании прибора.
- Периодически проверяйте целостность шнура питания.
- При повреждении шнура питания его замену, во избежание опасности, должны производить изготовитель, сервисная служба или подобный квалифицированный персонал.
- Запрещается самостоятельно ремонтировать устройство. Не разбирайте устройство самостоятельно, при возникновении любых неисправностей, а также после падения устройства отключите его от электросети и обратитесь в авторизованный сервисный центр.
- Во избежание повреждений перевозите устройство в заводской упаковке.
- Храните устройство в сухом прохладном месте, недоступном для детей и людей с ограниченными возможностями.

УСТРОЙСТВО ПРЕДНАЗНАЧЕНО ТОЛЬКО ДЛЯ БЫТОВОГО ИСПОЛЬЗОВАНИЯ, ЗАПРЕЩАЕТСЯ ИСПОЛЬЗОВАТЬ УСТРОЙСТВО В КОММЕРЧЕСКИХ ИЛИ ЛАБОРАТОРНЫХ ЦЕЛЯХ.

ПЕРЕД ПЕРВЫМ ИСПОЛЬЗОВАНИЕМ

После транспортировки или хранения устройства при отрицательной температуре распакуйте его и подождите 3 часа перед использованием.

- Распакуйте устройство и удалите все упаковочные материалы.
- Сохраните заводскую упаковку.
- Ознакомьтесь с мерами безопасности и рекомендациями по эксплуатации.
- Проверьте комплектацию.
- Осмотрите устройство на наличие повреждений, при наличии повреждений не включайте его в электрическую сеть.
- Убедитесь, что указанные параметры напряжения питания устройства соответствуют параметрам электрической сети. При использовании устройства в электрической сети частотой 60 Гц, никакие дополнительные действия не требуются.
- Устанавливайте и используйте аэрогриль на ровной, сухой, устойчивой, термостойкой поверхности так, чтобы доступ к электрической розетке всегда был свободным.
- Протрите поверхность корпуса аэрогриля (5) слегка влажной тканью, после чего вытрите насухо.

- Возьмитесь за ручки (1) и выньте чаши (3, 4) с решёткой (7).
- Выньте решётку (7).
- Промойте решётку (7) тёплой водой с использованием нейтрального моющего средства, ополосните, затем вытрите насухо.
- Протрите чаши (3, 4) снаружи и внутри, слегка влажной тканью, после чего вытрите насухо.
- Установите решётку (7) в чаши (3, 4).
- Установите чаши (3, 4) в место их установки.

Примечание: если чаши (3, 4) не зафиксированы в корпусе аэрогриля (5), аэрогриль не включится, всегда проверяйте правильность установки чаш (3, 4).

Первое включение аэрогриля

- Для удаления посторонних запахов, рекомендуется включить аэрогриль не загружая продукты.
- Вставьте вилку шнура питания в электрическую розетку, при этом прозвучит звуковой сигнал, на панели управления (6) загорятся все кнопки управления, через 1 секунду, аэрогриль перейдёт в режим ожидания и будет светиться кнопка включения/выключения (9) «⏻».
- Нажмите кнопку включения/выключения (9) « », загорятся все кнопки управления, по умолчанию будет включено приготовление в левой чаше (3), цифровыми символами (12) отобразится «ON», в правой чаше (4), цифровыми символами (16) отобразится «----».
- Нажмите кнопку включения программы приготовления (15) «картофель фри », при этом цифровыми символами (12) будет отображаться температура приготовления, температура подтверждается символом (13) «°C» и время приготовления, время подтверждается символом (14) «min», смотрите « таблицу программ приготовления продуктов».
- Нажмите кнопку одновременной работы двух чаш (23) «DUAL», при этом кнопка (23) будет светиться постоянно, настройки программы приготовления левой чаши (3) скопируются для правой чаши (4).
- Для включения программы, нажмите кнопку старт/пауза (21) «▶ ‖», при этом цифровыми символами (12 и16) будет показано оставшееся время приготовления, время работы будет подтверждаться символами (14 и18) «min».
- Для включения паузы во время работы, нажмите кнопку старт/пауза (21) «▶ ‖», для продолжения работы ещё раз нажмите кнопку старт/пауза (21) «▶ ‖».
- По окончание времени работы, прозвучат звуковые сигналы, цифровыми символами (12 и 16) отобразится «END», нагревательный элемент выключится, вентилятор будет продолжать работать 40 секунд, это необходимо для охлаждения аэрогриля.
- Вы можете в любой момент выключить аэрогриль, для этого нажмите кнопку включения/выключе-

ния (9) «⏻», при этом нагревательный элемент выключится, вентилятор будет продолжать работать 40 секунд, это необходимо для охлаждения аэрогриля.
- Дождитесь остывания аэрогриля, возьмитесь за ручки (1) и выньте чаши (3, 4) с решёткой (7).
- Выньте решётку (7).
- Ещё раз протрите решётку (7) и чаши (3, 4) слегка влажной тканью, после чего вытрите насухо.

ИСПОЛЬЗОВАНИЕ АЭРОГРИЛЯ

ВНИМАНИЕ!

- Аэрогриль не предназначен для кипячения воды.
- Во время работы аэрогриля горячий воздух и пар будут выходить из решёток (8). Применяйте надлежащие меры предосторожности для предотвращения риска ожогов, пожаров или других травм людей или повреждения имущества.
- Аэрогриль нагревается во время работы и сохраняет тепло в течение некоторого времени после выключения. Всегда используйте кухонные прихватки при работе с горячими поверхностями и подождите некоторое время, необходимое для остывания металлических деталей перед чисткой аэрогриля.
- Соблюдайте осторожность, когда вынимаете приготовленные продукты из чаш (3, 4), вынимая продукты, всегда используйте кухонные аксессуары, предназначенные для антипригарных поверхностей.

- Устанавливайте и используйте аэрогриль на ровной, сухой, устойчивой, термостойкой поверхности так, чтобы доступ к электрической розетке всегда был свободным.
- Расстояние от стены до задней части корпуса аэрогриля должно составлять не менее 20-30 см, расстояние от боковых частей корпуса аэрогриля должно быть не менее 10-20 см, а свободное пространство над аэрогрилем не менее 20 см.
- Всегда следите за состоянием решётки для забора воздуха и выхода горячего воздуха (8), в противном случае циркуляция горячего воздуха будет нарушена, это может повлиять на процесс приготовления продуктов или привести к повреждению устройства.

ВКЛЮЧЕНИЕ ПОДСВЕТКИ

- Для визуального контроля процесса приготовления продуктов, предназначено смотровое окно (2), вы можете включить подсветку, нажатием кнопки (22) «☼».

ПРИГОТОВЛЕНИЕ ПРОДУКТОВ В ЛЕВОЙ ЧАШЕ (3)

- Возьмитесь за ручки (1) и выньте чаши (3, 4) с решёткой (7).

- Поместите продукты в левую чашу (3) на решётку (7), не переполняйте решётку (7) продуктами. Для правильного приготовление продуктов необходима циркуляция горячего воздуха
- Вставьте чаши (3, 4) в корпус аэрогриля (5), убедитесь, что чаши (3, 4) установлены правильно, в противном случае аэрогриль не включится.
- Вставьте вилку шнура питания в электрическую розетку, при этом прозвучит звуковой сигнал, на панели управления (6) загорятся все кнопки управления, через 1 секунду, аэрогриль перейдёт в режим ожидания и будет светиться кнопка включения/выключения (9) «⏻».
- Нажмите кнопку включения/выключения (9) « », загорятся все кнопки управления, по умолчанию будет включено приготовление в левой чаше (3), цифровыми символами (12) отобразится «ON», в правой чаше (4), цифровыми символами (16) отобразится «----».
- Нажатием кнопок программ приготовления (15), вы можете выбрать одну из 10 программ приготовления, при этом цифровыми символами (12) будет отображаться температура приготовления, температура подтверждается символом (13) «°C» и время приготовления, время подтверждается символом (14) «min», смотрите «таблицу программ приготовления продуктов».
- При необходимости вы можете изменить температуру и время приготовления.
- Для установки температуры приготовления в левой чаше (3), нажмите кнопку установки температуры/времени приготовления (11) «🌡/◷», при этом цифровые символы температуры (12) будут мигать, нажатием кнопок (10) «-/+» установите нужную температуру приготовления в пределах от 80°C до 200°C, шаг установки 5°C. Установка температуры подтверждается символом (13) «°C».

Примечание: в программе «разморозка», минимальная температура 55°C, в программе «сушка», минимальная температура 30°C.

- Для установки времени приготовления в левой чаше (3), нажмите кнопку установки температуры/времени приготовления (11) «🌡/◷», при этом цифровые символы времени (12) будут мигать, нажатием кнопок (10) «-/+» установите нужное время работы программы приготовления в пределах от 1 минуты до 60 минут, шаг установки 1 минута. Установка времени подтверждается символом (14) «min».

Примечание: в программе «разморозка», максимальное время работы 2 часа, в программе «сушка», максимальное время работы 24 часа.

- Каждое прикосновение (нажатие) на кнопки управления, сопровождается звуковым сигналом.
- После установки температуры и времени приготовления продуктов, включите аэрогриль нажатием кнопки старт/пауза (21) «▶ ‖», при этом цифро-

выми символами (12) будет показано оставшееся время работы программы, время работы будет подтверждаться символами (14) «min», правая чаша (4) будет не активна и цифровыми символами (16) будет отображаться «----».

- Для равномерного приготовления продуктов, рекомендуется несколько раз вынуть чаши (3, 4), поставить чаши на термостойкую поверхность, перемешать или перевернуть продукты на решётке (7). При необходимости подкорректируйте температуру приготовления, смотрите «таблицу программ приготовления продуктов».
- Для включения паузы во время работы, нажмите кнопку старт/пауза (21) «▶ ‖», для продолжения работы ещё раз нажмите кнопку старт/пауза (21) «▶ ‖».
- По окончание времени работы программы, прозвучат звуковые сигналы, цифровыми символами (12) отобразится «END», нагревательный элемент выключится, вентилятор будет продолжать работать 40 секунд, это необходимо для охлаждения аэрогриля.
- После приготовления продуктов, подождите 10-20 секунд и после этого, возьмитесь за ручки (1), выньте чаши (3, 4), поставьте чаши на термостойкую поверхность, выньте продукты, используйте кухонные аксессуары, предназначенные для антипригарных поверхностей.
- По окончании работы, выньте вилку шнура питания из электрической розетки.

ПРИГОТОВЛЕНИЕ ПРОДУКТОВ В ПРАВОЙ ЧАШЕ (4)

- Возьмитесь за ручки (1) и выньте чаши (3, 4) с решёткой (7).
- Поместите продукты в правую чашу (4) на решётку (7), не переполняйте решётку (7) продуктами. Для правильного приготовление продуктов необходима циркуляция горячего воздуха.
- Вставьте чаши (3, 4) в корпус аэрогриля (5), убедитесь, что чаши (3, 4) установлены правильно, в противном случае аэрогриль не включится.
- Вставьте вилку шнура питания в электрическую розетку, при этом прозвучит звуковой сигнал, на панели управления (6) загорятся все кнопки управления, через 1 секунду, аэрогриль перейдёт в режим ожидания и будет светиться кнопка включения/выключения (9) «⏻».
- Нажмите кнопку включения/выключения (9) « », загорятся все кнопки управления, по умолчанию будет включено приготовление в левой чаше (3), цифровыми символами (12) отобразится «ON», в правой чаше (4), цифровыми символами (16) отобразится «----».
- Нажмите кнопку выбора чаши (24) «Match», при этом цифровыми символами правой чаши (16) отобразится «ON», в левой чаше (3), цифровыми символами (12) отобразится «----».
- Нажатием кнопок программ приготовления (15), вы можете выбрать одну из 10 программ приго-

товления, при этом цифровыми символами (16) будет отображаться температура приготовления, температура подтверждается символом (17) «°C» и время приготовления, время подтверждается символом (18) «min», смотрите «таблицу программ приготовления продуктов».

- При необходимости вы можете изменить температуру и время приготовления.
- Для установки температуры приготовления в правой чаше (4), нажмите кнопку установки температуры/времени приготовления (19) «», при этом цифровые символы температуры (16) будут мигать, нажатием кнопок (20) «-/+» установите нужную температуру приготовления в пределах от 80°C до 200°C, шаг установки 5°C. Установка температуры подтверждается символом (17) «°C».

Примечание: в программе «разморозка», минимальная температура 55°C, в программе «сушка», минимальная температура 30°C.

- Для установки времени приготовления в правой чаше (4), нажмите кнопку установки температуры/времени приготовления (19) «», при этом цифровые символы времени (16) будут мигать, нажатием кнопок (20) «-/+» установите нужное время работы программы приготовления в пределах от 1 минуты до 60 минут, шаг установки 1 минута. Установка времени подтверждается символом (18) «min».

Примечание: в программе «разморозка», максимальное время работы 2 часа, , в программе «сушка», максимальное время работы 24 часа.

- Каждое прикосновение (нажатие) на кнопки управления, сопровождается звуковым сигналом.
- После установки температуры и времени приготовления продуктов, включите аэрогриль нажатием кнопки старт/пауза (21) «▶ ‖», при этом цифровыми символами (16) будет показано оставшееся время работы программы, время работы будет подтверждаться символами (18) «min», левая чаша (3) будет не активна и цифровыми символами (12) будет отображаться «----».
- Для равномерного приготовления продуктов, рекомендуется несколько раз вынуть чаши (3, 4), поставить чаши на термостойкую поверхность, перемешать или перевернуть продукты на решётке (7). При необходимости подкорректируйте температуру приготовления (см. таблицу программ приготовления продуктов).
- Для включения паузы во время работы, нажмите кнопку старт/пауза (21) «▶ ‖», для продолжения работы ещё раз нажмите кнопку старт/пауза (21) « ▶ ‖».
- По окончание времени работы программы, прозвучат звуковые сигналы, цифровыми символами (16) отобразится «END», нагревательный элемент выключится, вентилятор будет продолжать работать 40 секунд, это необходимо для охлаждения аэрогриля.

- После приготовления продуктов, подождите 10-20 секунд и после этого, возьмитесь за ручки (1), выньте чаши (3, 4), поставьте их на термостойкую поверхность, выньте продукты, используйте кухонные аксессуары, предназначенные для антипригарных поверхностей.
- По окончании работы, выньте вилку шнура питания из электрической розетки.

ПРИГОТОВЛЕНИЯ ПРОДУКТОВ В ДВУХ ЧАШАХ (3 И 4)

- Возьмитесь за ручки (1) и выньте чаши (3, 4) с решёткой (7).
- Поместите продукты в левую чашу (3) на решётку (7), не переполняйте решётку (7) продуктами. Для правильного приготовление продуктов необходима циркуляция горячего воздуха.
- Поместите продукты в правую чашу (4) на решётку (7), не переполняйте решётку (7) продуктами. Для правильного приготовление продуктов необходима циркуляция горячего воздуха.
- Вставьте чаши (3, 4) в корпус аэрогриля (5), убедитесь, что чаши (3, 4) установлены правильно, в противном случае аэрогриль не включится.
- Вставьте вилку шнура питания в электрическую розетку, при этом прозвучит звуковой сигнал, на панели управления (6) загорятся все кнопки управления, через 1 секунду, аэрогриль перейдёт в режим ожидания и будет светиться кнопка включения/выключения (9) «⏻».
- Нажмите кнопку включения/выключения (9) « », загорятся все кнопки управления, по умолчанию будет включено приготовление в левой чаше (3), цифровыми символами (12) отобразится «ON», в правой чаше (4), цифровыми символами (16) отобразится «----».
- Выберите программу приготовления нажатием кнопки (15), установите температуру и время приготовления, смотрите раздел «приготовление продуктов в левой чаше (3)».
- Нажмите кнопку выбора чаши (24) «Match», при этом цифровыми символами правой чаши (16) отобразится «ON», цифровыми символами левой чаши (12) отобразится «----».
- Выберите программу приготовления нажатием кнопки (15), установите температуру и время приготовления, смотрите раздел «приготовление продуктов в правой чаше (4)».
- После установки температуры и времени приготовления продуктов, включите аэрогриль нажатием кнопки старт/пауза (21) «▶ ‖», при этом цифровыми символами (12) будет показано оставшееся время работы установленной программы левой чаши (3), время работы будет подтверждаться символами (14) «min», цифровыми символами (16) будет показано оставшееся время работы установленной программы правой чаши (4), время работы будет подтверждаться символами (18) «min».

- Для равномерного приготовления продуктов, рекомендуется несколько раз вынуть чаши (3, 4), поставить чаши на термостойкую поверхность, перемешать или перевернуть продукты на решётке (7). При необходимости подкорректируйте температуру приготовления в каждой чаше (3 и 4), смотрите «таблицу программ приготовления продуктов».
- Для включения паузы во время работы, нажмите кнопку старт/пауза (21) «▶ ‖», для продолжения работы ещё раз нажмите кнопку старт/пауза (21) «▶ ‖».
- По окончание времени работы программы в левой (3) или правой (4), прозвучат звуковые сигналы, цифровыми символами (12 и 16) отобразится «END», нагревательный элемент выключится чаши (3 или 4) выключится, вентилятор будет продолжать работать 40 секунд, это необходимо для охлаждения аэрогриля.
- После приготовления продуктов, подождите 10-20 секунд и после этого, возьмитесь за ручки (1), выньте чаши (3, 4), поставьте их на термостойкую поверхность, выньте продукты, используйте кухонные аксессуары, предназначенные для антипригарных поверхностей.
- По окончании работы, выньте вилку шнура питания из электрической розетки.

ПРИГОТОВЛЕНИЕ ПРОДУКТОВ В ДВУХ ЧАШАХ (3 И 4) С ОДИНАКОВЫМИ НАСТРОЙКАМИ

- Используйте эту функция для приготовления большего количества одинаковых продуктов.

- Возьмитесь за ручки (1) и выньте чаши (3, 4) с решёткой (7).
- Поместите одинаковые продукты в чаши (3 и 4) на решётку (7), не переполняйте решётку (7) продуктами. Для правильного приготовление продуктов необходима циркуляция горячего воздуха.
- Вставьте чаши (3, 4) в корпус аэрогриля (5), убедитесь, что чаши (3, 4) установлены правильно, в противном случае аэрогриль не включится.
- Вставьте вилку шнура питания в электрическую розетку, при этом прозвучит звуковой сигнал, на панели управления (6) загорятся все кнопки управления, через 1 секунду, аэрогриль перейдёт в режим ожидания и будет светиться кнопка включения/выключения (9) «⏻».
- Нажмите кнопку включения/выключения (9) «⏻», загорятся все кнопки управления, по умолчанию будет включено приготовление в левой чаше (3), цифровыми символами (12) отобразится «ON», в правой чаше (4), цифровыми символами (16) отобразится «----».
- Выберите программу приготовления нажатием кнопки (15), установите температуру и время приготовления, смотрите «раздел приготовление продуктов в левой чаше (3)».

- Нажмите кнопку одновременной работы двух чаш (23) «DUAL», при этом кнопка (23) будет светиться постоянно, настройки программы приготовления левой чаши (3) скопируются в настройки для правой чаши (4).
- Для включения программы, нажмите кнопку старт/пауза (21) «▶ ‖», при этом цифровыми символами (12 и16) будет показано время приготовления, время работы будет подтверждаться символами (14 и18) «min».
- Для включения паузы во время работы, нажмите кнопку старт/пауза (21) «▶ ‖», для продолжения работы ещё раз нажмите кнопку старт/пауза (21) «▶ ‖».
- По окончание времени работы, прозвучат звуковые сигналы, цифровыми символами (12 и 16) отобразится «END», нагревательный элемент выключится, вентилятор будет продолжать работать 40 секунд, это необходимо для охлаждения аэрогриля.
- Вы можете в любой момент выключить аэрогриль, для этого нажмите кнопку включения/выключения (9) «⏻», при этом нагревательный элемент выключится, вентилятор будет продолжать работать 40 секунд, это необходимо для охлаждения аэрогриля.
- После приготовления продуктов, подождите 10-20 секунд и после этого, возьмитесь за ручки (1), выньте чаши (3, 4), поставьте их на термостойкую поверхность, выньте продукты, используйте кухонные аксессуары, предназначенные для антипригарных поверхностей.
- По окончании работы, выньте вилку шнура питания из электрической розетки.

ФУНКЦИЯ СИНХРОНИЗАЦИИ ЗАВЕРШЕНИЯ ПРИГОТОВЛЕНИЯ ПРОДУКТОВ В ДВУХ ЧАШАХ (3 И 4)

- Функция синхронизации одновременного завершения приготовления продуктов в чашах
- (3, 4), если в настройках установлено разное время приготовления продуктов.

- После настроек параметров времени и температуры приготовления продуктов в чашах (3, 4), нажмите кнопку (25) «SyncFinish», после этого включите начало приготовления продуктов, нажав кнопку старт/пауза (21) «▶ ‖».
- Аэрогриль начнет приготовление продуктов в чаше, с большим временем, приготовление продуктов в другой чаше начнется позже, когда остаток времени приготовления в работающей чаше сравняется с установленным временем приготовления, для другой чаши. Цифровыми символами чаши, ожидающей включения, будут отображаться символы «Hold».
- Если одна чаша будет вынута из аэрогриля, для необходимости перевернуть или перемешать продукты, а у другой чаши останется меньше

времени приготовления продуктов, в этом случае, процесс приготовления в установленной чаше будет ждать пока время приготовления в двух чашах не сравняется.
- Таким образом приготовление в чашах (3, 4) закончится одновременно.
- Если вы хотите раньше выключить аэрогриль, нажмите кнопку старт/пауза (21) «▶ ‖» или выключите аэрогриль нажатием кнопки включения/выключения (9) «⏻», после выключения аэрогриля, вентилятор будет продолжать работать 40 секунд, это необходимо для охлаждения аэрогриля.
- После приготовления продуктов, подождите 10-20 секунд и после этого, возьмитесь за ручки (1), выньте чаши (3, 4), поставьте их на термостойкую поверхность, выньте продукты, используйте кухонные аксессуары, предназначенные для антипригарных поверхностей.
- По окончании работы, выньте вилку шнура питания из электрической розетки.

ПРОГРАММЫ ПРИГОТОВЛЕНИЯ ПРОДУКТОВ

Примечание: в этом разделе будет краткое описание, для подробного описания смотрите разделы «приготовление продуктов в левой чаше (3)», «приготовление продуктов в правой чаше (4)», «приготовление в двух чашах (3 и 4)».

- Вы можете выбрать одну из десяти программ приготовления, программа будет отображаться символом (15):
  - картофель фри «», мясо «», крылья «», птица «», морепродукты «», рыба «», пицца «», выпечка «», разморозка «», сушка «».

ВКЛЮЧЕНИЕ ПРОГРАММЫ ПРИГОТОВЛЕНИЯ

- Возьмитесь за ручки (1) и выньте чаши (3, 4) с решёткой (7).
- Поместите продукты, соответствующие программе приготовления, в левую чашу (3) на решётку (7), в правую чашу (4) или в обе чаши (3 и 4), не переполняйте решётку (7) продуктами. Для правильного приготовление продуктов необходима циркуляция горячего воздуха
- Вставьте чаши (3, 4) в корпус аэрогриля (5), убедитесь, что чаши (3, 4) установлены правильно, в противном случае аэрогриль не включится.
- Вставьте вилку шнура питания в электрическую розетку, при этом аэрогриль перейдёт в режим ожидания и будет светиться кнопка включения/выключения (9) «⏻».
- Нажмите кнопку включения/выключения (9) «⏻ », по умолчанию будет включено приготовление в левой чаше (3), цифровыми символами (12) отобразится «ON», в правой чаше (4), цифровыми символами (16) отобразится «----».
- Нажатием кнопок программ приготовления (15), вы можете выбрать одну из 10 программ приготовления, смотрите «таблицу программ приготовления продуктов».

- При необходимости вы можете изменить температуру и время приготовления, смотрите раздел «приготовление продуктов в левой чаше (3)».
- После установки температуры и времени приготовления продуктов, включите аэрогриль нажатием кнопки старт/пауза (21) «▶ ‖».
- Для приготовления в правой чаше (4), нажмите кнопку выбора чаши (24) «Match», при этом цифровыми символами правой чаши (16) отобразится «ON», цифровыми символами левой чаши (12) отобразится «----».
- Выберите программу приготовления нажатием кнопки (15), установите температуру и время приготовления, смотрите раздел «приготовление продуктов в правой чаше (4)».
- После установки температуры и времени приготовления продуктов, включите аэрогриль нажатием кнопки старт/пауза (21) «▶ ‖».
- Вы можете установить режим приготовления в двух чашах с одинаковыми настройками, смотрите раздел «приготовление продуктов в двух чашах (3 и 4) с одинаковыми настройками».
- Для одновременного приготовления продуктов в двух чашах (3 и 4), включите функцию синхронизации одновременного завершения приготовления продуктов в чашах (3, 4), смотрите раздел «функция синхронизации одновременного завершения приготовления продуктов в чашах (3 и 4)».
- Для включения паузы во время работы, нажмите кнопку старт/пауза (21) «▶ ‖», для продолжения работы ещё раз нажмите кнопку старт/пауза (21) «▶ ‖».
- Вы можете в любой момент выключить аэрогриль, для этого нажмите кнопку включения/выключения (9) «⏻», при этом нагревательный элемент выключится, вентилятор будет продолжать работать 40 секунд, это необходимо для охлаждения аэрогриля.
- По окончание времени работы программы, прозвучат звуковые сигналы, цифровыми символами отобразится «END», нагревательный элемент выключится, вентилятор будет продолжать работать 40 секунд, это необходимо для охлаждения аэрогриля.
- После приготовления продуктов, подождите 10-20 секунд и после этого, возьмитесь за ручки (1), выньте чаши (3, 4), поставьте их на термостойкую поверхность, выньте продукты, используйте кухонные аксессуары, предназначенные для антипригарных поверхностей.
- По окончании работы аэрогриля, выньте вилку шнура питания из электрической розетки.

ТАБЛИЦА ПРИГОТОВЛЕНИЯ ПРОДУКТОВ

Программы приготовления	Символ программы	Установки по умолчанию		Время		Температура	
		Температура	Время	Мин	Макс	Мин	Макс
Картофель фри		200°C	25 мин	1 мин	60 мин	80°C	200°C
Мясо		180°C	15 мин	1 мин	60 мин	80°C	200°C
Крылья		185°C	25 мин	1 мин	60 мин	80°C	200°C
Птица		190°C	30 мин	1 мин	60 мин	80°C	200°C
Морепродукты		160°C	20 мин	1 мин	60 мин	80°C	200°C
Рыба		190°C	12 мин	1 мин	60 мин	80°C	200°C
Пицца		180°C	15 мин	1 мин	60 мин	80°C	200°C
Выпечка		160°C	25 мин	1 мин	60 мин	80°C	200°C
Разморозка		55°C	20 мин	1 мин	2 часа	55°C	55°C
Сушка		55°C	8 часов	1 час	24 часа	30°C	80°C

Примечания:

- перед употреблением продуктов в пищу убедитесь, что они полностью приготовлены;
- данные времени и температуры приготовления продуктов носят рекомендательный характер, результат приготовления продуктов зависит от размера и формы продуктов;
- рекомендуется добавить 5 минут ко времени приготовления, если аэрогриль не прогрет;
- в случае, если вы считаете результат приготовления продуктов неудовлетворительным, вы можете увеличить или уменьшить время приготовления/температуру приготовления или вес продуктов.

РЕКОМЕНДАЦИИ

- Для жарки продуктов в аэрогриле рекомендуется добавлять небольшое количество рафинированного оливкового или растительного масла, масло можно наносить на продукты с помощью кисточки или использовать распылитель для масла, этот вариант более экономичный и масло будет наноситься на продукты более равномерно.
- Не переполняйте решётку (7) продуктами.
- Для достижения наилучших результатов некоторые продукты необходимо переворачивать во время приготовления.
- Во избежание появления избыточного дыма, при приготовлении продуктов с естественным высоким содержанием жира, таких как куриные крылышки или колбаски, может потребоваться слив жира из чаши (3 или 4), при этом рекомендуется готовить такие продукты небольшими партиями.
- Прежде, чем заложить продукты на решётку (7) следите за тем, чтобы они были сухие, при необходимости удалите избыточную влагу, это поможет получить на продуктах корочку и уменьшить количество выходящего пара и дыма.
- При обжаривании продуктов в панировке, следите за тем, чтобы панировка не отслаивалась от продуктов и расположите продукты так, чтобы они не соприкасались, это обеспечит хорошую циркуляцию горячего воздуха между продуктами.
- Аэрогриль можно использовать для разогрева пищи, при этом рекомендуется устанавливать температуру не выше 140°C и время работы не более 10 минут.
- Для уничтожения различных вредных бактерий, рекомендуется готовить мясо: говядину, баранину, при внутренней температуре 63°C. Свинину следует готовить при внутренней температуре 71°C, а продукты из птицы следует готовить при внутренней температуре 77°C - 82°C.
- При повторном разогреве продуктов из мяса/птицы их следует разогревать до внутренней температуры 74°C.
- Для измерения температуры, используйте кулинарный термометр.

НЕИСПРАВНОСТИ И СПОСОБЫ ИХ УСТРАНЕНИЯ

Неисправность	Возможная причина	Устранение
Аэрогриль не работает.	Аэрогриль не подключен к электрической розетке. Вы не установили время работы аэрогриля.	Подключите вилку шнура питания к заземленной электрической розетке. Установите настройки времени работы аэрогриля.
Ингредиенты плохо зажариваются.	Превышено максимальное количество ингредиентов в чаше аэрогриля.	Положите в чашу меньшие ингредиентов. Маленькие порции обжариваются быстрее и более равномерно.
Ингредиенты обжаривается неравномерно.	Отдельные виды ингредиентов нужно встряхнуть или перемешать во время приготовления.	Ингредиенты, например, картофель фри нужно перемешать несколько раз во время приготовления.
Жареные закуски не хрустящие, после приготовления.	Вы использовали вид закусок предназначенный для приготовления в традиционной фритюрнице.	Используйте закуски, предназначенные для приготовления в аэрогриле, или слегка смажьте их маслом для получения хрустящей корочки.
Из решётки выходящего горячего воздуха выходит белый дым.	Вы готовите продукты с большим количеством жира. Корзина есть жир или остатки жира от предыдущего использования.	Когда вы готовите жирные ингредиенты в аэрогриле, жир стекает на дно чаши, и при нагреве превращается в белый дым. Это не влияет на конечный результат приготовления продуктов. Очищайте и промывайте решётки и чаши, после каждого использования аэрогриля.
Свежий картофель неравномерно прожаривается в аэрогриле.	Вы использовали сорт картофеля не подходящий для приготовления картофеля фри. Вы не промывали картофель.	Используйте сорт картофеля, который подходит для приготовления картофеля фри. Тщательно промойте нарезанный картофель, для удаления крахмала.

Картофель фри не получается с хрустящей корочкой.	Хрустящая корочка картофеля фри зависит от количества масла и жидкости в картофеле.	Убедитесь, что вы правильно высушили нарезанный картофель фри перед тем, как добавить масло. Нарежьте картофель фри мельче для получения хрустящей корочки. Добавьте немного больше масла для более хрустящего результата.

ЧИСТКА И УХОД

- Производите чистку аэрогриля после каждого использования.
- Выключите аэрогриль и выньте вилку шнура питания из электрической розетки, дождитесь полного остывания аэрогриля.
- Протрите поверхность корпуса аэрогриля (5) слегка влажной тканью, после чего вытрите насухо.
- Возьмитесь за ручки (1) и выньте чаши (3,4) из аэрогриля.
- Выньте решётку (7).
- Промойте решётку (7) и чаши (3, 4) тёплой водой с использованием нейтрального моющего средства, ополосните, затем вытрите насухо.
- Установите чаши (3, 4) с решёткой (7) в аэрогриль.
- Запрещается использовать для чистки корпуса аэрогриля и съёмных деталей металлические мочалки, абразивные чистящие средства или растворители.
- Следите за чистотой решёток выходящего горячего воздуха (8) и воздухозаборной решётки, очищайте решётки по мере их загрязнения.
- Не погружайте аэрогриль, шнур питания и вилку шнура питания в воду или любые другие жидкости.

ХРАНЕНИЕ

- Перед тем, как убрать аэрогриль на хранение выполните его чистку.
- Храните устройство в сухом прохладном месте, недоступном для детей и людей с ограниченными возможностями.

КОМПЛЕКТАЦИЯ

1. Аэрогриль — 1 шт.
2. Инструкция — 1 шт.

ТЕХНИЧЕСКИЕ ХАРАКТЕРИСТИКИ

- Электропитание 220-240 В, ~ 50-60 Гц
- Номинальная потребляемая мощность: 2200 Вт
- Температура приготовления продуктов: от 80 до 200°C (в программе «разморозка», минимальная температура 55°C, в программе «сушка», минимальная температура 30°C)
- Время приготовления: 1-60 минут (в программе «разморозка», максимальное время работы 2 часа, в программе «сушка», максимальное время работы 24 часа)
- Объем левой чаши: 5,5 л
- Объем правой чаши: 5,5 л
- Габаритные размеры аэрогриля: 43 см – 37,3 см – 30 см

УТИЛИЗАЦИЯ



Чтобы предотвратить возможный вред окружающей среде или здоровью людей от неконтролируемой утилизации отходов, после окончания срока службы устройства или элементов питания (если входят в комплект), не выбрасывайте их вместе с обычными бытовыми отходами, передайте прибор и элементы питания в специализированные пункты для дальнейшей утилизации.

Отходы, образующиеся при утилизации изделий, подлежат обязательному сбору с последующей утилизацией в установленном порядке.

Для получения дополнительной информации об утилизации данного продукта обратитесь в местный муниципалитет, службу утилизации бытовых отходов или в магазин, где Вы приобрели данный продукт.

Производитель сохраняет за собой право изменять дизайн, конструкцию и технические характеристики, не влияющие на общие принципы работы устройства, без предварительного уведомления.

Срок службы устройства — 3 года

Дата производства указана в серийном номере.

В случае обнаружения каких-либо неисправностей необходимо обратиться в авторизированный сервисный центр.

ВАЖНАЯ ИНФОРМАЦИЯ!

- Для сохранения долговечности антипригарного покрытия чаши и решётки аэрогриля не рекомендуется мыть их в посудомоечной машине.
- Запрещается использовать для чистки корпуса аэрогриля и съёмных деталей металлические мочалки, абразивные чистящие средства или растворители. Используйте только нейтральные бесщелочные моющие средства.