BRAYER

brayer.ru

Instruction manual
Инструкция по эксплуатации

Electric AIR GRILL BR2054
Электрический аэрогриль BR2054

ЭЛЕКТРИЧЕСКИЙ АЭРОГРИЛЬ BR2054

Принцип работы аэрогриля заключается в циркуляции горячего воздушного потока внутри рабочей камеры, при этом продукты равномерно готовятся со всех сторон, получаются нежными внутри и с хрустящей корочкой снаружи.

В комплект поставки входят: - вертел, для приготовления курицы или мяса; - аэрофритюрница, в которой , например, можно приготовить куриные крылья, картофель по-деревенски; - шашлычница, для приготовления традиционного шашлыка.

ОПИСАНИЕ

1. Смотровое окно
2. Дверца
3. Ручка дверцы
4. Панель управления
5. Корпус
6. Решётки
7. Решётка для жарки
8. Поддон
9. Кнопки установки температуры приготовления «+/-»
10. Символ установки температуры приготовления «»
11. Кнопки программ приготовления продуктов
12. Символы времени приготовления «,мин»
13. Символы температуры приготовления «,°C»
14. Цифровые символы температуры/времени приготовления продуктов
15. Кнопки установки времени приготовления «+/- »
16. Символ установки времени приготовления «»
17. Кнопка включения функции поддержания тепла «keep warm»
18. Кнопка вкл/выкл вертела/аэрофритюрницы/шашлычницы «»
19. Кнопка включения/включения приготовления/выключения аэрогриля «»
20. Кнопка включения/выключения подсветки «»
21. Винты фиксаторы вилок
22. Ось вертела
23. Вилки для продуктов
24. Аэрофритюрница
25. Фиксатор крышки
26. Крышка аэрофритюрницы
27. Ось аэрофритюрницы
28. Ручка для установки и извлечения вертела, аэрофритюрницы, шашлычницы
29. Держатели шампуров
30. Винты фиксаторы
31. Шампуры
32. Ось шашлычницы

ВНИМАНИЕ!

Для дополнительной защиты в цепи питания целесообразно установить устройство защитного отключения (УЗО) с номинальным током срабатывания, не превышающим 30 мА, для установки УЗО обратитесь к специалисту.

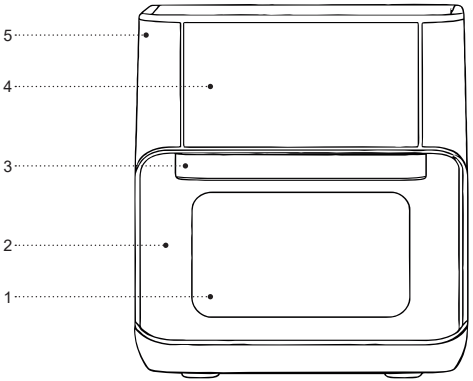

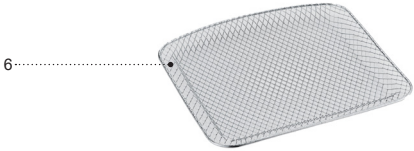

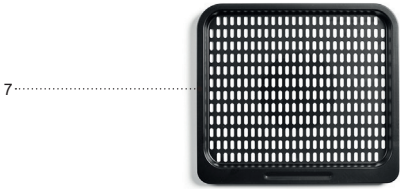



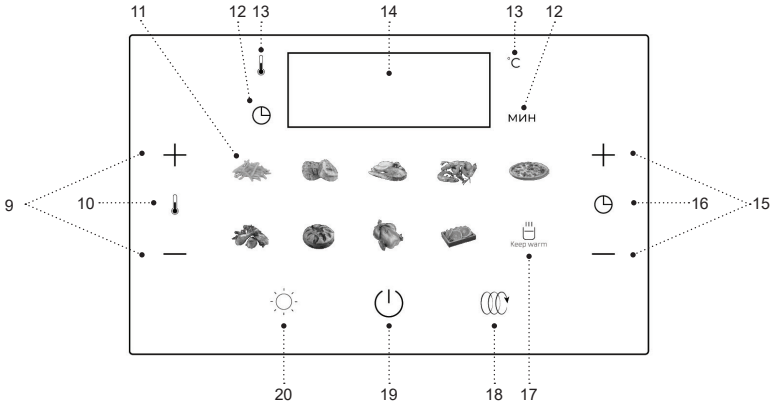
11
12
13
14
13
12
°C
мин
9
10
16
15
Keep warm
20
19
18
17

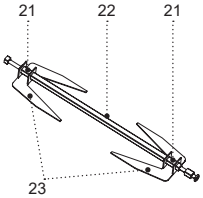
21
22
21
23

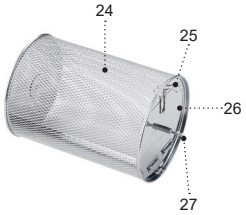
24
25
26
27

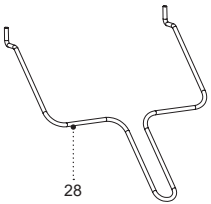
28

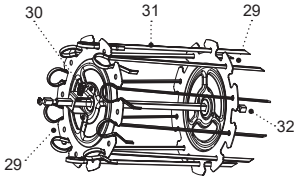
30
31
29
29
32



Рис. 1

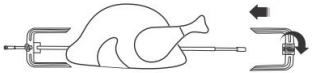

Рис. 2



Рис. 3



Рис. 4



Рис. 5



Рис. 6

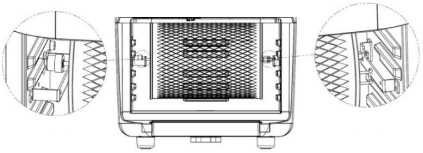

Рис. 7

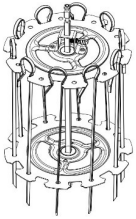

Рис. 8

МЕРЫ БЕЗОПАСНОСТИ И РЕКОМЕНДАЦИИ ПО ЭКСПЛУАТАЦИИ

Перед использованием аэрогриля внимательно ознакомьтесь с руководством по эксплуатации, после прочтения сохраните его для использования в будущем.

- Используйте аэрогриль только по его прямому назначению, как изложено в данной инструкции.
- Неправильное обращение с аэрогрилем может привести к его поломке, причинению вреда пользователю или его имуществу и не является гарантийным случаем.
- Убедитесь, что рабочее напряжение устройства, указанное на этикетке, соответствует напряжению электросети.
- Вилку шнура питания вставляйте в электрическую розетку, имеющую надежный контакт заземления.
- Запрещается подключать устройство к внешним таймерам или к электрическим розеткам с дистанционным управлением.
- Во избежание риска возникновения пожара, запрещается использовать «переходники» при подключении аэрогриля к электрической розетке.
- Устанавливайте и используйте аэрогриль на ровной, сухой, устойчивой, термостойкой поверхности так, чтобы доступ к сетевой розетке всегда был свободным.
- Во избежание появления пятен на поверхности, на которой установлен аэрогриль, рекомендуется устанавливать его на дополнительную подставку, разместив её между аэрогрилем и столешницей.
- Расстояние от стены до задней части корпуса аэрогриля должно составлять не менее 20-30 см, расстояние от боковых частей корпуса аэрогриля должно быть не менее 10-20 см, а свободное пространство над аэрогрилем не менее 20 см.
- Не закрывайте решётки забора воздуха и выхода горячего воздуха во время работы аэрогриля.
- Всегда следите за состоянием решётки для забора воздуха и выхода горячего воздуха, в противном случае циркуляция горячего воздуха будет нарушена, это может повлиять на процесс приготовления продуктов или привести к повреждению устройства.
- Запрещается использовать устройство вне помещений.
- Не рекомендуется использовать устройство во время грозы.
- Оберегайте аэрогриль от ударов, падений, вибраций и иных механических воздействий.
- Не оставляйте устройство, включённое в сеть, без присмотра.
- Не используйте устройство в непосредственной близости от нагревательных приборов, источников тепла или открытого пламени.
- Запрещается использовать аэрогриль в местах, где используются или распыляются аэрозоли, а также вблизи от легковоспламеняющихся жидкостей.

- Не используйте аэрогриль вблизи от кухонной раковины, в ванных комнатах, около бассейнов или других ёмкостей, наполненных водой.
- Если аэрогриль упал в воду, немедленно выньте вилку шнура питания из электрической розетки, и только после этого можно достать устройство из воды. Обратитесь в сервисный центр для осмотра или ремонта устройства.
- Не допускайте, чтобы шнур питания касался горячих поверхностей и острых кромок мебели.
- Во время работы корпус аэрогриля сильно нагревается, во избежание получения ожогов не дотрагивайтесь до горячих поверхностей, обозначенных знаком «».
- Не перемещайте горячий аэрогриль, дождитесь полного его остывания.
- Используйте устройство в местах с хорошей вентиляцией.
- Используйте только те детали аэрогриля, которые входят в комплект поставки.
- Запрещается включать устройство, если в аэрогриле нет продуктов.
- Вынимайте продукты из аэрогриля сразу после приготовления, при длительном нахождении продуктов во включенном аэрогриле может произойти их возгорание.
- Запрещается извлекать приготовленные продукты металлическими предметами, которые могут повредить решётки.
- Отключайте устройство от электросети после использования или перед чисткой. При отключении аэрогриля от электрической сети держитесь за вилку шнура питания и аккуратно выньте её из электрической розетки, не тяните за шнур питания – это может привести к его повреждению и вызвать короткое замыкание.
- Не прикасайтесь к корпусу устройства, к шнуру питания и к вилке шнура питания мокрыми руками.
- Из соображений безопасности детей не оставляйте полиэтиленовые пакеты, используемые в качестве упаковки, без надзора.

ВНИМАНИЕ! Не разрешайте детям играть с полиэтиленовыми пакетами или упаковочной плёнкой. **Опасность удушья!**

- Устройство не предназначено для использования детьми.
- Осуществляйте надзор за детьми, чтобы не допустить использования устройства в качестве игрушки.
- Не разрешайте детям прикасаться к корпусу устройства, шнуру питания или к вилке шнура питания во время работы устройства.
- Будьте особенно внимательны, если поблизости от работающего устройства находятся дети или лица с ограниченными возможностями.

- Во время работы и в перерывах между рабочими циклами размещайте устройство в местах, недоступных для детей.
- Прибор не предназначен для использования лицами (включая детей) с пониженными сенсорными, физическими, психическими или умственными способностями, или при отсутствии у них опыта или знаний, если они не находятся под контролем или не проинструктированы лицом, ответственным за их безопасность, об использовании прибора.
- Периодически проверяйте целостность шнура питания.
- При повреждении шнура питания его замену, во избежание опасности, должны производить изготовитель, сервисная служба или подобный квалифицированный персонал.
- Запрещается самостоятельно ремонтировать устройство. Не разбирайте устройство самостоятельно, при возникновении любых неисправностей, а также после падения устройства отключите его от электросети и обратитесь в авторизованный сервисный центр.
- Во избежание повреждений перевозите устройство в заводской упаковке.
- Храните устройство в сухом прохладном месте, недоступном для детей и людей с ограниченными возможностями.

УСТРОЙСТВО ПРЕДНАЗНАЧЕНО ТОЛЬКО ДЛЯ БЫТОВОГО ИСПОЛЬЗОВАНИЯ, ЗАПРЕЩАЕТСЯ ИСПОЛЬЗОВАТЬ УСТРОЙСТВО В КОММЕРЧЕСКИХ ИЛИ ЛАБОРАТОРНЫХ ЦЕЛЯХ.

ПЕРЕД ПЕРВЫМ ИСПОЛЬЗОВАНИЕМ

После транспортировки или хранения устройства при отрицательной температуре распакуйте его и подождите 3 часа перед использованием.

- Распакуйте устройство и удалите все упаковочные материалы.
- Сохраните заводскую упаковку.
- Ознакомьтесь с мерами безопасности и рекомендациями по эксплуатации.
- Проверьте комплектацию.
- Осмотрите устройство на наличие повреждений, при наличии повреждений не включайте его в электрическую сеть.
- Убедитесь, что указанные параметры напряжения питания устройства соответствуют параметрам электрической сети. При использовании устройства в электрической сети частотой 60 Гц, никакие дополнительные действия не требуются.
- Устанавливайте и используйте аэрогриль на ровной, сухой, устойчивой, термостойкой поверхности так, чтобы доступ к электрической розетке всегда был свободным.
- Протрите поверхность корпуса аэрогриля (5), внешнюю и внутреннюю поверхность дверцы (2),

внутреннюю поверхность рабочей камеры, слегка влажной тканью, после чего вытрите насухо.
- Промойте решётки (6,7), поддон (8), детали вертела (22, 23), аэрофритюрницу (24), детали шашлычницы (29, 31, 32), тёплой водой с использованием нейтрального моющего средства, ополосните, затем вытрите насухо.

Первое включение аэрогриля

- Для удаления посторонних запахов, рекомендуется включить аэрогриль не загружая продукты.
- Вставьте вилку шнура питания в электрическую розетку, при этом прозвучит звуковой сигнал, на панели управления (4) загорятся все кнопки управления, через 1 секунду, аэрогриль перейдёт в режим ожидания и будет светиться кнопка включения/выключения (19) «⏻».
- Включите аэрогриль, нажав кнопку включения/выключения (19) «⏻».
- Нажмите кнопку включения программы приготовления (11) «картофель фри », при этом цифровыми символами (14) будет отображаться температура приготовления, температура подтверждается символами (13) «🌡,°C» и время приготовления, время подтверждается символами (12) «◷,мин», смотрите «таблицу программ приготовления продуктов». Через несколько секунд включится программа приготовления «картофель фри ».
- Если вы хотите немедленно начать работу программы приготовления, кратковременно нажмите кнопку включения/выключения (19) «⏻».
- По окончание времени работы, прозвучат звуковые сигналы, нагревательный элемент выключится, вентилятор будет продолжать работать в течение 20 секунд, это необходимо для охлаждения аэрогриля.
- Вы можете в любой момент выключить аэрогриль, для этого нажмите и удерживайте кнопку включения/выключения (19) «⏻».

Примечание: при первом включении устройства, возможно появление постороннего запаха или небольшого количества дыма от нагревательного элемента — это допустимо и не является гарантийным случаем.

РЕКОМЕНДАЦИИ

- Для жарки продуктов в аэрогриле рекомендуется добавлять небольшое количество рафинированного оливкового или растительного масла, масло можно наносить на продукты с помощью кисточки или использовать распылитель для масла, этот вариант более экономичный и масло будет наноситься на продукты более равномерно.
- Не переполняйте решётки (6,7) продуктами.
- Для достижения наилучших результатов некоторые продукты необходимо переворачивать во время приготовления.

- Во избежание появления избыточного дыма, при приготовлении продуктов с естественным высоким содержанием жира, таких как куриные крылышки или колбаски, может потребоваться слив жира из поддона (8), при этом рекомендуется готовить такие продукты небольшими партиями.
- Прежде, чем положить продукты на решётки (6,7) следите за тем, чтобы они были сухие, при необходимости удалите избыточную влагу, это поможет получить на продуктах корочку и уменьшить количество выходящего пара и дыма.
- При обжаривании продуктов в панировке, следите за тем, чтобы панировка не отслаивалась от продуктов и расположите продукты так, чтобы они не соприкасались, это обеспечит хорошую циркуляцию горячего воздуха между продуктами.
- Аэрогриль можно использовать для разогрева пищи, при этом рекомендуется устанавливать температуру не выше 140°C и время работы не более 10 минут.
- Для уничтожения различных вредных бактерий, рекомендуется готовить мясо: говядину, баранину, при внутренней температуре 63°C. Свинину следует готовить при внутренней температуре 71°C, а продукты из птицы следует готовить при внутренней температуре 77°C - 82°C.
- При повторном разогреве продуктов из мяса/птицы их следует разогревать до внутренней температуры 74°C.
- Для измерения температуры, используйте кулинарный термометр.

ИСПОЛЬЗОВАНИЕ АЭРОГРИЛЯ

ВНИМАНИЕ!
Перед употреблением продуктов в пищу убедитесь, что они полностью приготовлены.

- Аэрогриль не предназначен для кипячения воды.
- Во время работы аэрогриля горячий воздух и пар будут выходить из решётки, расположенной на задней стороне корпуса (5). Применяйте надлежащие меры предосторожности для предотвращения риска ожогов, пожаров или других травм людей или повреждения имущества.
- Аэрогриль нагревается во время работы и сохраняет тепло в течение некоторого времени после выключения. Всегда используйте кухонные прихватки при работе с горячими поверхностями и подождите некоторое время, необходимое для остывания металлических деталей перед чисткой аэрогриля.
- Соблюдайте осторожность, когда вынимаете приготовленные продукты на решётках (6, 7), вынимая продукты, опасайтесь получения ожогов, всегда используйте кухонные прихватки.

- Устанавливайте и используйте аэрогриль на ровной, сухой, устойчивой, термостойкой поверхности так, чтобы доступ к электрической розетке всегда был свободным.
- Расстояние от стены до задней части корпуса аэрогриля должно составлять не менее 20-30 см,

расстояние от боковых частей корпуса аэрогриля должно быть не менее 10-20 см, а свободное пространство над аэрогрилем не менее 20 см.
- Всегда следите за состоянием решётки для забора воздуха и выхода горячего воздуха, в противном случае циркуляция горячего воздуха будет нарушена, это может повлиять на процесс приготовления продуктов или привести к повреждению устройства.

ПРОГРАММЫ ПРИГОТОВЛЕНИЯ ПРОДУКТОВ

- Вы можете выбрать одну из девяти программ приготовления, нажатием на кнопку программы (11): - картофель фри «», мясо «», рыба «», морепродукты «», пицца «», голень «», кекс «», курица «», сушка «».

Примечание: программа тепла «подогрев», включается кнопкой (17) «Keep warm».

- Возьмитесь за ручку (3), откройте дверцу (2) и установите поддон (8).
- Поместите продукты, соответствующие программе приготовления, на решётки (6,7). Для правильного приготовление продуктов необходима циркуляция горячего воздуха.
- Установите решётки (6,7) на направляющие (рис. 1), закройте дверцу (2).

Примечание: если вы готовите на решётках (6,7) разные продукты, следите за тем, чтобы решётка с продуктами из которых может выделяться сок или жир, была расположена ниже другой решётки, во избежание перемешивания вкуса продуктов.

- Вставьте вилку шнура питания в электрическую розетку, при этом прозвучит звуковой сигнал, на панели управления (4) загорятся все кнопки управления, через 1 секунду, аэрогриль перейдёт в режим ожидания и будет светиться кнопка включения/выключения (19) «⏻».
- Включите аэрогриль, нажав кнопку включения/выключения (19) «⏻».
- Нажмите кнопку включения программы приготовления (11), соответствующую продуктам, установленным в аэрогриль, при этом цифровыми символами (14) будет отображаться температура приготовления, температура подтверждается символами (13) «, °C» и время приготовления, время подтверждается символом (12) «,мин», температура и время, установлены по умолчанию, смотрите «таблицу программ приготовления продуктов». Через несколько секунд, программа приготовления включится.
- Если вы хотите немедленно начать работу программы приготовления, кратковременно нажмите кнопку включения/выключения (19) «⏻».
- Для достижения наилучших результатов некоторые продукты необходимо переворачивать во время приготовления.

- Возьмитесь за ручку (3), откройте дверцу (2), при этом аэрогриль перейдёт в режим ожидания, используя термостойкие кухонные аксессуары, выньте установленные решётки (6,7), установите решётки (6,7) на термостойкую поверхность, перемешайте или переверните продукты на решётках (6,7).
- Установите решётки (6,7) в направляющие, закройте дверцу (2), нажмите кнопку включения/выключения (19) «⏻» для продолжения работы программы приготовления.
- Для визуального контроля процесса приготовления продуктов, предназначено смотровое окно (1), вы можете включить подсветку, нажатием кнопки (20) «☼». Повторно нажмите кнопку (20) «☼» для выключения подсветки.
- По окончание времени работы программы, прозвучат звуковые сигналы, нагревательный элемент выключится, вентилятор будет продолжать работать в течение 20 секунд, это необходимо для охлаждения аэрогриля.
- Вы можете в любой момент выключить аэрогриль, для этого нажмите и удерживайте кнопку включения/выключения (19) «⏻».
- После приготовления продуктов, подождите 10-20 секунд и после этого, возьмитесь за ручку (3), откройте дверцу (2), используя термостойкие кухонные аксессуары, выньте установленные решётки (6,7). Снимите приготовленные продукты с решёток (6,7).
- По окончании работы аэрогриля, выньте вилку шнура питания из электрической розетки.

УСТАНОВКА ТЕМПЕРАТУРЫ ПРИГОТОВЛЕНИЯ ПРОДУКТОВ

- После выбора программы приготовления вы можете установить необходимую температуру приготовления продуктов.
- Установка температуры производится нажатием кнопок (9) «+/-», при этом загорается символ (10) «🌡», диапазон установки температуры от 80 до 200°C, в программе «сушка », установка температуры от 30 до 80°C.
- Установленная температура отображается цифровыми символами (14) и символами (13) «°C».

УСТАНОВКА ВРЕМЕНИ ПРИГОТОВЛЕНИЯ ПРОДУКТОВ

- После выбора программы приготовления вы можете установить необходимое время приготовления продуктов.
- Установка времени производится нажатием кнопок (15) «+/-», при этом загорается символ (16) «◷», диапазон установки времени от 1 до 60 минут, в программе «сушка », установка времени от 90 минут до 24 часов.
- Установленное время отображается цифровыми символами (14) и символами (12) «◷,мин».

ТАБЛИЦА ПРОГРАММ ПРИГОТОВЛЕНИЯ ПРОДУКТОВ

Программы приготовления	Символ программы	Время (мин)	Температура (°C)
		по умолчанию	по умолчанию
Картофель фри		15	200
Мясо		25	175
Рыба		15	165
Морепродукты		12	160
Пицца		15	180
Голень		40	185
Кекс		30	160
Курица		30	190
Сушка		90	30
Поддержание тепла		12	115

Примечания:

- перед употреблением продуктов в пищу убедитесь, что они полностью приготовлены;
- данные времени и температуры приготовления продуктов носят рекомендательный характер, результат приготовления продуктов зависит от размера и формы продуктов;
- рекомендуется добавить 5 минут ко времени приготовления, если аэрогриль не прогрет;
- в случае, если вы считаете результат приготовления продуктов неудовлетворительным, вы можете увеличить или уменьшить время приготовления/температуру приготовления или вес продуктов.

ПРИГОТОВЛЕНИЕ ПРОДУКТОВ НА ВЕРТЕЛЕ

Максимальный вес птицы или мяса для приготовления на вертеле должен быть не более 1,8 кг.

- Установите на ось (22) вертела одну из вилок (23) и закрепите её фиксирующим винтом (21), поворачивая его по часовой стрелке.
- Предварительно замаринованную курицу нанижите на ось (22) и на установленную вилку (23), установите вторую вилку (23) и воткните её в курицу, так, чтобы избежать свободного вращения курицы на оси (22).
- Закрепите установленную вилку (23) фиксирующим винтом (21), поворачивая его по часовой стрелке (рис. 2).
- Аналогично курице, вы можете приготовить на вертеле мясо (рис. 3), для приготовления мяса, включите программу приготовления, нажав кнопку (11) мясо «».
- Под небольшим углом вставьте левую сторону оси (22) в отверстие привода вращения (рис. 4), правую сторону оси (22) опустите на держатель (рис. 5).

Примечание: для понятия принципа установки и снятия вертела, на (рис. 4, 5, 6) отсутствуют продукты.

- Вставьте вилку шнура питания в электрическую розетку, при этом прозвучит звуковой сигнал, на панели управления (4) загорятся все кнопки управления, через 1 секунду, аэрогриль перейдёт в режим ожидания и будет светиться кнопка включения/выключения (19) «».
- Включите аэрогриль, нажав кнопку включения/выключения (19) «».
- Нажмите кнопку включения программы приготовления (11) курица «», при этом цифровыми символами (14) будет отображаться температура приготовления, температура подтверждается символами (13) «°C» и время приготовления, время подтверждается символами (12) «мин», температура и время, установлены по умолчанию, смотрите «таблицу программ приготовления продуктов».

- Вы можете установить необходимую температуру и время приготовления (см. разделы «Установка температуры приготовления продуктов» и «Установка времени приготовления продуктов»).
- Через несколько секунд, программа приготовления включится.
- Нажмите кнопку (18) «» для включения вращения вертела.
- Для визуального контроля процесса приготовления продуктов, предназначено смотровое окно (1), вы можете включить подсветку, нажатием кнопки (20) «». Повторно нажмите кнопку (20) «» для выключения подсветки.
- По окончание времени работы программы, прозвучат звуковые сигналы, нагревательный элемент выключится, вентилятор будет продолжать работать в течение 20 секунд, это необходимо для охлаждения аэрогриля.
- Вы можете в любой момент выключить аэрогриль, для этого нажмите и удерживайте кнопку включения/выключения (19) «».
- После приготовления продуктов, подождите 10-20 секунд и после этого, возьмитесь за ручку (3), откройте дверцу (2), используя термостойкую рукавица, ручкой (28) приподнимите вертел с правой стороны и под небольшим углом, выньте левую сторону оси (22) из привода вращения вертела (рис. 6).
- Открутите крепёжный винт (21), поворачивая его против часовой стрелки, снимите вилку (25), снимите с оси (22) вертела приготовленную курицу или мясо.
- По окончании работы аэрогриля, выньте вилку шнура питания из электрической розетки.

ПРИГОТОВЛЕНИЕ ПРОДУКТОВ В АЭРОФРИТЮРНИЦЕ

В аэрофритюрнице (24) вы можете приготовить картофель фри, картофель по-деревенски, куриные бёдра, куриные крылья и т.п. Во время приготовления лишний жир будет вытекать из продуктов, делая их менее калорийными.

- Возьмитесь за фиксатор (25) крышки (26) и откройте крышку (26).
- Поместите внутрь аэрофритюрницы (24) подготовленные продукты, не превышайте количество продуктов, они должны свободно перемещаться внутри аэрофритюрницы (24), это обеспечит равномерное приготовление продуктов.
- Закройте крышку (26), убедитесь, что крышка (26) надёжно зафиксирована.
- Поверните аэрофритюрницу (24) крышкой (26) в правую сторону.
- Под небольшим углом вставьте левую сторону оси (27) аэрофритюрницы (24) в отверстие привода вращения, правую сторону оси (27) аэрофритюрницы (24) опустите на держатель (рис. 7).
- Вставьте вилку шнура питания в электрическую розетку, при этом прозвучит звуковой сигнал,

на панели управления (4) загорятся все кнопки управления, через 1 секунду, аэрогриль перейдёт в режим ожидания и будет светиться кнопка включения/выключения (19) «⏻».

- Включите аэрогриль, нажав кнопку включения/выключения (19) «⏻».
- Нажмите кнопку включения нужной программы приготовления (11), при этом цифровыми символами (14) будет отображаться температура приготовления, температура подтверждается символами (13) «🌡,°C» и время приготовления, время подтверждается символами (12) «🕒,мин», температура и время, установлены по умолчанию, смотрите «таблицу программ приготовления продуктов».
- Вы можете установить необходимую температуру и время приготовления (см. разделы «Установка температуры приготовления продуктов» и «Установка времени приготовления продуктов»).
- Через несколько секунд, программа приготовления включится.
- Нажмите кнопку (18) «🌀» для включения вращения аэрофритюрницы (24).
- Для визуального контроля процесса приготовления продуктов, предназначено смотровое окно (1), вы можете включить подсветку, нажатием кнопки (20) «☼». Повторно нажмите кнопку (20) «☼» для выключения подсветки.
- По окончание времени работы программы, прозвучат звуковые сигналы, нагревательный элемент выключится, вентилятор будет продолжать работать в течение 20 секунд, это необходимо для охлаждения аэрогриля.
- Вы можете в любой момент выключить аэрогриль, для этого нажмите и удерживайте кнопку включения/выключения (19) «⏻».
- После приготовления продуктов, подождите 10-20 секунд и после этого, возьмитесь за ручку (3), откройте дверцу (2), используя термостойкую рукавица, ручкой (28) приподнимите аэрофритюрницу (24) с правой стороны и под небольшим углом, выньте левую сторону оси (27) аэрофритюрницы (24) из привода вращения (рис. 7).
- Возьмитесь за фиксатор (25) крышки (26) и откройте крышку (26), выньте приготовленные продукты из аэрофритюрницы (24).
- По окончании работы аэрогриля, выньте вилку шнура питания из электрической розетки.

ИСПОЛЬЗОВАНИЕ ШАШЛЫЧНИЦЫ

- Используя шашлычницу, вы можете приготовить традиционный шашлык, не выходя из дома.
- Установите на ось (32) один из держателей (29) шампуров (31), зафиксируйте его крепёжным винтом (30), поворачивая винт по часовой стрелке.
- С противоположной стороны, установите на ось (32) второй держатель (29) шампуров (31) и зафиксируйте его крепёжным винтом, поворачивая винт по часовой стрелке.

- Нанижите приготовленный шашлык на шампуры (31).
- Вставьте заострённую часть шампура (31) в отверстие держателя (29), верхнюю часть шампура (31) сожмите и установите в профильный паз на противоположном держателе (29) (рис. 8).
- С помощью ручки (28) установите шашлычницу в аэрогриль. Под небольшим углом вставьте левую сторону оси (32) в отверстие привода вращения, правую сторону оси (32) опустите на держатель.
- Вставьте вилку шнура питания в электрическую розетку, при этом прозвучит звуковой сигнал, на панели управления (4) загорятся все кнопки управления, через 1 секунду, аэрогриль перейдёт в режим ожидания и будет светиться кнопка включения/выключения (19) «⏻».
- Включите аэрогриль, нажав кнопку включения/выключения (19) «⏻».
- Нажмите кнопку включения программы приготовления (11) мясо «🥩», при этом цифровыми символами (14) будет отображаться температура приготовления, температура подтверждается символами (13) «🌡,°C» и время приготовления, время подтверждается символами (12) «🕒,мин», температура и время, установлены по умолчанию, смотрите «таблицу программ приготовления продуктов».
- Вы можете установить необходимую температуру и время приготовления (см. разделы «Установка температуры приготовления продуктов» и «Установка времени приготовления продуктов»).
- Через несколько секунд, программа приготовления включится.
- Нажмите кнопку (18) «🍢» для включения вращения шашлычницы.
- Для визуального контроля процесса приготовления продуктов, предназначено смотровое окно (1), вы можете включить подсветку, нажатием кнопки (20) «☼». Повторно нажмите кнопку (20) «☼» для выключения подсветки.
- По окончание времени работы программы, прозвучат звуковые сигналы, нагревательный элемент выключится, вентилятор будет продолжать работать в течение 20 секунд, это необходимо для охлаждения аэрогриля.
- Вы можете в любой момент выключить аэрогриль, для этого нажмите и удерживайте кнопку включения/выключения (19) «⏻».
- После приготовления продуктов, подождите 10-20 секунд и после этого, возьмитесь за ручку (3), откройте дверцу (2), используя термостойкую рукавица, ручкой (28) приподнимите шашлычницу с правой стороны и под небольшим углом, выньте левую сторону оси (32) шашлычницы из привода вращения.
- Сожмите верхнюю часть шампура (31) и выньте его из фигурного паза и из отверстия держателя (29).
- По окончании работы аэрогриля, выньте вилку шнура питания из электрической розетки.

НЕИСПРАВНОСТИ И СПОСОБЫ ИХ УСТРАНЕНИЯ

Неисправность	Возможная причина	Решение
Аэрогриль не включается	В электрической розетке отсутствует напряжение.	Вставьте в эклектическую розетку, заведомо исправный электроприбор.
	Вилка шнура питания не вставлена в электрическую розетку.	Плотно вставьте вилку шнура питания в электрическую розетку.
	Вы не выбрали программу приготовления продуктов.	Включите аэрогриль и установите правильный режим приготовления продуктов.
	Дверца аэрогриля не плотно закрыта.	Убедитесь, что дверца плотно закрыта.
После завершения программы приготовления, продукты не готовы или пережарены.	Выбрана неправильная температура или время приготовления продуктов.	Установите температуру и время приготовления продуктов, основываясь на рецептах и личном опыте.
Специфический запах	На съёмных деталях аэрогриля остались остатки продуктов от предыдущего использования.	Очищайте и тщательно промывайте съёмные детали аэрогриля после каждого использования.

ЧИСТКА И УХОД

- Производите чистку аэрогриля после каждого использования.
- Выключите аэрогриль и выньте вилку шнура питания из электрической розетки, дождитесь полного остывания аэрогриля.
- Протрите поверхность корпуса аэрогриля (5) и дверцы (2) слегка влажной тканью, после чего вытрите насухо.
- Промойте съёмные детали, которые вы использовали при приготовлении, тёплой водой с использованием нейтрального моющего средства, ополосните, затем вытрите насухо.
- Запрещается использовать для чистки корпуса аэрогриля и съёмных деталей металлические мочалки, абразивные чистящие средства или растворители.
- Следите за чистотой решётки выходящего горячего воздуха и воздухозаборной решётки, очищайте решётки по мере их загрязнения.
- Не погружайте аэрогриль, шнур питания и вилку шнура питания в воду или любые другие жидкости.

ХРАНЕНИЕ

- Перед тем, как убрать аэрогриль на хранение выполните его чистку.
- Храните устройство в сухом прохладном месте, недоступном для детей и людей с ограниченными возможностями.

КОМПЛЕКТАЦИЯ

1. Аэрогриль — 1 шт.
2. Решётка – 1 шт.
3. Решётка для жарки – 1 шт.
4. Поддон – 1 шт.
5. Вертел:
   - ось – 1 шт.
   - вилки – 2 шт.
6. Аэрофритюрница – 1 шт.
7. Ручка – 1 шт.
8. Шашлычница:
   - ось – 1 шт.
   - держатели шампуров – 2 шт.
   - шампуры – 10 шт.
9. Инструкция — 1 шт.

ТЕХНИЧЕСКИЕ ХАРАКТЕРИСТИКИ

- Электропитание 220-240 В, ~ 50-60 Гц
- Номинальная потребляемая мощность: 1800 Вт
- Температура приготовления продуктов: от 80 до 200°C (в программе «сушка» от 30 до 80°C)
- Время приготовления: от 1 до 60 минут (в программе «сушка» от 90 минут до 24 часов)
- Объём рабочей камеры – 12 литров
- Габаритные размеры аэрогриля: 35,2 x 33 x 36,4 см

УТИЛИЗАЦИЯ



Чтобы предотвратить возможный вред окружающей среде или здоровью людей от неконтролируемой утилизации отходов, после окончания срока службы устройства или элементов питания (если входят в комплект), не выбрасывайте их вместе с обычными бытовыми отходами, передайте прибор и элементы питания в специализированные пункты для дальнейшей утилизации.

Отходы, образующиеся при утилизации изделий, подлежат обязательному сбору с последующей утилизацией в установленном порядке.

Для получения дополнительной информации об утилизации данного продукта обратитесь в местный муниципалитет, службу утилизации бытовых отходов или в магазин, где Вы приобрели данный продукт.

Производитель сохраняет за собой право изменять дизайн, конструкцию и технические характеристики, не влияющие на общие принципы работы устройства, без предварительного уведомления.

Срок службы устройства — 3 года

Дата производства указана в серийном номере.

В случае обнаружения каких-либо неисправностей необходимо обратиться в авторизированный сервисный центр.

ВАЖНАЯ ИНФОРМАЦИЯ!

- Для сохранения долговечности антипригарного покрытия чаши и решётки аэрогриля не рекомендуется мыть их в посудомоечной машине.
- Запрещается использовать для чистки корпуса аэрогриля и съёмных деталей металлические мочалки, абразивные чистящие средства или растворители. Используйте только нейтральные бесщелочные моющие средства.