BRAYER

brayer.ru

Instruction manual
Инструкция по эксплуатации

Electric AIR GRILL BR2049
Электрический аэрогриль BR2049

ЭЛЕКТРИЧЕСКИЙ АЭРОГРИЛЬ BR2049

Принцип работы аэрогриля заключается в циркуляции горячего воздушного потока внутри рабочей корзины, при этом продукты равномерно готовятся со всех сторон, получаются нежными внутри и с хрустящей корочкой снаружи. Такой принцип приготовления позволяет готовить большинство продуктов без добавления масла либо с его минимальным количеством.

ОПИСАНИЕ

1. Смотровое окно
2. Ручка чаши
3. Чаша
4. Съёмная решётка
5. Панель управления
6. Корпус
7. Решётка выходящего горячего воздуха
8. Программы приготовления продуктов
9. Цифровые символы температуры/времени приготовления
10. Символ времени приготовления «min»
11. Символ температуры приготовления «°C»
12. Кнопка выбора установки температуры/времени приготовления «»
13. Кнопки установки времени/температуры приготовления «+/-»
14. Кнопка включения подсветки «»
15. Кнопка включения/выключения/паузы «»
16. Кнопка установки отложенного старта «»

ВНИМАНИЕ! Для дополнительной защиты в цепи питания целесообразно установить устройство защитного отключения (УЗО) с номинальным током срабатывания, не превышающим 30 мА, для установки УЗО обратитесь к специалисту.

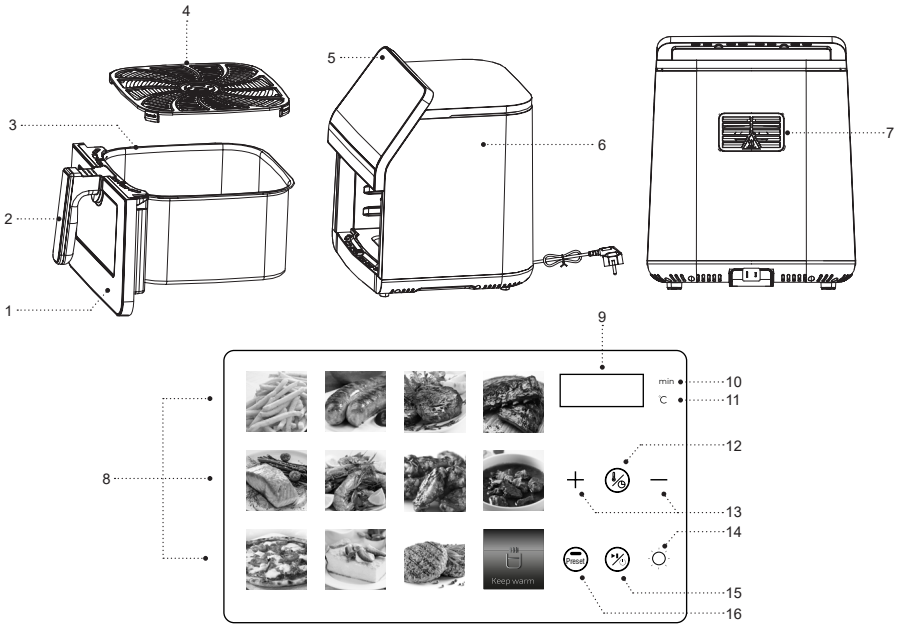
1
2
3
4
5
6
7
8
9
10
11
12
13
14
15
16
min
°C
Keep warm

МЕРЫ БЕЗОПАСНОСТИ И РЕКОМЕНДАЦИИ ПО ЭКСПЛУАТАЦИИ

Перед использованием аэрогриля внимательно ознакомьтесь с руководством по эксплуатации, после прочтения сохраните его для использования в будущем.

- Используйте аэрогриль только по его прямому назначению, как изложено в данной инструкции.
- Неправильное обращение с аэрогрилем может привести к его поломке, причинению вреда пользователю или его имуществу и не является гарантийным случаем.
- Убедитесь, что рабочее напряжение устройства, указанное на этикетке, соответствует напряжению электросети.
- Вилку шнура питания вставляйте в электрическую розетку, имеющую надежный контакт заземления.
- Запрещается подключать устройство к внешним таймерам или к электрическим розеткам с дистанционным управлением.
- Во избежание появления пятен на поверхности, на которой установлен аэрогриль, рекомендуется устанавливать аэрогриль на дополнительную термостойкую подставку.
- Расстояние от стены до задней части корпуса аэрогриля должно составлять не менее 20-30 см, расстояние от боковых частей корпуса аэрогриля должно быть не менее 10-20 см, а свободное пространство над аэрогрилем не менее 20 см.
- Всегда следите за состоянием решётки для забора воздуха и выхода горячего воздуха, в противном случае циркуляция горячего воздуха будет нарушена, это может повлиять на процесс приготовления продуктов или привести к повреждению устройства.
- Запрещается использовать устройство вне помещений.
- Не рекомендуется использовать устройство во время грозы.
- Оберегайте аэрогриль от ударов, падений, вибраций и иных механических воздействий.
- Не оставляйте устройство, включённое в электрическую сеть, без присмотра.
- Не используйте устройство в непосредственной близости от нагревательных приборов, источников тепла или открытого пламени.
- Запрещается использовать аэрогриль в местах, где используются или распыляются аэрозоли, а также вблизи от легковоспламеняющихся жидкостей.
- Не используйте аэрогриль вблизи от кухонной раковины, в ванных комнатах, около бассейнов или других ёмкостей, наполненных водой.
- Если аэрогриль упал в воду, немедленно выньте вилку шнура питания из электрической розетки, и только после этого можно достать устройство из

воды. Обратитесь в сервисный центр для осмотра или ремонта устройства.
- Не допускайте, чтобы шнур питания касался горячих поверхностей и острых кромок мебели.
- Во время работы корпус аэрогриля сильно нагревается, во избежание получения ожогов не дотрагивайтесь до горячих поверхностей, обозначенных знаком «⚠».
- Не перемещайте горячий аэрогриль, дождитесь полного остывания.
- Используйте устройство в местах с хорошей вентиляцией.
- Используйте только те детали аэрогриля, которые входят в комплект поставки.
- Запрещается включать устройство, если в аэрогриле нет продуктов.
- Вынимайте продукты из аэрогриля сразу после приготовления, при длительном нахождении продуктов во включенном аэрогриле может произойти их возгорание.
- Запрещается извлекать приготовленные продукты металлическими предметами, которые могут повредить антипригарное покрытие решётки, используйте кухонные аксессуары, предназначенные для антипригарных поверхностей.
- Отключайте устройство от электросети после использования или перед чисткой. При отключении аэрогриля от электрической сети держитесь за вилку шнура питания и аккуратно выньте её из электрической розетки, не тяните за шнур питания – это может привести к его повреждению и вызвать короткое замыкание.
- Не прикасайтесь к корпусу устройства, к шнуру питания и к вилке шнура питания мокрыми руками.
- Из соображений безопасности детей не оставляйте полиэтиленовые пакеты, используемые в качестве упаковки, без надзора.

ВНИМАНИЕ!Не разрешайте детям играть с полиэтиленовыми пакетами или упаковочной плёнкой. **Опасность удушья!**

- Устройство не предназначено для использования детьми.
- Осуществляйте надзор за детьми, чтобы не допустить использования устройства в качестве игрушки.
- Не разрешайте детям прикасаться к корпусу устройства, к шнуру питания или к вилке шнура питания во время работы устройства.
- Будьте особенно внимательны, если поблизости от работающего устройства находятся дети или лица с ограниченными возможностями.
- Во время работы и в перерывах между рабочими циклами размещайте устройство в местах, недоступных для детей.

- Прибор не предназначен для использования лицами (включая детей) с пониженными сенсорными, физическими, психическими или умственными способностями, или при отсутствии у них опыта или знаний, если они не находятся под контролем или не проинструктированы лицом, ответственным за их безопасность, об использовании прибора.
- Периодически проверяйте целостность шнура питания.
- При повреждении шнура питания его замену, во избежание опасности, должны производить изготовитель, сервисная служба или подобный квалифицированный персонал.
- Запрещается самостоятельно ремонтировать устройство. Не разбирайте устройство самостоятельно, при возникновении любых неисправностей, а также после падения устройства отключите его от электросети и обратитесь в авторизованный сервисный центр.
- Во избежание повреждений перевозите устройство в заводской упаковке.
- Храните устройство в сухом прохладном месте, недоступном для детей и людей с ограниченными возможностями.

УСТРОЙСТВО ПРЕДНАЗНАЧЕНО ТОЛЬКО ДЛЯ БЫТОВОГО ИСПОЛЬЗОВАНИЯ, ЗАПРЕЩАЕТСЯ ИСПОЛЬЗОВАТЬ УСТРОЙСТВО В КОММЕРЧЕСКИХ ИЛИ ЛАБОРАТОРНЫХ ЦЕЛЯХ.

ПЕРЕД ПЕРВЫМ ИСПОЛЬЗОВАНИЕМ

После транспортировки или хранения устройства при отрицательной температуре распакуйте его и подождите 3 часа перед использованием.

- Распакуйте устройство и удалите все упаковочные материалы.
- Сохраните заводскую упаковку.
- Ознакомьтесь с мерами безопасности и рекомендациями по эксплуатации.
- Проверьте комплектацию.
- Осмотрите устройство на наличие повреждений, при наличии повреждений не включайте его в сеть.
- Убедитесь, что указанные параметры напряжения питания устройства соответствуют параметрам электрической сети. При использовании устройства в электрической сети частотой 60 Гц, никаких дополнительных действий не требуется.
- Устанавливайте и используйте аэрогриль на ровной, сухой, устойчивой, термостойкой поверхности так, чтобы доступ к электрической розетке всегда был свободным.
- Протрите поверхность корпуса аэрогриля (6) слегка влажной тканью, после чего вытрите насухо.
- Возьмитесь за ручку (2) и выньте чашу (3) с решёткой (4).
- Выньте решётку (4).

- Промойте решётку (4) тёплой водой с использованием нейтрального моющего средства, ополосните, затем вытрите насухо.
- Протрите чашу (3) снаружи и внутри, слегка влажной тканью, после чего вытрите насухо.
- Установите решётку (4) в чашу (3).
- Установите чашу (3) с решёткой (4) в аэрогриль.

Примечание: если чаша не зафиксирована в корпусе аэрогриля (6), то аэрогриль не включится, всегда проверяйте правильность установки чаши (6).

Первое включение аэрогриля

- Для удаления посторонних запахов, рекомендуется включить аэрогриль не загружая продукты.
- Вставьте вилку шнура питания в электрическую розетку, при этом загорится подсветка кнопки включения/выключения/паузы (15) «⏯», загорятся все символы программ приготовления продуктов (8), аэрогриль перейдёт в режим настройки.
- Нажмите кнопку включения/выключения/паузы (15) «⏯», при этом цифровыми с символами (9), отобразятся настройки, установленные по умолчанию, температура «180»°C и время «15» минут, температура и время подтверждается символами (11) «°C» и (10) «min».
- Повторно нажмите кнопку включения/выключения/паузы (15) «⏯» аэрогриль включится.
- По окончании установленного времени работы, прозвучат звуковые сигналы, нагревательный элемент выключится, вентилятор аэрогриля будет работать 30 секунд, это необходимо для охлаждения нагревательного элемента.
- Если вы хотите раньше выключить аэрогриль, нажмите и удерживайте кнопку включения/выключения/паузы (15) «⏯» в течение 2 секунд, аэрогриль выключится, а вентилятор аэрогриля будет работать 30 секунд, это необходимо для охлаждения нагревательного элемента.

Примечание: при первом включении устройства, возможно появление постороннего запаха или небольшого количества дыма от нагревательного элемента - это допустимо и не является гарантийным случаем.

ИСПОЛЬЗОВАНИЕ АЭРОГРИЛЯ

ВНИМАНИЕ!

- Аэрогриль не предназначен для кипячения воды.
- Во время работы аэрогриля горячий воздух и горячий пар будут выходить из решётки (7). Применяйте надлежащие меры предосторожности для предотвращения риска ожогов, пожаров или других травм людей или повреждения имущества.
- Аэрогриль нагревается во время работы и сохраняет тепло в течение некоторого вре-

мени после выключения. Всегда используйте кухонные прихватки при работе с горячими поверхностями и подождите некоторое время, необходимое для остывания металлических деталей перед чисткой аэрогриля.
- Соблюдайте осторожность, когда вынимаете приготовленные продукты из поддона, вынимая продукты, всегда используйте кухонные аксессуары, предназначенные для антипригарных поверхностей.

• Устанавливайте и используйте аэрогриль на ровной, сухой, устойчивой, термостойкой поверхности так, чтобы доступ к электрической розетке всегда был свободным.
• Расстояние от стены до задней части корпуса аэрогриля должно составлять не менее 20-30 см, расстояние от боковых частей корпуса аэрогриля должно быть не менее 10-20 см, а свободное пространство над аэрогрилем не менее 20 см.
• Всегда следите за состоянием решётки для забора воздуха и выхода горячего воздуха (7), в противном случае циркуляция горячего воздуха будет нарушена, это может повлиять на процесс приготовления продуктов или привести к повреждению устройства.
• Возьмитесь за ручку (2) и выньте чашу (3) с решёткой (4).
• Поместите продукты на решетку (4), не переполняйте решётку (4) продуктами. Для правильного приготовление продуктов необходима циркуляция горячего воздуха.
• Вставьте чашу (3) в корпус аэрогриля (6), убедитесь, что чаша (3) установлен правильно, в противном случае аэрогриль не включится.
• Вставьте вилку шнура питания в электрическую розетку, при этом загорится подсветка кнопки включения/выключения/паузы (15) «⏯», загорятся все символы программ приготовления продуктов (8), аэрогриль перейдёт в режим настройки.
• Нажатием кнопок (8), вы можете выбрать одну из 12 программ приготовления продуктов (см. раздел «ПРОГРАММЫ ПРИГОТОВЛЕНИЯ ПРОДУКТОВ»).
• Нажатием кнопки (12) «🌡», вы можете выбрать режим установки времени работы и температуры приготовления продуктов. Установка времени и температуры осуществляется кнопками (13) «+/-» (см. разделы «Установка времени и температуры приготовления»).
• Во время работы, цифровыми символами (9) будет периодически показана температура и время работы, также будет загораться символ температуры (11) «°C» или символ времени (10) «min».
• Если вам, например, необходимо перевернуть, перемешать или встряхнуть продукты на решётке (4), коротким нажатием на кнопку включения/выключения/паузы (15) «⏯» включите режим паузы. Для продолжения приготовления продуктов ещё раз нажмите кнопку включения/выключения/паузы (15) «⏯».

- Если вы хотите раньше выключить аэрогриль, нажмите и удерживайте кнопку включения/выключения/паузы (15) «⏯» в течение 2 секунд, прозвучат звуковые сигналы, аэрогриль выключится, а вентилятор аэрогриля будет работать 30 секунд, это необходимо для охлаждения нагревательного элемента.

Примечания:

- через смотровое окно (1), вы можете наблюдать и контролировать процесс приготовления продуктов;
- для включения подсветки нажмите кнопку (14) «☼», для выключения подсветки, ещё раз нажмите кнопку (14) «☼», если вы не выключили подсветку, в этом случае она выключится автоматически через 1 минуту;
- во время работы аэрогриля вы можете изменять температуру приготовления и время работы аэрогриля.

- Для равномерного приготовления продуктов, рекомендуется несколько раз вынуть чашу (3) и поставить его на термостойкую поверхность, перемешать или перевернуть продукты на решётке (4). При необходимости подкорректируйте температуру приготовления.
- После приготовления продуктов, прозвучат звуковые сигналы, аэрогриль выключится, а вентилятор аэрогриля будет работать 30 секунд, это необходимо для охлаждения нагревательного элемента, после этого выньте чашу (3), поставьте его на термостойкую поверхность, снимите с решётки (4) продукты, используйте кухонные аксессуары, предназначенные для антипригарных поверхностей.
- По окончании работы, выньте вилку шнура питания из электрической розетки.

ПРОГРАММЫ ПРИГОТОВЛЕНИЯ ПРОДУКТОВ

- Вставьте вилку шнура питания в электрическую розетку, при этом загорится подсветка кнопки включения/выключения/паузы (15) «⏯», загорятся все символы программ приготовления продуктов (8), аэрогриль перейдёт в режим настройки.
- Нажатием кнопок (8) вы можете выбрать одну из 12 программ приготовления, символ выбранной программы будет мигать, температура и время приготовления, установленные по умолчанию, будут отображаться цифровыми символами (9), рекомендации по приготовлению продуктов смотрите в таблице программ приготовления продуктов.
- Нажмите кнопку включения/выключения/паузы (15) «⏯», при этом символ выбранной программы (8) будет светиться постоянно, программа приготовления включится, все другие символы программ (8) погаснут.
- Во время работы, цифровыми символами (9) будет периодически показана температура и время работы, также будет загораться символ температуры (11) «°C» или символ времени (10) «min».

Таблица приготовления продуктов

Программа	Мин/макс (г)	Время (мин)	Температура (°C)	Диапазон установки времени (мин)	Диапазон установки температуры (°C)
Картофель фри	200-600	22-28	200	1-60	80-200
Колбаски	200-700	18-20	200	1-60	80-200
Мясо	100-200	13-19	180	1-60	80-200
Рёбра	200-1000	20-26	200	1-60	80-200
Рыба	200-500	13-19	180	1-60	80-200
Морепродукты	200-600	8-12	180	1-60	80-200
Крылья	200-800	25-31	180	1-60	80-200
Гуляш	200-600	17-23	180	1-60	80-200
Пицца	100-300	10-16	180	1-60	80-200
Запеканка	100-400	15-21	180	1-60	80-200
Котлеты	50-200	12-15	180	1-60	80-200
Поддержание тепла	100-1000	8ч	40	1-24 часа	40-200

Примечания:

- данные времени и температуры приготовления продуктов носят рекомендательный характер, результат приготовления продуктов зависит от размера и формы продуктов;
- рекомендуется добавить 5 минут ко времени приготовления, если аэрогриль не прогрет;
- в случае, если вы считаете результат приготовления продуктов неудовлетворительным, вы можете увеличить или уменьшить время приготовления/температуру приготовления или вес продуктов.

• После выбора программы приготовления продуктов, вы можете установить температуру и время приготовления продуктов по своему рецепту.

Установка температуры приготовления продуктов

• Для установки температуры приготовления, нажмите кнопку (12) «», нажатием кнопок (13) «+ или -» вы можете установить температуру приготовления продуктов в диапазоне от 80°C до 200°C, шаг установки 5 градусов.
• Установленная температура отображается цифровыми символами (9) и символом (11) «°C».

Установка времени приготовления продуктов

• Для установки времени приготовления, нажмите кнопку (12) «», нажатием кнопок (13) «+ или -» вы можете установить время приготовления продуктов от 1 до 60 минут, шаг установки 1 минута.
• Установленное время отображается цифровыми символами (9) и символом (10) «min».

Примечание: не рекомендуется использовать аэрогриль в течение более двух часов, делайте перерывы в работе аэрогриля каждый час.

• По окончании работы, выключите аэрогриль, выньте вилку шнура питания (8) из электрической розетки.

ОТЛОЖЕННЫЙ СТАРТ

Функция «отложенного старта» позволяет установить время, по истечении которого включится программа приготовления продуктов.

• Возьмитесь за ручку (2) и выньте чашу (3) с решёткой (4).
• Поместите продукты, которые подходят для программ приготовления (см. таблицу) на решётку (4), не переполняйте решётку (4) продуктами. Для правильного приготовление продуктов необходима циркуляция горячего воздуха.
• Вставьте чашу (3) в корпус аэрогриля (6), убедитесь, что чаша (3) установлена правильно, в противном случае аэрогриль не включится.
• Вставьте вилку шнура питания в электрическую розетку, при этом загорится подсветка кнопки включения/выключения/паузы (15) «», загорятся все символы программ приготовления продуктов (8), аэрогриль перейдёт в режим настройки.

- Нажатием кнопок (8), выберите программу приготовления для продуктов, которые вы поместили на решётку (4), при этом символ программы будет мигать (см. раздел «ПРОГРАММЫ ПРИГОТОВЛЕНИЯ ПРОДУКТОВ»).
- Нажмите кнопку (16) «» для установки времени отложенного старта, при этом индикатор кнопки (16) будет мигать, цифровыми символами (9), отобразится время «01:00», время установлено по умолчанию.
- Для установки времени отложенного старта нажмите кнопку установки температуры (12) «», убедитесь, что вы находитесь в режиме установки температуры и символ (11) «°C» мигает.
- Нажатием кнопок (13) «+/-», установите время отложенного старта, максимальное время установки 24 часа.
- Нажмите кнопку включения/выключения /паузы (15) «», при этом все символы программ приготовления погаснут, кроме выбранной программы, она будет светиться постоянно, программа приготовления включится.
- Кнопка (16) «» будет светиться постоянно, цифровыми символами (9) начнётся отсчёт обратного времени, по истечению времени отложенного старта, включится программа приготовления.

Примечания:

- функция отложенного старта не применима к программе «Поддержание тепла »;
- не используйте скоропортящиеся ингредиенты при использовании функции отложенного старта.

- После приготовления продуктов, прозвучат звуковые сигналы, аэрогриль выключится, а вентилятор аэрогриля будет работать 30 секунд, это необходимо для охлаждения нагревательного элемента, после этого выньте чашу (3), поставьте его на термостойкую поверхность, снимите с решётки (4) продукты, используйте кухонные аксессуары, предназначенные для антипригарных поверхностей.
- По окончании работы, выньте вилку шнура питания из электрической розетки.

РЕКОМЕНДАЦИИ

- Для жарки продуктов в аэрогриле рекомендуется добавлять небольшое количество рафинированного оливкового или растительного масла, масло можно наносить на продукты с помощью кисточки или использовать распылитель для масла, этот вариант более экономичный и масло будет наноситься на продукты более равномерно.
- Не переполняйте решётку (4) продуктами.
- Для достижения наилучших результатов некоторые продукты необходимо переворачивать во время обжаривания в аэрогриле.
- Во избежание появления избыточного дыма, при приготовлении продуктов с естественным высоким содержанием жира, таких как куриные

крылышки или колбаски, может потребоваться слив жира из чаши (3), при этом рекомендуется готовить такие продукты небольшими партиями.
- Прежде, чем заложить продукты на решётку (4) следите за тем, чтобы они были сухие, при необходимости удалите избыточную влагу, это поможет получить на продуктах корочку и уменьшить количество выходящего пара и дыма.
- При обжаривании продуктов в панировке, следите за тем, чтобы панировка не отслаивалась от продуктов и расположите продукты так, чтобы они не соприкасались, это обеспечит хорошую циркуляцию горячего воздуха между продуктами.
- Аэрогриль можно использовать для разогрева пищи, при этом рекомендуется устанавливать температуру не выше 140°C и время работы не более 10 минут.
- Для уничтожения различных вредных бактерий, рекомендуется готовить мясо: говядину, баранину при внутренней температуре 63°C. Свинину следует готовить при внутренней температуре 71°C, а продукты из птицы следует готовить при внутренней температуре 77°C - 82°C.
- При повторном разогреве продуктов из мяса/птицы их также следует разогревать до внутренней температуры 74°C.
- Для измерения температуры, используйте кулинарный термометр.

НЕИСПРАВНОСТИ И СПОСОБЫ ИХ УСТРАНЕНИЯ

Неисправность	Возможная причина	Устранение
Аэрогриль не работает	Вилка шнура питания не вставлена в электрическую розетку.	Вставьте вилку шнура питания в электрическую розетку.
	Чаша не до конца вставлен в корпус аэрогриля.	Правильно установите чашу.
	Вы не включили аэрогриль.	Включите аэрогриль, нажав кнопку включения/выключения.
По окончании работы программы приготовления, продукты не готовы.	На решётке превышено количество продуктов.	Положите на решётку меньше продуктов. Небольшие порции продуктов прожариваются более равномерно.
	Установлена низкая температура приготовления продуктов.	Установите более высокую температуру приготовления продуктов.
	Установленное время недостаточное для приготовления продуктов.	Увеличьте время приготовления продуктов.

Продукты неравномерно прожариваются в аэрогриле.	Некоторые продукты рекомендуется переворачивать в середине времени приготовления.	Во время приготовления продуктов, необходимо обеспечить их равномерное распределение на решётке и обеспечить свободное прохождения горячего воздуха между продуктами.
Продукты не приготавливаются до хрустящей корочки.	Вы использовали продукты, предназначенные для приготовления в традиционной фритюрнице.	Используйте продукты, которые подходят для приготовления в духовом шкафу или слегка смажьте продукты растительным маслом, для приобретения ими хрустящей корочки.
Из аэрогриля выходит белый дым.	Вы готовите жирные продукты, жир вытекает и попадает на дно чаши.	Когда вы готовите жирные продукты, жир вытекает и попадает на дно чаши, при нагреве чаши выделяется белый дым. Белый дым никак не влияет на конечный результат приготовления продуктов и на работу аэрогриля.
	На решётке или в чаше остались остатки жира от предыдущего приготовления продуктов.	Тщательно очищайте решётку и чашу после каждого использования аэрогриля.
Свежий картофель фри прожаривается во фритюрнице неравномерно.	Сорт картофеля не подходит для приготовления в аэрогриле.	Выбирайте сорт картофеля, который будет оставаться твердым во время приготовления.
	Вы плохо промыли картофель фри перед жаркой в аэрогриле.	Промывайте картофель фри для удаления крахмала, перед приготовлением картофеля, удалите лишнюю влагу.
Свежий картофель фри не становится хрустящим, после приготовления.	Хрусткость картофеля фри зависит от сорта, количества масла и влаги в картофеле.	Перед приготовлением картофеля, убедитесь, что он сухой.
		Нарезайте картофель фри более мелко.
		Нанесите на картофель фри небольшое количество растительного масла, используя кисточку или распылитель.

ЧИСТКА И УХОД

- Производите чистку аэрогриля после каждого использования.
- Выключите аэрогриль и выньте вилку шнура питания из электрической розетки, дождитесь полного остывания аэрогриля.
- Протрите поверхность корпуса аэрогриля (6) слегка влажной тканью, после чего вытрите насухо.
- Возьмитесь за ручку (2) и выньте чашу (3) из аэрогриля.
- Выньте решётку (4).
- Промойте решётку (4) и чашу (3) тёплой водой с использованием нейтрального моющего средства, ополосните, затем вытрите насухо.
- Установите чашу (3) с решёткой (4) в аэрогриль.
- Следите за чистотой решётки выходящего горячего воздуха (7) и воздухозаборной решётки, очищайте их по мере загрязнения.
- Запрещается использовать для чистки корпуса аэрогриля и съёмных деталей металлические мочалки, абразивные чистящие средства или растворители.

- Не погружайте аэрогриль, шнур питания и вилку шнура питания в воду или любые другие жидкости.

ХРАНЕНИЕ

- Перед тем, как убрать аэрогриль на хранение выполните его чистку.
- Храните устройство в сухом прохладном месте, недоступном для детей и людей с ограниченными возможностями.

КОМПЛЕКТАЦИЯ

1. Аэрогриль — 1 шт.
2. Инструкция — 1 шт.

ТЕХНИЧЕСКИЕ ХАРАКТЕРИСТИКИ

- Электропитание 220-240 В, ~ 50/60 Гц
- Номинальная потребляемая мощность: 2300 Вт
- Температура приготовления продуктов: от 40 до 200°C
- Время приготовления: от 1 до 60 минут
- Объём чаши – 8 л

УТИЛИЗАЦИЯ



Чтобы предотвратить возможный вред окружающей среде или здоровью людей от неконтролируемой утилизации отходов, после окончания срока службы устройства или элементов питания (если входят в комплект), не выбрасывайте их вместе с обычными бытовыми отходами, передайте прибор и элементы питания в специализированные пункты для дальнейшей утилизации.

Отходы, образующиеся при утилизации изделий, подлежат обязательному сбору с последующей утилизацией в установленном порядке.

Для получения дополнительной информации об утилизации данного продукта обратитесь в местный муниципалитет, службу утилизации бытовых отходов или в магазин, где Вы приобрели данный продукт.

Производитель сохраняет за собой право изменять дизайн, конструкцию и технические характеристики, не влияющие на общие принципы работы устройства, без предварительного уведомления.

Срок службы устройства — 3 года

Дата производства указана в серийном номере.

В случае обнаружения каких-либо неисправностей необходимо обратиться в авторизированный сервисный центр.

ВАЖНАЯ ИНФОРМАЦИЯ!

- Для сохранения долговечности антипригарного покрытия чаши и решётки аэрогриля не рекомендуется мыть их в посудомоечной машине.
- Запрещается использовать для чистки корпуса аэрогриля и съёмных деталей металлические мочалки, абразивные чистящие средства или растворители. Используйте только нейтральные бесщелочные моющие средства.