BRAYER

brayer.ru

Instruction manual
Инструкция по эксплуатации

Electric AIR GRILL BR2047
Электрический аэрогриль BR2047

ЭЛЕКТРИЧЕСКИЙ АЭРОГРИЛЬ BR2047

Принцип работы аэрогриля заключается в циркуляции горячего воздушного потока внутри чаши, при этом продукты равномерно готовятся со всех сторон, получаются нежными внутри и с хрустящей корочкой снаружи.

Особенность данной модели аэрогриля, это наличие двух чаш для приготовления продуктов, вы можете одновременно приготовить основное блюдо и гарнир.

ОПИСАНИЕ

1. Ручка верхней чаши
2. Смотровое окно
3. Решётка верхней чаши
4. Верхняя чаша
5. Решётка нижней чаши
6. Ручка нижней чаши
7. Смотровое окно
8. Нижняя чаша
9. Панель управления
10. Корпус
11. Решётки выходящего горячего воздуха
12. Программы приготовления
13. Индикация выбора приготовления в нижней чаше «2»
14. Индикация выбора приготовления в верхней чаше «1»
15. Цифровые символы времени приготовления
16. Цифровые символы температуры приготовления
17. Символ температуры «°F»
18. Символ времени «🕒»
19. Кнопка включения подсветки в верхней чаше «💡»
20. Кнопка включения установки настроек в верхней чаше «1»
21. Кнопка включения подсветки в нижней чаше«💡»
22. Кнопка включения установки настроек в нижней чаше «2»
23. Кнопка включения/выключения функции синхронизации «SyncFinish»
24. Кнопка установки температуры/времени приготовления продуктов «⬭»
25. Кнопка старт/пауза «▷II»
26. Кнопка включения/выключения аэрогриля «⏻»
27. Кнопка копирования параметров приготовления на вторую чашу «Match»
28. Кнопки установки температуры/времени приготовления продуктов «⚙»
29. Кнопка выбора программ приготовления продуктов «◆»
30. Кнопка установки температуры/времени приготовления продуктов «✚»
31. Кнопка одновременного приготовления в верхней и нижней чашах «DualCook»

ВНИМАНИЕ!

Для дополнительной защиты в цепи питания целесообразно установить устройство защитного отключения (УЗО) с номинальным током срабатывания, не превышающим 30 мА, для установки УЗО обратитесь к специалисту.

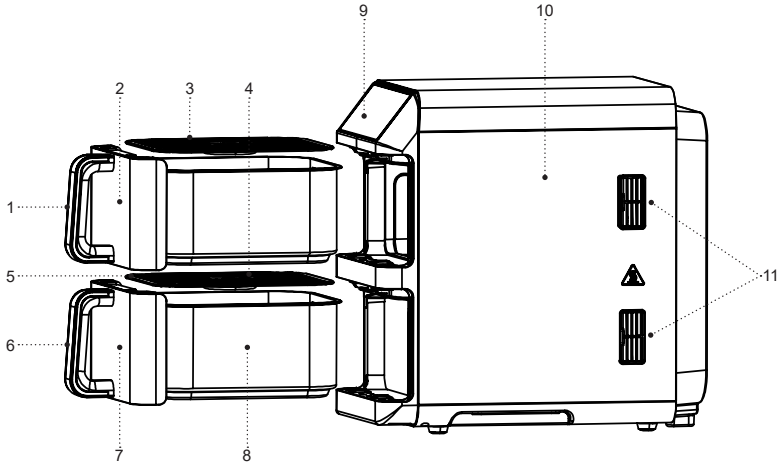

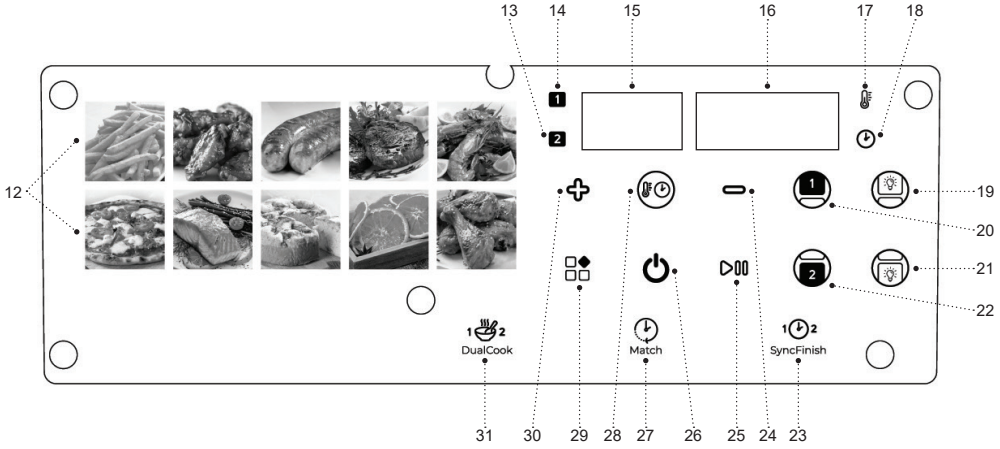
13
14
15
16
17
18
12
19
20
21
22
DualCook
Match
SyncFinish
31
30
29
28
27
26
25
24
23

МЕРЫ БЕЗОПАСНОСТИ И РЕКОМЕНДАЦИИ ПО ЭКСПЛУАТАЦИИ

Перед использованием аэрогриля внимательно ознакомьтесь с руководством по эксплуатации, после прочтения сохраните его для использования в будущем.

- Используйте аэрогриль только по его прямому назначению, как изложено в данной инструкции.
- Неправильное обращение с аэрогрилем может привести к его поломке, причинению вреда пользователю или его имуществу и не является гарантийным случаем.
- Убедитесь, что рабочее напряжение устройства, указанное на этикетке, соответствует напряжению электросети.
- Вилку шнура питания вставляйте в электрическую розетку, имеющую надежный контакт заземления.
- Запрещается подключать устройство к внешним таймерам или к электрическим розеткам с дистанционным управлением.
- Во избежание риска возникновения пожара, запрещается использовать «переходники» при подключении аэрогриля к электрической розетке.
- Устанавливайте и используйте аэрогриль на ровной, сухой, устойчивой, термостойкой поверхности так, чтобы доступ к сетевой розетке всегда был свободным.
- Во избежание появления пятен на поверхности, на которой установлен аэрогриль, рекомендуется устанавливать его на дополнительную подставку, разместив её между аэрогрилем и столешницей.
- Расстояние от стены до задней части корпуса аэрогриля должно составлять не менее 20-30 см, расстояние от боковых частей корпуса аэрогриля должно быть не менее 10-20 см, а свободное пространство над аэрогрилем не менее 20 см.
- Не закрывайте решётки забора воздуха и выхода горячего воздуха во время работы аэрогриля.
- Всегда следите за состоянием решётки для забора воздуха и выхода горячего воздуха, в противном случае циркуляция горячего воздуха будет нарушена, это может повлиять на процесс приготовления продуктов или привести к повреждению устройства.
- Запрещается использовать устройство вне помещений.
- Не рекомендуется использовать устройство во время грозы.
- Оберегайте аэрогриль от ударов, падений, вибраций и иных механических воздействий.
- Не оставляйте устройство, включённое в сеть, без присмотра.
- Не используйте устройство в непосредственной близости от нагревательных приборов, источников тепла или открытого пламени.
- Запрещается использовать аэрогриль в местах, где используются или распыляются аэрозоли, а также вблизи от легковоспламеняющихся жидкостей.

- Не используйте аэрогриль вблизи от кухонной раковины, в ванных комнатах, около бассейнов или других ёмкостей, наполненных водой.
- Если аэрогриль упал в воду, немедленно выньте вилку шнура питания из электрической розетки, и только после этого можно достать устройство из воды. Обратитесь в сервисный центр для осмотра или ремонта устройства.
- Не допускайте, чтобы шнур питания касался горячих поверхностей и острых кромок мебели.
- Во время работы корпус аэрогриля сильно нагревается, во избежание получения ожогов не дотрагивайтесь до горячих поверхностей, обозначенных знаком «».
- Не перемещайте горячий аэрогриль, дождитесь полного его остывания.
- Используйте устройство в местах с хорошей вентиляцией.
- Используйте только те детали аэрогриля, которые входят в комплект поставки.
- Запрещается включать устройство, если в аэрогриле нет продуктов.
- Вынимайте продукты из аэрогриля сразу после приготовления, при длительном нахождении продуктов во включенном аэрогриле может произойти их возгорание.
- Запрещается извлекать приготовленные продукты металлическими предметами, которые могут повредить антипригарное покрытие решёток, используйте кухонные аксессуары, предназначенные для антипригарных поверхностей.
- Отключайте устройство от электросети после использования или перед чисткой. При отключении аэрогриля от электрической сети держитесь за вилку шнура питания и аккуратно выньте её из электрической розетки, не тяните за шнур питания – это может привести к его повреждению и вызвать короткое замыкание.
- Не прикасайтесь к корпусу устройства, к шнуру питания и к вилке шнура питания мокрыми руками.
- Из соображений безопасности детей не оставляйте полиэтиленовые пакеты, используемые в качестве упаковки, без надзора.

ВНИМАНИЕ! Не разрешайте детям играть с полиэтиленовыми пакетами или упаковочной плёнкой. **Опасность удушья!**

- Устройство не предназначено для использования детьми.
- Осуществляйте надзор за детьми, чтобы не допустить использования устройства в качестве игрушки.
- Не разрешайте детям прикасаться к корпусу устройства, шнуру питания или к вилке шнура питания во время работы устройства.

- Будьте особенно внимательны, если поблизости от работающего устройства находятся дети или лица с ограниченными возможностями.
- Во время работы и в перерывах между рабочими циклами размещайте устройство в местах, недоступных для детей.
- Прибор не предназначен для использования лицами (включая детей) с пониженными сенсорными, физическими, психическими или умственными способностями, или при отсутствии у них опыта или знаний, если они не находятся под контролем или не проинструктированы лицом, ответственным за их безопасность, об использовании прибора.
- Периодически проверяйте целостность шнура питания.
- При повреждении шнура питания его замену, во избежание опасности, должны производить изготовитель, сервисная служба или подобный квалифицированный персонал.
- Запрещается самостоятельно ремонтировать устройство. Не разбирайте устройство самостоятельно, при возникновении любых неисправностей, а также после падения устройства отключите его от электросети и обратитесь в авторизованный сервисный центр.
- Во избежание повреждений перевозите устройство в заводской упаковке.
- Храните устройство в сухом прохладном месте, недоступном для детей и людей с ограниченными возможностями.

УСТРОЙСТВО ПРЕДНАЗНАЧЕНО ТОЛЬКО ДЛЯ БЫТОВОГО ИСПОЛЬЗОВАНИЯ, ЗАПРЕЩАЕТСЯ ИСПОЛЬЗОВАТЬ УСТРОЙСТВО В КОММЕРЧЕСКИХ ИЛИ ЛАБОРАТОРНЫХ ЦЕЛЯХ.

ПЕРЕД ПЕРВЫМ ИСПОЛЬЗОВАНИЕМ

После транспортировки или хранения устройства при отрицательной температуре распакуйте его и подождите 3 часа перед использованием.

- Распакуйте устройство и удалите все упаковочные материалы.
- Сохраните заводскую упаковку.
- Ознакомьтесь с мерами безопасности и рекомендациями по эксплуатации.
- Проверьте комплектацию.
- Осмотрите устройство на наличие повреждений, при наличии повреждений не включайте его в электрическую сеть.
- Убедитесь, что указанные параметры напряжения питания устройства соответствуют параметрам электрической сети. При использовании устройства в электрической сети частотой 60 Гц, никакие дополнительные действия не требуются.
- Устанавливайте и используйте аэрогриль на ровной, сухой, устойчивой, термостойкой поверхности так, чтобы доступ к электрической розетке всегда был свободным.

- Протрите поверхность корпуса аэрогриля (10) слегка влажной тканью, после чего вытрите насухо.
- Возьмитесь за ручку (1) и выньте верхнюю чашу (4) с решёткой (3).
- Возьмитесь за ручку (6) и выньте нижнюю чашу (8) с решёткой (5).
- Промойте решётки (3, 5) тёплой водой с использованием нейтрального моющего средства, ополосните, затем вытрите насухо.
- Протрите чаши (4, 8) снаружи и внутри, слегка влажной тканью, после чего вытрите насухо.
- Установите решётки (3, 5) в чаши (4, 8).
- Установите чаши (4, 8) с решётками (3, 5) в место их установки.

Примечание: если чаши (4, 8) не зафиксированы в корпусе аэрогриля (10), аэрогриль не включится, всегда проверяйте правильность установки чаш (4, 8).

Первое включение аэрогриля

- Для удаления посторонних запахов, рекомендуется включить аэрогриль не загружая продукты.
- Вставьте вилку шнура питания в электрическую розетку.
- Нажмите кнопку включения/выключения (26) «⏻», при этом аэрогриль перейдёт в режим ожидания.
- По умолчанию, в режиме ожидания, загорится символ верхней чаши (14) «1», цифровыми символами (15) будет показано время работы «15» минут, цифровыми символами (16) будет показана температура «185» °C, время и температура подтверждается символами (18) «🕒» и (17) «°F».
- Нажмите кнопку выбора верхней чаши (20) «1».
- Нажмите кнопку выбора нижней чаши (22) «2», при этом загорится символ (13) «2».
- Цифровыми символами (15) будет показано время работы «15» минут, цифровыми символами (16) будет показана температура «185» °C, время и температура подтверждается символами (18) «🕒» и (17) «°F».
- Нажмите кнопку (31) «1 2 DualCook» включения одновременной работы верхней (4) и нижней чаши (8).
- Включите аэрогриль нажатием кнопки (25) «▷⏸».
- По окончании времени работы аэрогриля, нагревательный элемент выключится, прозвучат звуковые сигналы.

Примечание: окончание установленного времени отображается символами «OFF» для чаши (4 и 8).

- Дождитесь остывания аэрогриля, выньте чаши (4, 8).
- Если вы хотите раньше выключить аэрогриль, нажмите кнопку включения паузы (25) «▷⏸» или выключите аэрогриль нажатием кнопки включения/выключения (26) «⏻».

ИСПОЛЬЗОВАНИЕ АЭРОГРИЛЯ

ВНИМАНИЕ!

- Аэрогриль не предназначен для кипячения воды.
- Во время работы аэрогриля горячий воздух и пар будут выходить из решёток (11). Применяйте надлежащие меры предосторожности для предотвращения риска ожогов, пожаров или других травм людей или повреждения имущества.
- Аэрогриль нагревается во время работы и сохраняет тепло в течение некоторого времени после выключения. Всегда используйте кухонные прихватки при работе с горячими поверхностями и подождите некоторое время, необходимое для остывания металлических деталей перед чисткой аэрогриля.
- Соблюдайте осторожность, когда вынимаете приготовленные продукты из чаш (4, 8), вынимая продукты, всегда используйте кухонные аксессуары, предназначенные для антипригарных поверхностей.

• Устанавливайте и используйте аэрогриль на ровной, сухой, устойчивой, термостойкой поверхности так, чтобы доступ к электрической розетке всегда был свободным.
• Расстояние от стены до задней части корпуса аэрогриля должно составлять не менее 20-30 см, расстояние от боковых частей корпуса аэрогриля должно быть не менее 10-20 см, а свободное пространство над аэрогрилем не менее 20 см.
• Всегда следите за состоянием решётки для забора воздуха и выхода горячего воздуха (11), в противном случае циркуляция горячего воздуха будет нарушена, это может повлиять на процесс приготовления продуктов или привести к повреждению устройства.

ПРИГОТОВЛЕНИЕ ПРОДУКТОВ В ВЕРХНЕЙ ЧАШЕ (4)

• Возьмитесь за ручку (1) и выньте верхнюю чашу (4) с решёткой (3).
• Поместите продукты в чашу (4) на решётку (3), не переполняйте решётку (3) продуктами. Для правильного приготовление продуктов необходима циркуляция горячего воздуха.
• Вставьте чашу (4) в корпус аэрогриля (10), убедитесь, что чаша (4) установлена правильно, в противном случае аэрогриль не включится.
• Вставьте вилку шнура питания в электрическую розетку.
• Нажмите кнопку включения/выключения (26) «⏻», при этом аэрогриль перейдёт в режим ожидания.
• По умолчанию, в режиме ожидания, загорится символ верхней чаши (14) «1», цифровыми символами (15) будет показано время работы «15» минут, цифровыми символами (16) будет показана температура «185» °C, время и температура под-

твержда ется символами (18) «⏲» и (17) «🌡».
- Нажмите кнопку включения установок (20) «1» в верхней чаше (4).
- Для установки температуры приготовления продуктов в верхней чаше (4), нажмите кнопку (28) «°C», при этом цифровые символы температуры (16) будут мигать, если мигают цифровые символы времени (15), нажмите кнопку (28) «°C » ещё раз, нажатием кнопок (30) «✣» и (24) «▭», установите температуру приготовления продуктов, температура установки от 80°C до 200°C, шаг установки 5°C.
- Для установки времени приготовления продуктов в верхней чаше (4), нажмите кнопку (28) «°C», при этом цифровые символы времени (15) будут мигать, если мигают цифровые символы температуры (16), нажмите кнопку (28) «°C» ещё раз, нажатием кнопок (30) «✣» и (24) «▭», установите время приготовления продуктов, время установки от 1 минуты до 60 минут, шаг установки 1 минута.

Примечания:

- кнопки управления, сенсорные, поэтому к кнопке достаточно прикоснуться, каждое прикосновение (нажатие) на кнопки управления, сопровождается звуковым сигналом;
- во время работы аэрогриля вы можете изменять температуру приготовления и время работы аэрогриля.

- После установки времени и температуры приготовления продуктов, включите аэрогриль нажатием кнопки (25) «▷II».
- Во время работы аэрогриля, символом (14) «1» будет показана работа верхней чаши (4), цифровыми символами (15) будет отображаться время работы и установленная температура (16).
- Во время приготовления в верхней чаше (4), для визуального контроля процесса приготовления продуктов, вы можете включить подсветку, нажатием кнопки (19) «💡».
- Если вы хотите раньше выключить аэрогриль, нажмите кнопку включения паузы (25) «▷II» или выключите аэрогриль нажатием кнопки включения/выключения (26) «⏻».
- Для равномерного приготовления продуктов, рекомендуется несколько раз вынуть чашу (4), поставить его на термостойкую поверхность, перемешать или перевернуть продукты на решётке (3). При необходимости подкорректируйте температуру приготовления.

Примечание: если вы вынули чашу (4), отобразится надпись «OPEN».

- По окончании времени работы аэрогриля, нагревательный элемент выключится, прозвучат звуковые сигналы.

Примечание: завершение приготовления продуктов в чаше (4) подтверждается символами «OFF».

- После приготовления продуктов, подождите 10-20

секунд и после этого выньте чашу (4), поставьте её на термостойкую поверхность, выньте продукты, используйте кухонные аксессуары, предназначенные для антипригарных поверхностей.
- По окончании работы, выньте вилку шнура питания из электрической розетки.

ПРИГОТОВЛЕНИЕ ПРОДУКТОВ В НИЖНЕЙ ЧАШЕ (8)

- Возьмитесь за ручку (6) и выньте нижнюю чашу (8) с решёткой (5).
- Поместите продукты в чашу (8) на решётку (5), не переполняйте решётку (5) продуктами. Для правильного приготовление продуктов необходима циркуляция горячего воздуха.
- Вставьте чашу (8) в корпус аэрогриля, убедитесь, что чаша (8) установлена правильно, в противном случае аэрогриль не включится.
- Вставьте вилку шнура питания в электрическую розетку.
- Нажмите кнопку включения/выключения (26) «⏻», при этом аэрогриль перейдёт в режим ожидания.
- Нажмите кнопку включения установок (22) «2» в нижней чаше (8).
- Для установки температуры приготовления продуктов в нижней чаше (8), нажмите кнопку (28) «°C», при этом цифровые символы температуры (16) будут мигать, если мигают цифровые символы времени (15), нажмите кнопку (28) «°C» ещё раз, нажатием кнопок (30) «✣» и (24) «▭», установите температуру приготовления продуктов, температура установки от 80°C до 200°C, шаг установки 5°C.
- Для установки времени приготовления продуктов, в нижней чаше (8), нажмите кнопку (28) «°C», при этом цифровые символы времени (15) будут мигать, если мигают цифровые символы температуры (16), нажмите кнопку (28) «°C» ещё раз, нажатием кнопок (30) «✣» и (24) «▭», установите время приготовления продуктов, время установки от 1 минуты до 60 минут, шаг установки 1 минута.
- После установки времени и температуры приготовления продуктов, включите аэрогриль нажатием кнопки (25) «▷▯▯».
- Во время работы аэрогриля, символом (13) «2» будет показана работа нижней чаши (8), цифровыми символами (15) будет отображаться время работы и установленная температура (16).
- Во время приготовления в нижней чаше (8), для визуального контроля процесса приготовления продуктов, вы можете включить подсветку, нажатием кнопки (21) «◠».
- Если вы хотите раньше выключить аэрогриль, нажмите кнопку включения паузы (25) «▷▯▯» или выключите аэрогриль нажатием кнопки включения/выключения (26) «⏻».

Примечание: во время работы аэрогриля вы можете изменять температуру приготовления и время работы аэрогриля.

- Для равномерного приготовления продуктов,

рекомендуется несколько раз вынуть чашу (8), перемешать или перевернуть продукты на решётке (5). При необходимости подкорректируйте температуру приготовления.

Примечание: если вы вынули чашу (8), отобразится надпись «OPEN».

- По окончании времени работы аэрогриля, нагревательный элемент выключится, прозвучат звуковые сигналы и аэрогриль перейдёт в режим ожидания.
- После приготовления продуктов, подождите 10-20 секунд и после этого выньте чашу (8), поставьте её на термостойкую поверхность, выньте продукты, используйте кухонные аксессуары, предназначенные для антипригарных поверхностей.
- По окончании работы, выньте вилку шнура питания из электрической розетки.

ПРИГОТОВЛЕНИЯ ПРОДУКТОВ В ДВУХ ЧАШАХ (4 И 8)

- Возьмитесь за ручку (1) и выньте верхнюю чашу (4) с решёткой (3).
- Возьмитесь за ручку (6) и выньте нижнюю чашу (8) с решёткой (5).
- Поместите продукты в чаши (4, 8) на решётки (3, 5), не переполняйте решётки (3, 5) продуктами. Для правильного приготовление продуктов необходима циркуляция горячего воздуха.
- Установите чаши (4, 8) с продуктами в место их установки в корпус аэрогриля (10), убедитесь, что чаши (4, 8) установлены правильно, в противном случае аэрогриль не включится.
- Вставьте вилку шнура питания в электрическую розетку.
- Нажмите кнопку включения/выключения (26) «⏻», при этом аэрогриль перейдёт в режим ожидания.
- Для установки температуры в верхней чаше (4), нажмите кнопку (20) «1», при этом цифровые символы температуры (16) будут мигать, если мигают цифровые символы времени (15), нажмите кнопку (28) «⏲» ещё раз, нажатием кнопок (30) «✣» и (24) «▭», установите температуру приготовления продуктов, температура установки от 80°C до 200°C, шаг установки 5°C.
- Для установки времени приготовления продуктов, в нижней чаше (8), нажмите кнопку (28) «⏲», при этом цифровые символы времени (15) будут мигать, если мигают цифровые символы температуры (16), нажмите кнопку (28) «⏲» ещё раз, нажатием кнопок (30) «✣» и (24) «▭», установите время приготовления продуктов, время установки от 1 минуты до 60 минут, шаг установки 1 минута.
- Нажмите кнопку включения установок (22) «2» в нижней чаше (8).
- Для установки температуры приготовления продуктов в нижней чаше (8), нажмите кнопку (28) «⏲», при этом цифровые символы температуры (16) будут мигать, если мигают цифровые символы

времени (15), нажмите кнопку (28) «» ещё раз, нажатием кнопок (30) «» и (24) «», установите температуру приготовления продуктов, температура установки от 80°C до 200°C, шаг установки 5°C.
- Для установки времени приготовления продуктов, в нижней чаше (8), нажмите кнопку (28) «», при этом цифровые символы времени (15) будут мигать, если мигают цифровые символы температуры (16), нажмите кнопку (28) «» ещё раз, нажатием кнопок (30) «» и (24) «», установите время приготовления продуктов, время установки от 1 минуты до 60 минут, шаг установки 1 минута.
- Нажмите кнопку (31) «» включения одновременной работы верхней (4) и нижней чаши (8).
- Включите аэрогриль нажатием кнопки (25) «».
- Во время работы аэрогриля, будут загораться символы (14) «1» и (13) «2», цифровыми символами (15 и 16) будет отображаться установленное время работы и температура в соответствующей чаше (4 и 8).

ПРИГОТОВЛЕНИЕ ПРОДУКТОВ В ДВУХ ЧАШАХ С ОДИНАКОВЫМИ НАСТРОЙКАМИ

- Используйте эту функция для приготовления большего количества одинаковых продуктов.
- Поместите одинаковые продукты на решётки (3, 5), установите чаши (4, 8) в корпус аэрогриля (10).
- Вставьте вилку шнура питания в электрическую розетку.
- Нажмите кнопку включения/выключения (26) «», при этом аэрогриль перейдёт в режим ожидания.
- Для установки температуры в верхней чаше (4), нажмите кнопку (20) «», при этом цифровые символы температуры (16) будут мигать, если мигают цифровые символы времени (15), нажмите кнопку (28) «» ещё раз, нажатием кнопок (30) «» и (24) «», установите температуру приготовления продуктов, температура установки от 80°C до 200°C, шаг установки 5°C.
- Для установки времени приготовления продуктов, в нижней чаше (8), нажмите кнопку (28) «», при этом цифровые символы времени (15) будут мигать, если мигают цифровые символы температуры (16), нажмите кнопку (28) «» ещё раз, нажатием кнопок (30) «» и (24) «», установите время приготовления продуктов, время установки от 1 минуты до 60 минут, шаг установки 1 минута.
- Нажмите кнопку копирования параметров приготовления на вторую чашу (27) «», при этом настройки верхней чаши (4) скопируются в настройки нижней чаши (8).
- Включите аэрогриль нажатием кнопки (25) «», продукты будут готовиться в двух чашах (4 и 8) одновременно.

Примечание:

- функция копирования параметров приготовления на вторую чашу может быть активирована только до начала приготовления;

ФУНКЦИЯ СИНХРОНИЗАЦИИ ВРЕМЕНИ ОКОНЧАНИЯ ПРИГОТОВЛЕНИЯ В ОБЕИХ ЧАШАХ (4 И 8)

- Функция синхронизации времени окончания приготовления в обеих чашах (4, 8), если в настройках установлено разное время приготовления продуктов.

- После настроек параметров времени и температуры приготовления продуктов в чашах (4, 8), нажмите кнопку (23) «SyncFinish», после этого включите начало приготовления продуктов, нажав кнопку (25) «▷II».
- Аэрогриль начнет приготовление продуктов в чаше, с большим временем, приготовление продуктов в другой чаше начнется позже, когда остаток времени приготовления в работающей чаше сравняется с установленным временем приготовления, для другой чаши.
- Если одна чаша будет вынута из аэрогриля, для необходимости перевернуть или перемешать продукты, а у другой чаши останется меньше времени приготовления продуктов, в этом случае, процесс приготовления в установленной чаше будет ждать пока время приготовления в двух чашах не сравняется.
- Таким образом приготовление в чашах (4, 8) закончится одновременно.
- Если вы хотите раньше выключить аэрогриль, нажмите кнопку включения паузы (25) «▷II» или выключите аэрогриль нажатием кнопки включения/выключения (26) «⏻».
- По окончании времени работы аэрогриля, нагревательный элемент выключится, прозвучат звуковые сигналы.

Примечание: завершение приготовления продуктов в чаше (4 и 8) подтверждается символами «OFF».

- По окончании работы, выньте вилку шнура питания из электрической розетки.

ПРОГРАММЫ ПРИГОТОВЛЕНИЯ ПРОДУКТОВ

- Вы можете выбрать одну из десяти программ приготовления, программа будет отображаться символом (12): картофель фри, куриные крылья, колбаски, мясо, морепродукты, пицца, рыба, кекс, сушка, голень (см. таблицу программ приготовления продуктов).
- При необходимости вы можете самостоятельно изменить температуру и время приготовления продуктов (см. таблицу программ приготовления продуктов).

ВКЛЮЧЕНИЕ ПРОГРАММЫ ПРИГОТОВЛЕНИЯ В ВЕРХНЕЙ ЧАШЕ (4)

- Возьмитесь за ручку (1) и выньте верхнюю чашу (4) с решёткой (3).
- Поместите продукты, предназначенные для программ приготовления в чашу (3) на решётку (3), не переполняйте решётку (3) продуктами.

Для правильного приготовление продуктов необходима циркуляция горячего воздуха.

- Установите чашу (3) с продуктами в корпус аэрогриля (10), убедитесь, что чаша (4) установлена правильно, в противном случае аэрогриль не включится.
- Вставьте вилку шнура питания в электрическую розетку.
- Нажмите кнопку включения/выключения (26) «⏻», при этом аэрогриль перейдёт в режим ожидания.
- Для выбора программы приготовления в верхней чаше (4), нажмите кнопку (20) «(1)», нажатием кнопки (29) «⊞» вы можете выбрать одну из десяти программ приготовления, символ выбранной программы будет отображаться индикатором (12).
- Включите начало приготовления продуктов, нажав кнопку (25) «⏯».
- Во время работы выбранной программы, символом (14) «1» будет указана работа верхней чаши (4), цифровыми символами (15) будет отображаться время работы программы и температура (16).
- Если вы хотите раньше выключить программу приготовления, нажмите кнопку включения паузы (25) «⏯» или выключите аэрогриль нажатием кнопки включения/выключения (26) «⏻».
- По окончании работы программы приготовления продуктов, нагревательный элемент выключится, прозвучат звуковые сигналы.

Примечание: завершение приготовления продуктов в чаше (4) подтверждается символами «OFF».

- По окончании работы, выньте вилку шнура питания из электрической розетки.

ВКЛЮЧЕНИЕ ПРОГРАММЫ ПРИГОТОВЛЕНИЯ В НИЖНЕЙ ЧАШЕ (8)

- Возьмитесь за ручку (6) и выньте нижнюю чашу (8) с решёткой (5).
- Поместите продукты, предназначенные для программ приготовления в чашу (8) на решётку (5), не переполняйте решётку (5) продуктами. Для правильного приготовление продуктов необходима циркуляция горячего воздуха.
- Установите чашу (8) с продуктами в корпус аэрогриля (10), убедитесь, что чаша (8) установлена правильно, в противном случае аэрогриль не включится.
- Вставьте вилку шнура питания в электрическую розетку.
- Нажмите кнопку включения/выключения (26) «⏻», при этом аэрогриль перейдёт в режим ожидания.
- Для выбора программы приготовления в нижней чаше (8), нажмите кнопку (22) «(2)», нажатием кнопки (29) «⊞» вы можете выбрать одну из десяти программ приготовления, символ выбранной программы будет отображаться индикатором (12).
- Включите начало приготовления продуктов, нажав

кнопку (25) «▷▯▯».

- Во время работы выбранной программы, символом (13) «2» будет указана работа нижней чаши (8), цифровыми символами (15) будет отображаться время работы программы и температура (16).
- Если вы хотите раньше выключить программу приготовления, нажмите кнопку включения паузы (25) «▷▯▯» или выключите аэрогриль нажатием кнопки включения/выключения (26) «⏻».
- По окончании работы программы приготовления продуктов, нагревательный элемент выключится, прозвучат звуковые сигналы.

Примечание: завершение приготовления продуктов в чаше (8) подтверждается символами «OFF».

- По окончании работы аэрогриля, выньте вилку шнура питания из электрической розетки.

ТАБЛИЦА ПРОГРАММ ПРИГОТОВЛЕНИЯ ПРОДУКТОВ

Программы	Символ программы	Мин/Max вес продуктов (г)	Время (мин)	Температура (°C)	Установка времени (мин)	Установка температуры (°C)
Картофель фри		100-500	25-30	200	1-60	80-200
Куриные крылья		100-600	30-35	200	1-60	80-200
Колбаски		100-500	15-20	180	1-60	80-200
Мясо		50-100	12-16	180	1-60	80-200
Морепродукты		100-300	15-20	180	1-60	80-200
Пицца		100-200	8-12	180	1-60	80-200
Рыба		100-300	15-20	180	1-60	80-200
Кекс		100-200	8-20	180	1-60	80-200
Сушка		50-100	8 часов	40	1-24 часа	40-200
Голени		100-900	30-40	200	1-60	80-200

Примечания:

- перед употреблением продуктов в пищу убедитесь, что они полностью приготовлены;
- данные времени и температуры приготовления продуктов носят рекомендательный характер, результат приготовления продуктов зависит от размера и формы продуктов;
- рекомендуется добавить 5 минут ко времени приготовления, если аэрогриль не прогрет;
- в случае, если вы считаете результат приготовления продуктов неудовлетворительным, вы можете увеличить или уменьшить время приготовления/температуру приготовления или вес продуктов.

РЕКОМЕНДАЦИИ

- Для жарки продуктов в аэрогриле рекомендуется добавлять небольшое количество рафинированного оливкового или растительного масла, масло можно наносить на продукты с помощью кисточки или использовать распылитель для масла, этот вариант более экономичный и масло будет наноситься на продукты более равномерно.
- Не переполняйте решётки (3 и 5) продуктами.
- Для достижения наилучших результатов некоторые продукты необходимо переворачивать во время приготовления.
- Во избежание появления избыточного дыма, при приготовлении продуктов с естественным высоким содержанием жира, таких как куриные крылышки или колбаски, может потребоваться слив жира из чаши (4 или 8), при этом рекомендуется готовить такие продукты небольшими партиями.
- Прежде, чем заложить продукты на решётки (3, 5) следите за тем, чтобы они были сухие, при необходимости удалите избыточную влагу, это поможет получить на продуктах корочку и уменьшить количество выходящего пара и дыма.
- При обжаривании продуктов в панировке, следите за тем, чтобы панировка не отслаивалась от продуктов и расположите продукты так, чтобы они не соприкасались, это обеспечит хорошую циркуляцию горячего воздуха между продуктами.
- Аэрогриль можно использовать для разогрева пищи, при этом рекомендуется устанавливать температуру не выше 140°C и время работы не более 10 минут.
- Для уничтожения различных вредных бактерий, рекомендуется готовить мясо: говядину, баранину, при внутренней температуре 63°C. Свинину следует готовить при внутренней температуре 71°C, а продукты из птицы следует готовить при внутренней температуре 77°C - 82°C.
- При повторном разогреве продуктов из мяса/птицы их следует разогревать до внутренней температуры 74°C.
- Для измерения температуры, используйте кулинарный термометр.

НЕИСПРАВНОСТИ И СПОСОБЫ ИХ УСТРАНЕНИЯ

Неисправность	Возможная причина	Устранение
Аэрогриль не работает.	Аэрогриль не подключен к электрической розетке. Вы не установили время работы аэрогриля.	Подключите вилку шнура питания к заземленной электрической розетке. Установите настройки времени работы аэрогриля.
Ингредиенты плохо зажариваются.	Превышено максимальное количество ингредиентов в чаше аэрогриля.	Положите в чашу меньшие ингредиентов. Маленькие порции обжариваются быстрее и более равномерно.
Ингредиенты обжаривается неравномерно.	Отдельные виды ингредиентов нужно встряхнуть или перемешать во время приготовления.	Ингредиенты, например, картофель фри нужно встряхнуть несколько раз во время приготовления.
Жареные закуски не хрустящие, после приготовления.	Вы использовали вид закусок предназначенный для приготовления в традиционной фритюрнице.	Используйте закуски, предназначенные для приготовления в аэрогриле, или слегка смажьте их маслом для получения хрустящей корочки.
Я не могу вставить чашу в корпус аэрогриля.	Вы превысили количество ингредиентов в чаше. Вы перепутали место установки чаши.	Заполняйте чашу продуктами не выше отметки «MAX». Вставьте чашу в соответствующее место установки.
Из решётки выходящего горячего воздуха выходит белый дым.	Вы готовите продукты с большим количеством жира. Корзина есть жир или остатки жира от предыдущего использования.	Когда вы готовите жирные ингредиенты в аэрогриле, жир стекает на дно чаши, и при нагреве превращается в белый дым. Это не влияет на конечный результат приготовления продуктов. Очищайте и промывайте решётки и чаши, после каждого использования аэрогриля.
Свежий картофель неравномерно прожаривается в аэрогриле.	Вы использовали сорт картофеля не подходящий для приготовление картофеля фри. Вы не промывали картофель.	Используйте сорт картофеля, который подходит для приготовления картофеля фри. Тщательно промойте нарезанный картофель, для удаления крахмала.

Картофель фри не получается с хрустящей корочкой.	Хрустящая корочка картофеля фри зависит от количества масла и жидкости в картофеле.	Убедитесь, что вы правильно высушили нарезанный картофель фри перед тем, как добавить масло. Нарежьте картофель фри мельче для получения хрустящей корочки. Добавьте немного больше масла для более хрустящего результата.

ЧИСТКА И УХОД

- Производите чистку аэрогриля после каждого использования.
- Выключите аэрогриль и выньте вилку шнура питания из электрической розетки, дождитесь полного остывания аэрогриля.
- Протрите поверхность корпуса аэрогриля (10) слегка влажной тканью, после чего вытрите насухо.
- Возьмитесь за ручку (1) и выньте чашу (4) из аэрогриля.
- Выньте решётку (3).
- Возьмитесь за ручку (6) и выньте чашу (8) из аэрогриля.
- Выньте решётку (5).
- Промойте решётки (3, 5) и чаши (4, 8) тёплой водой с использованием нейтрального моющего средства, ополосните, затем вытрите насухо.
- Установите чаши (4, 8) с решётками (3, 5) в аэрогриль.
- Запрещается использовать для чистки корпуса аэрогриля и съёмных деталей металлические мочалки, абразивные чистящие средства или растворители.
- Следите за чистотой решёток выходящего горячего воздуха (11) и воздухозаборной решётки.
- Не погружайте аэрогриль, шнур питания и вилку шнура питания в воду или любые другие жидкости.

ХРАНЕНИЕ

- Перед тем, как убрать аэрогриль на хранение выполните его чистку.
- Храните устройство в сухом прохладном месте, недоступном для детей и людей с ограниченными возможностями.

КОМПЛЕКТАЦИЯ

1. Аэрогриль — 1 шт.
2. Инструкция — 1 шт.

ТЕХНИЧЕСКИЕ ХАРАКТЕРИСТИКИ

- Электропитание 220-240 В, ~ 50-60 Гц
- Номинальная потребляемая мощность: 2400 Вт
- Температура приготовления продуктов: от 40 до 200°C
- Время приготовления: 1-60 минут
- Объем верхней чаши: 5,5 л
- Объем нижней чаши: 5,5 л
- Габаритные размеры аэрогриля: 41x25x47 см

УТИЛИЗАЦИЯ



Чтобы предотвратить возможный вред окружающей среде или здоровью людей от неконтролируемой утилизации отходов, после окончания срока службы устройства или элементов питания (если входят в комплект), не выбрасывайте их вместе с обычными бытовыми отходами, передайте прибор и элементы питания в специализированные пункты для дальнейшей утилизации.

Отходы, образующиеся при утилизации изделий, подлежат обязательному сбору с последующей утилизацией в установленном порядке.

Для получения дополнительной информации об утилизации данного продукта обратитесь в местный муниципалитет, службу утилизации бытовых отходов или в магазин, где Вы приобрели данный продукт.

Производитель сохраняет за собой право изменять дизайн, конструкцию и технические характеристики, не влияющие на общие принципы работы устройства, без предварительного уведомления.

Срок службы устройства — 3 года

Дата производства указана в серийном номере.

В случае обнаружения каких-либо неисправностей необходимо обратиться в авторизированный сервисный центр.

ВАЖНАЯ ИНФОРМАЦИЯ!

- Для сохранения долговечности антипригарного покрытия чаши и решётки аэрогриля не рекомендуется мыть их в посудомоечной машине.
- Запрещается использовать для чистки корпуса аэрогриля и съёмных деталей металлические мочалки, абразивные чистящие средства или растворители. Используйте только нейтральные бесщелочные моющие средства.