BRAYER

brayer.ru

Instruction manual
Инструкция по эксплуатации

Electric AIR GRILL BR2038
Электрический аэрогриль BR2038

ЭЛЕКТРИЧЕСКИЙ АЭРОГРИЛЬ BR2038

Принцип работы аэрогриля заключается в циркуляции горячего воздушного потока внутри рабочей корзины, при этом продукты равномерно готовятся со всех сторон, получаются нежными внутри и с хрустящей корочкой снаружи. Такой принцип приготовления позволяет готовить большинство продуктов без добавления масла либо с его минимальным количеством.

ОПИСАНИЕ

1. Ручка поддона
2. Поддон
3. Съёмная решётка
4. Панель управления
5. Смотровое окно
6. Корпус
7. Решётка выходящего горячего воздуха
8. Шнур питания
9. Цифровые символы температуры/времени
10. Программы приготовления продуктов
11. Кнопка включения/выключения подсветки «⊙»
12. Кнопка включения программы приготовления «START»
13. Кнопки установки температуры/времени «+/-»
14. Символ температуры «°C»
15. Кнопка выбора установки температуры/времени «TEMP/TIME»
16. Кнопка включения/выключения аэрогриля «⏻»
17. Символ времени «min»
18. Кнопки установки температуры/времени «+/-»
19. Кнопка остановки программы/отмены «STOP»
20. Кнопка выбора программ приготовления «MENU»

ВНИМАНИЕ! Для дополнительной защиты в цепи питания целесообразно установить устройство защитного отключения (УЗО) с номинальным током срабатывания, не превышающим 30 мА, для установки УЗО обратитесь к специалисту.

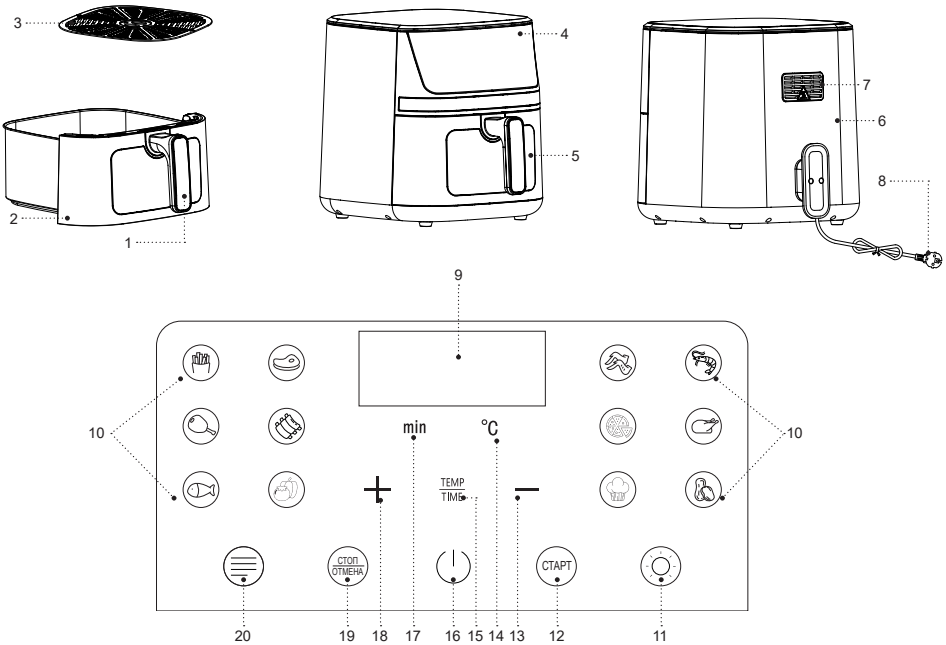
3
4
7
6
5
8
2
1
9
10
10
min
°C
TEMP
TIME
СТОП
ОТМЕНА
СТАРТ
20
19
18
17
16
15
14
13
12
11

МЕРЫ БЕЗОПАСНОСТИ И РЕКОМЕНДАЦИИ ПО ЭКСПЛУАТАЦИИ

Перед использованием аэрогриля внимательно ознакомьтесь с руководством по эксплуатации, после прочтения сохраните его для использования в будущем.

- Используйте аэрогриль только по его прямому назначению, как изложено в данной инструкции.
- Неправильное обращение с аэрогрилем может привести к его поломке, причинению вреда пользователю или его имуществу и не является гарантийным случаем.
- Убедитесь, что рабочее напряжение устройства, указанное на этикетке, соответствует напряжению электросети.
- Вилку шнура питания вставляйте в электрическую розетку, имеющую надежный контакт заземления.
- Запрещается подключать устройство к внешним таймерам или к электрическим розеткам с дистанционным управлением.
- Во избежание появления пятен на поверхности, на которой установлен аэрогриль, рекомендуется устанавливать аэрогриль на дополнительную термостойкую подставку.
- Расстояние от стены до задней части корпуса аэрогриля должно составлять не менее 20-30 см, расстояние от боковых частей корпуса аэрогриля должно быть не менее 10-20 см, а свободное пространство над аэрогрилем не менее 20 см.
- Всегда следите за состоянием решёток для забора воздуха и выхода горячего воздуха, в противном случае циркуляция горячего воздуха будет нарушена, это может повлиять на процесс приготовления продуктов или привести к повреждению устройства.
- Запрещается использовать устройство вне помещений.
- Не рекомендуется использовать устройство во время грозы.
- Оберегайте аэрогриль от ударов, падений, вибраций и иных механических воздействий.
- Не оставляйте устройство, включённое в электрическую сеть, без присмотра.
- Не используйте устройство в непосредственной близости от нагревательных приборов, источников тепла или открытого пламени.
- Запрещается использовать аэрогриль в местах, где используются или распыляются аэрозоли, а также вблизи от легковоспламеняющихся жидкостей.
- Не используйте аэрогриль вблизи от кухонной раковины, в ванных комнатах, около бассейнов или других ёмкостей, наполненных водой.
- Если аэрогриль упал в воду, немедленно выньте вилку шнура питания из электрической розетки, и только после этого можно достать устройство из воды. Обратитесь в сервисный центр для осмотра или ремонта устройства.
- Не допускайте, чтобы шнур питания касался горячих поверхностей и острых кромок мебели.

- Во время работы корпус аэрогриля сильно нагревается, во избежание получения ожогов не дотрагивайтесь до горячих поверхностей, обозначенных знаком «⚠».
- Не перемещайте горячий аэрогриль, дождитесь полного остывания.
- Используйте устройство в местах с хорошей вентиляцией.
- Используйте только те детали аэрогриля, которые входят в комплект поставки.
- Запрещается включать устройство, если в аэрогриле нет продуктов.
- Вынимайте продукты из аэрогриля сразу после приготовления, при длительном нахождении продуктов во включенном аэрогриле может произойти их возгорание.
- Запрещается извлекать приготовленные продукты металлическими предметами, которые могут повредить антипригарное покрытие корзины, используйте кухонные аксессуары, предназначенные для антипригарных поверхностей.
- Отключайте устройство от электросети после использования или перед чисткой. При отключении аэрогриля от электрической сети держитесь за вилку шнура питания и аккуратно выньте её из электрической розетки, не тяните за шнур питания – это может привести к его повреждению и вызвать короткое замыкание.
- Не прикасайтесь к корпусу устройства, к шнуру питания и к вилке шнура питания мокрыми руками.
- Из соображений безопасности детей не оставляйте полиэтиленовые пакеты, используемые в качестве упаковки, без надзора.

ВНИМАНИЕ!Не разрешайте детям играть с полиэтиленовыми пакетами или упаковочной плёнкой. **Опасность удушья!**

- Устройство не предназначено для использования детьми.
- Осуществляйте надзор за детьми, чтобы не допустить использования устройства в качестве игрушки.
- Не разрешайте детям прикасаться к корпусу устройства, к шнуру питания или к вилке шнура питания во время работы устройства.
- Будьте особенно внимательны, если поблизости от работающего устройства находятся дети или лица с ограниченными возможностями.
- Во время работы и в перерывах между рабочими циклами размещайте устройство в местах, недоступных для детей.
- Прибор не предназначен для использования лицами (включая детей) с пониженными сенсорными, физическими, психическими или умственными способностями, или при отсутствии у них опыта или знаний, если они не находятся под контролем или не проинструктированы лицом, ответственным за их безопасность, об использовании прибора.

- Периодически проверяйте целостность шнура питания.
- При повреждении шнура питания его замену, во избежание опасности, должны производить изготовитель, сервисная служба или подобный квалифицированный персонал.
- Запрещается самостоятельно ремонтировать устройство. Не разбирайте устройство самостоятельно, при возникновении любых неисправностей, а также после падения устройства отключите его от электросети и обратитесь в авторизованный сервисный центр.
- Во избежание повреждений перевозите устройство в заводской упаковке.
- Храните устройство в сухом прохладном месте, недоступном для детей и людей с ограниченными возможностями.

УСТРОЙСТВО ПРЕДНАЗНАЧЕНО ТОЛЬКО ДЛЯ БЫТОВОГО ИСПОЛЬЗОВАНИЯ, ЗАПРЕЩАЕТСЯ ИСПОЛЬЗОВАТЬ УСТРОЙСТВО В КОММЕРЧЕСКИХ ИЛИ ЛАБОРАТОРНЫХ ЦЕЛЯХ.

ПЕРЕД ПЕРВЫМ ИСПОЛЬЗОВАНИЕМ

После транспортировки или хранения устройства при отрицательной температуре распакуйте его и подождите 3 часа перед использованием.

- Распакуйте устройство и удалите все упаковочные материалы.
- Сохраните заводскую упаковку.
- Ознакомьтесь с мерами безопасности и рекомендациями по эксплуатации.
- Проверьте комплектацию.
- Осмотрите устройство на наличие повреждений, при наличии повреждений не включайте его в сеть.
- Убедитесь, что указанные параметры напряжения питания устройства соответствуют параметрам электрической сети. При использовании устройства в электрической сети частотой 60 Гц, никакие дополнительные действия не требуются.
- Устанавливайте и используйте аэрогриль на ровной, сухой, устойчивой, термостойкой поверхности так, чтобы доступ к электрической розетке всегда был свободным.
- Протрите поверхность корпуса аэрогриля (6) слегка влажной тканью, после чего вытрите насухо.
- Возьмитесь за ручку (1) и выньте поддон (2) с решёткой (3).
- Выньте решётку (3).
- Промойте решётку (3) тёплой водой с использованием нейтрального моющего средства, ополосните, затем вытрите насухо.
- Протрите поддон (2) снаружи и внутри, слегка влажной тканью, после чего вытрите насухо.
- Установите решётку (3) в поддон (2).
- Установите поддон (2) с решёткой (3) в аэрогриль.

Примечание: если поддон не зафиксирован в корпусе аэрогриля, то аэрогриль не включится, всегда проверяйте правильность установки поддона (2).

Первое включение аэрогриля

- Для удаления посторонних запахов, рекомендуется включить аэрогриль не загружая продукты.
- Вставьте вилку шнура питания (8) в электрическую розетку, при этом загорится подсветка кнопки включения/выключения (16) «⏻», аэрогриль перейдёт в режим ожидания.
- Для установки температуры, нажмите кнопку (15) «TEMP/TIME», нажатием кнопок (13 или 18) «+/-» установите температуру 200°C, температура будет отображаться цифровыми символами (9) и символом (14) «°C».
- Для установки времени работы, нажмите кнопку (15) «TEMP/TIME», нажатием кнопок (13 или 18) «+/-» установите время 10 минут, время работы будет отображаться цифровыми символами (9) и символом (17) «min».
- Включите аэрогриль нажатием кнопки (12) «START».
- Если вы хотите раньше выключить аэрогриль, нажмите и удерживайте кнопку включения/выключения (16) «⏻» в течение 3 секунд, в этом случае, нагревательный элемент выключится, вентилятор будет продолжать работать ещё 30 секунд, после этого прозвучит звуковой сигнал и аэрогриль перейдёт в режим ожидания.

Примечание: при первом включении устройства, возможно появление постороннего запаха или небольшого количества дыма от нагревательного элемента — это допустимо и не является гарантийным случаем.

ИСПОЛЬЗОВАНИЕ АЭРОГРИЛЯ

ВНИМАНИЕ!

- Аэрогриль не предназначен для кипячения воды.
- Во время работы аэрогриля горячий воздух и пар будут выходить из решётки (7). Применяйте надлежащие меры предосторожности для предотвращения риска ожогов, пожаров или других травм людей или повреждения имущества.
- Аэрогриль нагревается во время работы и сохраняет тепло в течение некоторого времени после выключения. Всегда используйте кухонные прихватки при работе с горячими поверхностями и подождите некоторое время, необходимое для остывания металлических деталей перед чисткой аэрогриля.
- Соблюдайте осторожность, когда вынимаете приготовленные продукты из поддона, вынимая продукты, всегда используйте кухонные аксессуары, предназначенные для антипригарных поверхностей.

- Устанавливайте и используйте аэрогриль на ровной, сухой, устойчивой, термостойкой поверхности так, чтобы доступ к электрической розетке всегда был свободным.
- Расстояние от стены до задней части корпуса аэрогриля должно составлять не менее 20-30 см, расстояние от боковых частей корпуса аэрогриля

должно быть не менее 10-20 см, а свободное пространство над аэрогрилем не менее 20 см.
- Всегда следите за состоянием решёток для забора воздуха и выхода горячего воздуха (7), в противном случае циркуляция горячего воздуха будет нарушена, это может повлиять на процесс приготовления продуктов или привести к повреждению устройства.
- Возьмитесь за ручку (1) и выньте поддон (2) с решёткой (3).
- Поместите продукты в поддон (2) на решётку (3), не переполняйте решётку (3) продуктами. Для правильного приготовление продуктов необходима циркуляция горячего воздуха
- Вставьте поддон (2) в корпус аэрогриля, убедитесь, что поддон (2) установлен правильно, в противном случае аэрогриль не включится.
- Вставьте вилку шнура питания (8) в электрическую розетку, при этом загорится подсветка кнопки включения/выключения (16) «⏻», аэрогриль перейдёт в режим ожидания.
- Для установки температуры приготовления, нажмите кнопку (15) «TEMP/TIME», нажатием кнопок (13 или 18) «+/-» установите температуру приготовления продуктов от 80°C до 200°C, температура будет отображаться цифровыми символами (9) и символом (14) «°C».
- Для установки времени приготовления продуктов, ещё раз нажмите кнопку (15) «TEMP/TIME», нажатием кнопок (13 или 18) «+/-» установите время приготовления продуктов от 1 до 60 минут, время будет отображаться цифровыми символами (9) и символом (17) «min».
- Включите аэрогриль нажатием кнопки (12) «START».
- Во время работы, цифровыми символами (9) будет периодически показана температура и время работы, также будет загораться символ температуры (14) «°C» или символ времени (17) «min».
- В процессе приготовления продуктов, вы можете корректировать температуру приготовления нажатием кнопок (13 или 18) «+/-».
- Если вы хотите приостановить приготовление продуктов, один раз нажмите кнопку остановки программы/отмены (19) «STOP», для продолжения работы повторно нажмите кнопку (19) «STOP».
- При необходимости отмены программы приготовления два раза нажмите кнопку (19) «STOP», аэрогриль перейдёт в режим ожидания, выберите другую программу приготовления или установите нужную температуру и время приготовления продуктов, включите аэрогриль.
- Если вы хотите раньше выключить аэрогриль, нажмите и удерживайте кнопку включения/выключения (16) «⏻» в течение 3 секунд, в этом случае, нагревательный элемент выключится, вентилятор будет продолжать работать ещё 30 секунд, после этого прозвучит звуковой сигнал и аэрогриль перейдёт в режим ожидания.

Примечания:

- через смотровое окно (5), вы можете наблюдать и контролировать процесс приготовления продуктов, нажатием кнопки (11) «⊙», включите подсветку в рабочей камере, для выключения подсветки, повторно нажмите кнопку (11) «⊙»;
- во время работы аэрогриля вы можете изменять температуру приготовления и время работы аэрогриля.

- Для равномерного приготовления продуктов, рекомендуется несколько раз вынуть поддон (2) и поставить его на термостойкую поверхность, перемешать или перевернуть продукты на решётке (3). При необходимости подкорректируйте температуру приготовления (см. таблицу приготовления продуктов).
- После приготовления продуктов, подождите 10-20 секунд и после этого выньте поддон (2), поставьте его на термостойкую поверхность, снимите с решётки (3) продукты, используйте кухонные аксессуары, предназначенные для антипригарных поверхностей.
- По окончании работы, выключите аэрогриль и выньте вилку шнура питания (8) из электрической розетки.

ПРОГРАММЫ ПРИГОТОВЛЕНИЯ ПРОДУКТОВ

- Вставьте вилку шнура питания (8) в электрическую розетку, при этом загорится подсветка кнопки включения/выключения (16) «⏻», аэрогриль перейдёт в режим ожидания.
- Нажатием кнопки (20) «⛂» вы можете выбрать одну из 12 программ приготовления, символ выбранной программы будет отображаться индикатором (10), температура и время приготовления, установленные по умолчанию, смотрите в таблице приготовления продуктов.

Таблица приготовления продуктов

Продукт	Символ программы	Вес продукта мин-макс (г)	Время по умолчанию (мин)	Температура по умолчанию (°C)
Картофель фри		100-600	20	200
Мясо		100-600	10	200
Куриная голень		100-500	20	190
Рёбра		100-500	10	180
Рыба		100-500	20	190
Овощи		100-500	18	200
Морепродукты		100-500	15	180
Куриные крылья		100-500	15	180
Птица		100-500	40	200

Пицца		100-1000	10	180
Сушка			2 часа	50
Кекс		100-500	30	160

Примечания:

- данные времени и температуры приготовления продуктов носят рекомендательный характер, результат приготовления продуктов зависит от размера и формы продуктов;
- рекомендуется добавить 5 минут ко времени приготовления, если аэрогриль не прогрет;
- программа «сухофрукты» предназначена для предварительной сушки, если вам необходимо высушить продукт, включите программу несколько раз;
- оптимальное количество для приготовления хрустящего картофеля фри - 400 грамм;
- в случае, если вы считаете результат приготовления продуктов не удовлетворительным, вы можете увеличить или уменьшить время приготовления/температуру приготовления или вес продуктов.

• После выбора программы приготовления продуктов, вы можете установить температуру и время приготовления продуктов по своему рецепту.

Установка температуры приготовления продуктов

• • Для изменения температуры программы приготовления продуктов, нажмите кнопку (15) «TEMP/TIME», нажатием кнопок (13 или 18) «+/-» установите температуру приготовления продуктов от 80°C до 200°C, температура будет отображаться цифровыми символами (9) и символом (14) «°C».

Установка времени приготовления продуктов

• Для изменения времени приготовления продуктов, ещё раз нажмите кнопку (15) «TEMP/TIME», нажатием кнопок (13 или 18) «+/-» установите время приготовления продуктов от 1 до 60 минут, время будет отображаться цифровыми символами (9) и символом (17) «min».
• Включите аэрогриль нажатием кнопки (12) «⏻».
• Во время работы, цифровыми символами (9) будет периодически показана температура и время работы, также будет загораться символ температуры (14) «°C» или символ времени (17) «min».
• По окончании работы, выключите аэрогриль, выньте вилку шнура питания (8) из электрической розетки.

РЕКОМЕНДАЦИИ

• Для жарки продуктов в аэрогриле рекомендуется добавлять небольшое количество рафинированного оливкового или растительного масла, масло

можно наносить на продукты с помощью кисточки или использовать распылитель для масла, этот вариант более экономичный и масло будет наноситься на продукты более равномерно.
- Не переполняйте решётку (3) продуктами.
- Для достижения наилучших результатов некоторые продукты необходимо переворачивать во время обжаривания в аэрогриле.
- Во избежание появления избыточного дыма, при приготовлении продуктов с естественным высоким содержанием жира, таких как куриные крылышки или колбаски, может потребоваться слив жира из поддона (2), при этом рекомендуется готовить такие продукты небольшими партиями.
- Прежде, чем заложить продукты на решётку (3) следите за тем, чтобы они были сухие, при необходимости удалите избыточную влагу, это поможет получить на продуктах корочку и уменьшить количество выходящего пара и дыма.
- При обжаривании продуктов в панировке, следите за тем, чтобы панировка не отслаивалась от продуктов и расположите продукты так, чтобы они не соприкасались, это обеспечит хорошую циркуляцию горячего воздуха между продуктами.
- Аэрогриль можно использовать для разогрева пищи, при этом рекомендуется устанавливать температуру не выше 140°C и время работы не более 10 минут.
- Для уничтожения различных вредных бактерий, рекомендуется готовить мясо: говядину, баранину при внутренней температуре 63°C. Свинину следует готовить при внутренней температуре 71°C, а продукты из птицы следует разогревать при внутренней температуре 77°C - 82°C.
- При повторном разогреве продуктов из мяса/птицы их также следует готовить до внутренней температуры 74°C.
- Для измерения температуры, используйте кулинарный термометр.

НЕИСПРАВНОСТИ И СПОСОБЫ ИХ УСТРАНЕНИЯ

Неисправность	Возможная причина	Устранение
Аэрогриль не работает	Вилка шнура питания не вставлена в электрическую розетку.	Вставьте вилку шнура питания в электрическую розетку.
	Поддон не до конца вставлен в корпус аэрогриля.	Правильно установите поддон.
	Вы не включили аэрогриль.	Включите аэрогриль, нажав кнопку включения/выключения.
По окончании работы программы приготовления, продукты не готовы.	На решётке превышено количество продуктов.	Положите на решётку меньше продуктов. Небольшие порции продуктов прожариваются более равномерно.
	Установлена низкая температура приготовления продуктов.	Установите более высокую температуру приготовления продуктов.
	Установленное время недостаточное для приготовления продуктов.	Увеличьте время приготовления продуктов.

Продукты неравномерно прожариваются в аэрогриле.	Некоторые продукты рекомендуется переворачивать в середине времени приготовления.	Во время приготовления продуктов, необходимо обеспечить их равномерное распределение на решётке и обеспечить свободное прохождения горячего воздуха между продуктами.
Продукты не приготавливаются до хрустящей корочки.	Вы использовали продукты, предназначенные для приготовления в традиционной фритюрнице.	Используйте продукты, которые подходят для приготовления в духовом шкафу или слегка смажьте продукты растительным маслом, для приобретения ими хрустящей корочки.
Из аэрогриля выходит белый дым.	Вы готовите жирные продукты, жир вытекает и попадает на дно поддона.	Когда вы готовите жирные продукты, жир вытекает и попадает на дно поддона, при нагреве поддона выделяется белый дым. Белый дым никак не влияет на конечный результат приготовления продуктов и на работу аэрогриля.
	На решётке или в поддоне остались остатки жира от предыдущего приготовления продуктов.	Тщательно очищайте решётку и поддон после каждого использования аэрогриля.
Свежий картофель фри прожаривается во фритюрнице неравномерно.	Сорт картофеля не подходит для приготовления в аэрогриле.	Выбирайте сорт картофеля, который будет оставаться твердым во время приготовления.
	Вы плохо промыли картофель фри перед жаркой в аэрогриле.	Промывайте картофель фри для удаления крахмала, перед приготовлением картофеля, удалите лишнюю влагу.
Свежий картофель фри не становится хрустящим, после приготовления.	Хрусткость картофеля фри зависит от сорта, количества масла и влаги в картофеле.	Перед приготовлением картофеля, убедитесь, что он сухой.
		Нарезайте картофель фри более мелко.
		Нанесите на картофель фри небольшое количество растительного масла, используя кисточку или распылитель.

ЧИСТКА И УХОД

- Производите чистку аэрогриля после каждого использования.
- Выключите аэрогриль и выньте вилку шнура питания (8) из электрической розетки, дождитесь полного остывания аэрогриля.
- Протрите поверхность корпуса аэрогриля (6) слегка влажной тканью, после чего вытрите насухо.
- Возьмитесь за ручку (1) и выньте поддон (2) из аэрогриля.
- Выньте решётку (3).
- Промойте решётку (3) и поддон (2) тёплой водой с использованием нейтрального моющего средства, ополосните, затем вытрите насухо.
- Если на решётке (3) образовались трудноудаляемые загрязнения, рекомендуется предварительно поместить решётку (3) в подходящую посуду с тёплой водой.
- Установите поддон (2) с решёткой (3) в аэрогриль.
- Запрещается использовать для чистки корпуса аэрогриля и съёмных деталей металлические мочалки, абразивные чистящие средства или растворители.
- Не погружайте аэрогриль, шнур питания (8) и вилку шнура питания в воду или любые другие жидкости.

ХРАНЕНИЕ

- Перед тем как убрать аэрогриль на хранение выполните его чистку.

- Храните устройство в сухом прохладном месте, недоступном для детей и людей с ограниченными возможностями.

КОМПЛЕКТАЦИЯ

1. Аэрогриль — 1 шт.
2. Инструкция — 1 шт.

ТЕХНИЧЕСКИЕ ХАРАКТЕРИСТИКИ

- Электропитание 220-240 В, ~ 50 Гц
- Номинальная потребляемая мощность: 1600 Вт
- Температура приготовления продуктов: от 80 до 200°C
- Время приготовления: 1-60 минут
- Объём поддона – 7 л

УТИЛИЗАЦИЯ



Чтобы предотвратить возможный вред окружающей среде или здоровью людей от неконтролируемой утилизации отходов, после окончания срока службы устройства или элементов питания (если входят в комплект), не выбрасывайте их вместе с обычными бытовыми отходами, передайте прибор и элементы питания в специализированные пункты для дальнейшей утилизации.

Отходы, образующиеся при утилизации изделий, подлежат обязательному сбору с последующей утилизацией в установленном порядке.

Для получения дополнительной информации об утилизации данного продукта обратитесь в местный муниципалитет, службу утилизации бытовых отходов или в магазин, где Вы приобрели данный продукт.

Производитель сохраняет за собой право изменять дизайн, конструкцию и технические характеристики, не влияющие на общие принципы работы устройства, без предварительного уведомления.

Срок службы устройства — 3 года

Дата производства указана в серийном номере.

В случае обнаружения каких-либо неисправностей необходимо обратиться в авторизированный сервисный центр.

ВАЖНАЯ ИНФОРМАЦИЯ!

- Для сохранения долговечности антипригарного покрытия чаши и решётки аэрогриля не рекомендуется мыть их в посудомоечной машине.
- Запрещается использовать для чистки корпуса аэрогриля и съёмных деталей металлические мочалки, абразивные чистящие средства или растворители. Используйте только нейтральные бесщелочные моющие средства.