BRAYER

brayer.ru

Instruction manual
Инструкция по эксплуатации

Electric AIR GRILL BR2037
Электрический аэрогриль BR2037

ЭЛЕКТРИЧЕСКИЙ АЭРОГРИЛЬ BR2037

Принцип работы аэрогриля заключается в циркуляции горячего воздушного потока внутри поддона, при этом продукты равномерно готовятся со всех сторон, получаются нежными внутри и с хрустящей корочкой снаружи.

ОПИСАНИЕ

1. Ручка поддона
2. Смотровое окно
3. Съёмная решётка
4. Панель управления
5. Корпус
6. Место установки поддона
7. Решётка выходящего горячего воздуха
8. Шнур питания
9. Программы приготовления продуктов
10. Символ температуры «°C»
11. Символ времени «Min»
12. Кнопки установки температуры/времени «+/-»
13. Кнопка включения/выключения «⏻»
14. Кнопка выбора установки температуры/времени «🌡/◷»
15. Кнопка выбора программ приготовления «☰»
16. Символ включения нагревательного элемента «♨»
17. Кнопка включения подсветки «☼»
18. Цифровые символы температуры/времени

ВНИМАНИЕ!

Для дополнительной защиты в цепи питания целесообразно установить устройство защитного отключения (УЗО) с номинальным током срабатывания, не превышающим 30 мА, для установки УЗО обратитесь к специалисту.

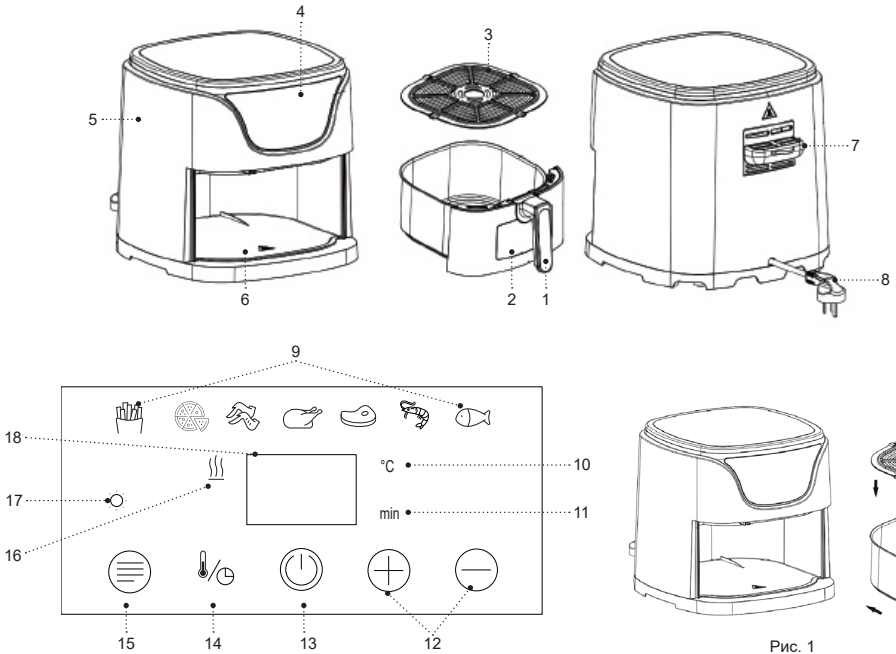

Рис. 1

МЕРЫ БЕЗОПАСНОСТИ И РЕКОМЕНДАЦИИ ПО ЭКСПЛУАТАЦИИ

Перед использованием аэрогриля внимательно ознакомьтесь с руководством по эксплуатации, после прочтения сохраните его для использования в будущем.

- Используйте аэрогриль только по его прямому назначению, как изложено в данной инструкции.
- Неправильное обращение с аэрогрилем может привести к его поломке, причинению вреда пользователю или его имуществу и не является гарантийным случаем.
- Убедитесь, что рабочее напряжение устройства, указанное на этикетке, соответствует напряжению электросети.
- Вилку шнура питания вставляйте в электрическую розетку, имеющую надежный контакт заземления.
- Запрещается подключать устройство к внешним таймерам или к электрическим розеткам с дистанционным управлением.
- Во избежание риска возникновения пожара, запрещается использовать «переходники» при подключении аэрогриля к электрической розетке.
- Устанавливайте и используйте аэрогриль на ровной, сухой, устойчивой, термостойкой поверхности так, чтобы доступ к сетевой розетке всегда был свободным.
- Во избежание появления пятен на поверхности, на которой установлен аэрогриль, рекомендуется устанавливать его на дополнительную подставку, разместив её между аэрогрилем и столешницей.
- Расстояние от стены до задней части корпуса аэрогриля должно составлять не менее 20-30 см, расстояние от боковых частей корпуса аэрогриля должно быть не менее 10-20 см, а свободное пространство над аэрогрилем не менее 20 см.
- Всегда следите за состоянием решёток для забора воздуха и выхода горячего воздуха, в противном случае циркуляция горячего воздуха будет нарушена, это может повлиять на процесс приготовления продуктов или привести к повреждению устройства.
- Запрещается использовать устройство вне помещений.
- Не рекомендуется использовать устройство во время грозы.
- Оберегайте аэрогриль от ударов, падений, вибраций и иных механических воздействий.
- Не оставляйте устройство, включённое в сеть, без присмотра.
- Не используйте устройство в непосредственной близости от нагревательных приборов, источников тепла или открытого пламени.
- Запрещается использовать аэрогриль в местах, где используются или распыляются аэрозоли, а также вблизи от легковоспламеняющихся жидкостей.
- Не используйте аэрогриль вблизи от кухонной раковины, в ванных комнатах, около бассейнов или других ёмкостей, наполненных водой.

- Если аэрогриль упал в воду, немедленно выньте вилку шнура питания из электрической розетки, и только после этого можно достать устройство из воды. Обратитесь в сервисный центр для осмотра или ремонта устройства.
- Не допускайте, чтобы шнур питания касался горячих поверхностей и острых кромок мебели.
- Во время работы корпус аэрогриля сильно нагревается, во избежание получения ожогов не дотрагивайтесь до горячих поверхностей, обозначенных знаком «⚠».
- Не перемещайте горячий аэрогриль, дождитесь полного его остывания.
- Используйте устройство в местах с хорошей вентиляцией.
- Используйте только те детали аэрогриля, которые входят в комплект поставки.
- Запрещается включать устройство, если в аэрогриле нет продуктов.
- Вынимайте продукты из аэрогриля сразу после приготовления, при длительном нахождении продуктов во включенном аэрогриле может произойти их возгорание.
- Запрещается извлекать приготовленные продукты металлическими предметами, которые могут повредить антипригарное покрытие корзины, используйте кухонные аксессуары, предназначенные для антипригарных поверхностей.
- Отключайте устройство от электросети после использования или перед чисткой. При отключении аэрогриля от электрической сети держитесь за вилку шнура питания и аккуратно выньте её из электрической розетки, не тяните за шнур питания – это может привести к его повреждению и вызвать короткое замыкание.
- Не прикасайтесь к корпусу устройства, к шнуру питания и к вилке шнура питания мокрыми руками.
- Из соображений безопасности детей не оставляйте полиэтиленовые пакеты, используемые в качестве упаковки, без надзора.

ВНИМАНИЕ!Не разрешайте детям играть с полиэтиленовыми пакетами или упаковочной плёнкой. **Опасность удушья!**

- Устройство не предназначено для использования детьми.
- Осуществляйте надзор за детьми, чтобы не допустить использования устройства в качестве игрушки.
- Не разрешайте детям прикасаться к корпусу устройства, к шнуру питания или к вилке шнура питания во время работы устройства.
- Будьте особенно внимательны, если поблизости от работающего устройства находятся дети или лица с ограниченными возможностями.
- Во время работы и в перерывах между рабочими циклами размещайте устройство в местах, недоступных для детей.

- Прибор не предназначен для использования лицами (включая детей) с пониженными сенсорными, физическими, психическими или умственными способностями, или при отсутствии у них опыта или знаний, если они не находятся под контролем или не проинструктированы лицом, ответственным за их безопасность, об использовании прибора.
- Периодически проверяйте целостность шнура питания.
- При повреждении шнура питания его замену, во избежание опасности, должны производить изготовитель, сервисная служба или подобный квалифицированный персонал.
- Запрещается самостоятельно ремонтировать устройство. Не разбирайте устройство самостоятельно, при возникновении любых неисправностей, а также после падения устройства отключите его от электросети и обратитесь в авторизованный сервисный центр.
- Во избежание повреждений перевозите устройство в заводской упаковке.
- Храните устройство в сухом прохладном месте, недоступном для детей и людей с ограниченными возможностями.

УСТРОЙСТВО ПРЕДНАЗНАЧЕНО ТОЛЬКО ДЛЯ БЫТОВОГО ИСПОЛЬЗОВАНИЯ, ЗАПРЕЩАЕТСЯ ИСПОЛЬЗОВАТЬ УСТРОЙСТВО В КОММЕРЧЕСКИХ ИЛИ ЛАБОРАТОРНЫХ ЦЕЛЯХ.

ПЕРЕД ПЕРВЫМ ИСПОЛЬЗОВАНИЕМ

После транспортировки или хранения устройства при отрицательной температуре распакуйте его и подождите 3 часа перед использованием.

- Распакуйте устройство и удалите все упаковочные материалы.
- Сохраните заводскую упаковку.
- Ознакомьтесь с мерами безопасности и рекомендациями по эксплуатации.
- Проверьте комплектацию.
- Осмотрите устройство на наличие повреждений, при наличии повреждений не включайте его в электрическую сеть.
- Убедитесь, что указанные параметры напряжения питания устройства соответствуют параметрам электрической сети. При использовании устройства в электрической сети частотой 60 Гц, никакие дополнительные действия не требуются.
- Устанавливайте и используйте аэрогриль на ровной, сухой, устойчивой, термостойкой поверхности так, чтобы доступ к электрической розетке всегда был свободным.
- Протрите поверхность корпуса аэрогриля (5) слегка влажной тканью, после чего вытрите насухо.-
- Возьмитесь за ручку (1) и выньте поддон с решёткой (3) (рис.1).
- Выньте решётку (3).
- Промойте решётку (3) тёплой водой с использованием нейтрального моющего средства, ополосните, затем вытрите насухо.

- Протрите поддон снаружи и внутри, слегка влажной тканью, после чего вытрите насухо.
- Установите решётку (3) в поддон (рис. 1).
- Установите поддон с решёткой (3) в место его установки (6).

Примечание: если поддон не зафиксирован в корпусе аэрогриля, то аэрогриль не включится, всегда проверяйте правильность установки поддона (6).

Первое включение аэрогриля

- Для удаления посторонних запахов, рекомендуется включить аэрогриль не загружая продукты.
- Вставьте вилку шнура питания (8) в электрическую розетку, при этом символами (18) отобразится «---», загорится подсветка кнопки включения/выключения (13) «⏻», аэрогриль в режиме ожидания.
- Нажмите кнопку включения/выключения (13) «⏻», аэрогриль перейдёт в режим настройки, цифровыми символами (18) отобразится температура 185°C, загорится символ (10) «°C», подсветка кнопки включения/выключения (13) «⏻» будет мигать.
- Нажмите кнопку (14) «🌡/◷», цифровыми символами (18) отобразится время 15 минут. Загорится символ (11) «Min».
- Нажатием кнопок (12) «+/-», установите время работы аэрогриля 10 минут.
- Для включения аэрогриля ещё раз нажмите кнопку включения/выключения (13) «⏻», подсветка кнопки (13) будет светиться постоянно, загорится символ включения нагревательного элемента (16) «♨», цифровыми символами (18) будет показана температура нагрева и время работы аэрогриля.
- По окончании времени работы аэрогриля, нагревательный элемент выключится, символ (16) «♨» погаснет, вентилятор будет продолжать работать, через 20 секунд прозвучат звуковые сигналы и аэрогриль перейдёт в режим ожидания.
- Дождитесь остывания аэрогриля, выньте поддон.
- Если вы хотите раньше выключить аэрогриль, нажмите и удерживайте кнопку включения/выключения (13) «⏻» в течение 3 секунд, в этом случае, нагревательный элемент выключится, символ (16) «♨» погаснет, вентилятор будет продолжать работать ещё 20 секунд, после этого прозвучат звуковые сигналы и аэрогриль перейдёт в режим ожидания.

ИСПОЛЬЗОВАНИЕ АЭРОГРИЛЯ

ВНИМАНИЕ!

- Аэрогриль не предназначен для кипячения воды.
- Во время работы аэрогриля горячий воздух и пар будут выходить из решётки (7). Применяйте надлежащие меры предосторожности для предотвращения риска ожогов, пожаров или других травм людей или повреждения имущества.

- Аэрогриль нагревается во время работы и сохраняет тепло в течение некоторого времени после выключения. Всегда используйте кухонные прихватки при работе с горячими поверхностями и подождите некоторое время, необходимое для остывания металлических деталей перед чисткой аэрогриля.
- Соблюдайте осторожность, когда вынимаете приготовленные продукты из поддона, вынимая продукты, всегда используйте кухонные аксессуары, предназначенные для антипригарных поверхностей.

• Устанавливайте и используйте аэрогриль на ровной, сухой, устойчивой, термостойкой поверхности так, чтобы доступ к электрической розетке всегда был свободным.
• Расстояние от стены до задней части корпуса аэрогриля должно составлять не менее 20-30 см, расстояние от боковых частей корпуса аэрогриля должно быть не менее 10-20 см, а свободное пространство над аэрогрилем не менее 20 см.
• Всегда следите за состоянием решёток для забора воздуха и выхода горячего воздуха (7), в противном случае циркуляция горячего воздуха будет нарушена, это может повлиять на процесс приготовления продуктов или привести к повреждению устройства.
• Возьмитесь за ручку (1) и выньте поддон с решёткой (3) (рис.1).
• Поместите продукты в поддон на решётку (3), не переполняйте решётку (3) продуктами. Для правильного приготовление продуктов необходима циркуляция горячего воздуха
• Вставьте поддон в корпус аэрогриля, убедитесь, что поддон установлен правильно, в противном случае аэрогриль не включится (рис. 1).
• Вставьте вилку шнура питания (8) в электрическую розетку, при этом символами (18) отобразится «---», загорится подсветка кнопки включения/выключения (13) «⏻», аэрогриль в режиме ожидания.
• Кратковременно нажмите кнопку «включения/выключения» «⏻», при этом цифровыми символами (18) отобразится температура «185°C», значение температуры, установлено по умолчанию, время работы в этом режиме 15 минут, также установлено по умолчанию.
• Для установки нужной температуры и времени приготовления, нажмите кнопку (14) «🌡/◷», при этом цифровыми символами (18) отобразится температура «185°C» и символ (10) «°C». Нажатием кнопок (12) «+/-», установите нужную температуру приготовления продуктов от 80°C до 200°C, шаг установки 5°C.
• Для установки нужного времени приготовления, ещё раз нажмите кнопку (14) «🌡/◷», при этом цифровыми символами (18) отобразится время 15 минут и символ (11) «Min». Нажатием кнопок (12) «+/-», установите время приготовления продуктов от 1 до 60 минут, шаг установки 1 минута.

Примечания:

- кнопки управления, сенсорные, поэтому к кнопке достаточно прикоснуться, каждое прикосновение (нажатие) на кнопки управления, сопровождается звуковым сигналом;
- если при установке настроек, в течение 20 секунд не были нажаты кнопки управления, в этом случае, аэрогриль перейдёт в режим ожидания.

- Повторно нажмите кнопку «включения/выключения» «⏻» (13), аэрогриль включится.
- Для включения аэрогриля ещё раз нажмите кнопку включения/выключения (13) «⏻», подсветка кнопки (13) будет светиться постоянно, загорится символ включения нагревательного элемента (16) «♨», цифровыми символами (18) будет показана температура нагрева и время работы аэрогриля.
- Включение нагревательного элемента подтверждается символом (16) «♨».
- Для приостановки процесса приготовления, кратковременно нажмите кнопку включения/выключения (13) «⏻» .
- Если вы хотите раньше выключить аэрогриль, нажмите и удерживайте кнопку включения/выключения(13) «⏻» в течение 3 секунд, в этом случае, нагревательный элемент выключится, символ (16) « ♨» погаснет, вентилятор будет продолжать работать ещё 20 секунд, после этого прозвучат звуковые сигналы и аэрогриль перейдёт в режим ожидания.

Примечания:

- через смотровое окно (2), вы можете наблюдать и контролировать процесс приготовления продуктов, для включения внутренней подсветки, нажмите кнопку (17) «☼», при этом загорится подсветка кнопки (17) и подсветка внутри рабочей камеры, которая будет гореть в течение минуты, после этого автоматически выключится;
- во время работы аэрогриля вы можете изменять температуру приготовления и время работы аэрогриля.

- Для равномерного приготовления продуктов, рекомендуется несколько раз вынуть поддон, поставить его на термостойкую поверхность, перемешать или перевернуть продукты на решётке (3). При необходимости подкорректируйте температуру приготовления (см. таблицу приготовления продуктов).
- После приготовления продуктов, подождите 10-20 секунд и после этого выньте поддон, поставьте его на термостойкую поверхность, выньте продукты, используйте кухонные аксессуары, предназначенные для антипригарных поверхностей.
- По окончании работы, выньте вилку шнура питания (8) из электрической розетки.

ПРОГРАММЫ ПРИГОТОВЛЕНИЯ ПРОДУКТОВ

- Вставьте вилку шнура питания (8) в электрическую розетку, при этом символами (18) отобразится «---», загорится подсветка кнопки включения/выключения (13) «⏻», аэрогриль в режиме ожидания.

- Кратковременно нажмите кнопку «включения/выключения» «⏻» (13).
- Нажатием кнопки (15) «☰» вы можете выбрать одну из семи программ приготовления, символ выбранной программы будет отображаться индикатором (9), температура и время приготовления, установленные по умолчанию, смотрите в таблице приготовления продуктов.

Таблица приготовления продуктов

Название программы	Обозначение программы	Время по умолчанию (время установки)	Температура по умолчанию (температура установки)
Фри		20 минут (от 1до 60 минут)	180°C (от 80 до 200°C)
Пицца		12 минут (от 1до 60 минут)	160°C (от 80 до 200°C)
Курица		60 минут (от 1до 60 минут)	200°C (от 80 до 200°C)
Крылья		25 минут (от 1до 60 минут)	200°C (от 80 до 200°C)
Мясо		20 минут (от 1до 60 минут)	180°C (от 80 до 200°C)
Креветки		8 минут (от 1до 60 минут)	200°C (от 80 до 200°C)
Рыба		15 минут (от 1до 60 минут)	180°C (от 80 до 200°C)

Примечания:

- перед употреблением продуктов в пищу убедитесь, что они полностью приготовлены;
- данные времени и температуры приготовления продуктов носят рекомендательный характер, результат приготовления продуктов зависит от размера и формы продуктов;
- рекомендуется добавить 5 минут ко времени приготовления, если аэрогриль не прогрет;
- в случае, если вы считаете результат приготовления продуктов неудовлетворительным, вы можете увеличить или уменьшить время приготовления/температуру приготовления или вес продуктов.

РЕКОМЕНДАЦИИ

- Для жарки продуктов в аэрогриле рекомендуется добавлять небольшое количество рафинированного оливкового или растительного масла, масло можно наносить на продукты с помощью кисточки или использовать распылитель для масла, этот вариант более экономичный и масло будет наноситься на продукты более равномерно.
- Не переполняйте решётку (3) продуктами.
- Для достижения наилучших результатов некоторые продукты необходимо переворачивать во время приготовления.
- Во избежание появления избыточного дыма, при приготовлении продуктов с естественным высоким содержанием жира, таких как куриные

крылышки или колбаски, может потребоваться слив жира из поддона, при этом рекомендуется готовить такие продукты небольшими партиями.
- Прежде, чем заложить продукты на решётку (3) следите за тем, чтобы они были сухие, при необходимости удалите избыточную влагу, это поможет получить на продуктах корочку и уменьшить количество выходящего пара и дыма.
- При обжаривании продуктов в панировке, следите за тем, чтобы панировка не отслаивалась от продуктов и расположите продукты так, чтобы они не соприкасались, это обеспечит хорошую циркуляцию горячего воздуха между продуктами.
- Аэрогриль можно использовать для разогрева пищи, при этом рекомендуется устанавливать температуру не выше 140°C и время работы не более 10 минут.
- Для уничтожения различных вредных бактерий, рекомендуется готовить мясо: говядину, баранину, при внутренней температуре 63°C. Свинину следует готовить при внутренней температуре 71°C, а продукты из птицы следует готовить при внутренней температуре 77°C - 82°C.
- При повторном разогреве продуктов из мяса/птицы их следует разогревать до внутренней температуры 74°C.
- Для измерения температуры, используйте кулинарный термометр.

ФУНКЦИЯ ПАМЯТИ

- Если во время работы программы приготовления, вы случайно вынули вилку шнура питания (8) из электрической розетки, или в электрической розетке пропало напряжение, в этом случае включится функция памяти.
- Функция памяти будет помнить установки программы приготовления в течение 2 часов.
- После возобновление подачи электричества, прозвучит звуковой сигнал, все индикаторы на панели управления (4) загорятся на 1 секунду и опять погаснут, после этого прозвучит короткий звуковой сигнал и аэрогриль перейдёт в рабочее состояние.
- При необходимости выключения программы приготовления, нажмите и удерживайте кнопку включения/выключения (13) «⏻» в течение 3 секунд, в этом случае, нагревательный элемент выключится, символ (16) «♨» погаснет, вентилятор будет продолжать работать ещё 20 секунд, после этого прозвучат звуковые сигналы и аэрогриль перейдёт в режим ожидания.

НЕИСПРАВНОСТИ И СПОСОБЫ ИХ УСТРАНЕНИЯ

Неисправность	Возможная причина	Устранение
Аэрогриль не работает	Вилка шнура питания не вставлена в электрическую розетку.	Вставьте вилку шнура питания в электрическую розетку.
	Поддон не до конца вставлен в корпус аэрогриля.	Правильно установите поддон.
	Вы не включили аэрогриль.	Включите аэрогриль, нажав кнопку включения/выключения.
По окончании работы программы приготовления, продукты не готовы.	На решётке превышено количество продуктов.	Положите на решётку меньше продуктов. Небольшие порции продуктов прожариваются более равномерно.
	Установлена низкая температура приготовления продуктов.	Установите более высокую температуру приготовления продуктов.
	Установленное время недостаточное для приготовления продуктов.	Увеличьте время приготовления продуктов.
Продукты неравномерно прожариваются в аэрогриле.	Некоторые продукты рекомендуется переворачивать в середине времени приготовления.	Во время приготовления продуктов, необходимо обеспечить их равномерное распределение на решётке и обеспечить свободное прохождения горячего воздуха между продуктами.
Продукты не приготавливаются до хрустящей корочки.	Вы использовали продукты, предназначенные для приготовления в традиционной фритюрнице.	Используйте продукты, которые подходят для приготовления в духовом шкафу или слегка смажьте продукты растительным маслом, для приобретения ими хрустящей корочки.
Из аэрогриля выходит белый дым.	Вы готовите жирные продукты, жир вытекает и попадает на дно поддона.	Когда вы готовите жирные продукты, жир вытекает и попадает на дно поддона, при нагреве поддона выделяется белый дым. Белый дым никак не влияет на конечный результат приготовления продуктов и на работу аэрогриля.
	На решётке или в поддоне остались остатки жира от предыдущего приготовления продуктов.	Тщательно очищайте решётку и поддон после каждого использования аэрогриля.
Свежий картофель фри прожаривается во фритюрнице неравномерно.	Сорт картофеля не подходит для приготовления в аэрогриле.	Выбирайте сорт картофеля, который будет оставаться твердым во время приготовления.
	Вы плохо промыли картофель фри перед жаркой в аэрогриле.	Промывайте картофель фри для удаления крахмала, перед приготовлением картофеля, удалите лишнюю влагу.

Свежий картофель фри не становится хрустящим, после приготовления.	Хрусткость картофеля фри зависит от сорта, количества масла и влаги в картофеле.	Перед приготовлением картофеля, убедитесь, что он сухой.
		Нарезайте картофель фри более мелко.
		Нанесите на картофель фри небольшое количество растительного масла, используя кисточку или распылитель.
Отображение символа E1	Неисправность датчика температуры	Обратитесь в сервисный центр
Отображение символа E2	Обрыв или короткое замыкание датчика температуры	Обратитесь в сервисный центр

ЧИСТКА И УХОД

- Производите чистку аэрогриля после каждого использования.
- Выключите аэрогриль и выньте вилку шнура питания (8) из электрической розетки, дождитесь полного остывания аэрогриля.
- Протрите поверхность корпуса аэрогриля (5) слегка влажной тканью, после чего вытрите насухо.
- Возьмитесь за ручку (1) и выньте поддон из аэрогриля (рис. 1).
- Выньте решётку (3).
- Промойте решётку (3) и поддон тёплой водой с использованием нейтрального моющего средства, ополосните, затем вытрите насухо.
- Установите поддон с решёткой (3) в аэрогриль.
- Запрещается использовать для чистки корпуса аэрогриля и съёмных деталей металлические мочалки, абразивные чистящие средства или растворители.
- Не погружайте аэрогриль, шнур питания (8) и вилку шнура питания в воду или любые другие жидкости.

ХРАНЕНИЕ

- Перед тем как убрать аэрогриль на хранение выполните его чистку.
- Храните устройство в сухом прохладном месте, недоступном для детей и людей с ограниченными возможностями.

КОМПЛЕКТАЦИЯ

1. Аэрогриль — 1 шт.
2. Инструкция — 1 шт.

ТЕХНИЧЕСКИЕ ХАРАКТЕРИСТИКИ

- Электропитание 220-240 В, ~ 50-60 Гц
- Номинальная потребляемая мощность: 1500 Вт
- Температура приготовления продуктов: от 80 до 200°C
- Время приготовления: 0-60 минут
- Объём поддона – 5 л

УТИЛИЗАЦИЯ



Чтобы предотвратить возможный вред окружающей среде или здоровью людей от неконтролируемой утилизации отходов, после окончания срока службы устройства или элементов питания (если входят в комплект), не выбрасывайте их вместе с обычными бытовыми отходами, передайте прибор и элементы питания в специализированные пункты для дальнейшей утилизации.

Отходы, образующиеся при утилизации изделий, подлежат обязательному сбору с последующей утилизацией в установленном порядке.

Для получения дополнительной информации об утилизации данного продукта обратитесь в местный муниципалитет, службу утилизации бытовых отходов или в магазин, где Вы приобрели данный продукт.

Производитель сохраняет за собой право изменять дизайн, конструкцию и технические характеристики, не влияющие на общие принципы работы устройства, без предварительного уведомления.

Срок службы устройства — 3 года

Дата производства указана в серийном номере.

В случае обнаружения каких-либо неисправностей необходимо обратиться в авторизированный сервисный центр.

ВАЖНАЯ ИНФОРМАЦИЯ!

- Для сохранения долговечности антипригарного покрытия чаши и решётки аэрогриля не рекомендуется мыть их в посудомоечной машине.
- Запрещается использовать для чистки корпуса аэрогриля и съёмных деталей металлические мочалки, абразивные чистящие средства или растворители. Используйте только нейтральные бесщелочные моющие средства.