BRAUN



Type HF5054I, HF5055I, HF5075I

Register your product
www.braunhousehold.com/register

Hot Air Fryer

DE Bitte lesen Sie die Sicherheitshinweise (separate Broschüre) sorgfältig und vollständig, bevor Sie das Gerät in Betrieb nehmen.
EN Please read safety instructions (separate booklet) carefully and completely before using the appliance.
FR Veuillez lire attentivement l'intégralité des instructions de sécurité (livret séparé) avant d'utiliser l'appareil.
ES Lea completamente las instrucciones de seguridad (manual separado) con atención antes de utilizar el aparato.
CA Si us plau, llegiu les instruccions de seguretat (llibret a part) detingudament i completament abans d'utilitzar l'aparell.
PT Leia as instruções de segurança (folheto separado) atentamente e por completo antes de utilizar o aparelho.
IT Si prega di leggere attentamente ed integralmente le istruzioni di sicurezza (libretto separato) prima di utilizzare l'apparecchio.
NL Lees de veiligheidsaanwijzingen (afzonderlijk boekje) aandachtig en volledig voordat u dit product gebruikt.
DK Læs sikkerhedsinstruktionerne (separat hæfte) omhyggeligt og fuldstændigt, før apparatet bruges.
NO Les alle sikkerhetsanvisningene grundig før du tar i bruk apparatet.
SE Läs igenom säkerhetsanvisningarna (separat häfte) noggrant innan du använder apparaten.
FI Lue turvallisuusohjeet (erillinen kirjanen) huolella kokonaan ennen laitteen käyttöä.
PL Przed użyciem urządzenia proszę uważnie przeczytać instrukcje bezpieczeństwa (osobna broszura).
CZ Přečtěte si pečlivě a kompletně bezpečnostní pokyny (samostatná brožura) před použitím přístroje.
SK Kým začnete spotrebič používať, dôkladne si preštudujte bezpečnostné pokyny (samostatná brožúrka).
HU Kérjük, hogy a készülék használata előtt olvassa végig figyelmesen a biztonsági utasításokat (külön füzet).
HR Molimo vas da prije početka korištenja uređaja pažljivo i u cijelosti pročitate sigurnosne upute (posebna knjižica).
SL Pred napravo začnete uporabljati, pozorno in v celoti preberite navodila (ločena knjižica).
TR Cihazı kullanmadan önce lütfen güvenlik talimatlarını dikkatle ve tamamen okuyun (ayrı kitapçık).
RO Vă rugăm să citiţi cu atenţie şi în întregime instrucţiunile de siguranţă (broşură separată) înainte de a utiliza aparatul.
GR Μελετήστε με προσοχή όλες τις οδηγίες ασφαλείας (ξεχωριστό φυλλάδιο) προτού χρησιμοποιήσετε τη συσκευή.
KZ Аспапты 5олданарды; алдында 5ауіпсіздік бойынша нЕс5ауларды (бГлек кітапша) зейін 5ойып тІгелдей о5ып шыNы;ыз.
RU Перед использованием прибора внимательно полностью прочтите инструкции по технике безопасности (отдельная брошюра).
UA Перед використанням пристрою уважно та повністю прочитайте інструкцію з техніки безпеки (окрему брошуру).
AR يُرجى قراءة تعليمات الأمان (كتيب منفصل) بعناية وبشكل كامل قبل استخدام الجهاز.

5712570141_00_HF5054-5055-5075 INT
DE/UK/FR/ES/CA/PT/IT/NL/DK/NO/SE/FI/PL/CZ/SK/HU/HR/
SI/TR/RO/MD/GR/KZ/RU/UA/AR

© Copyright 2025. All rights reserved
De'Longhi Braun Household GmbH
Carl-Ulrich-Straße 4
63263 Neu-Isenburg/Germany


BRAUN
shake
Air Fry
Fast Oven


BRAUN
Air Fry
Fast Oven

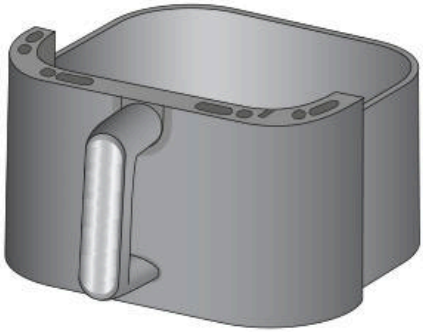



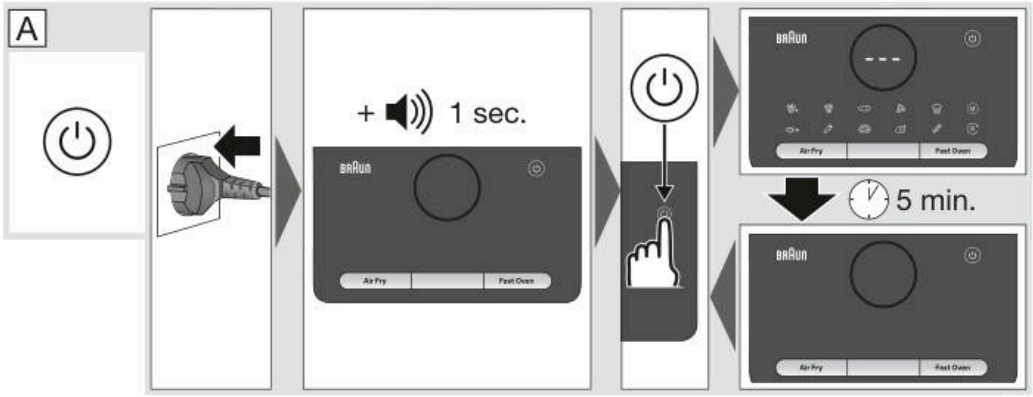
A
+ 1 sec.
BRAUN
Air Fry
Fast Oven
5 min.


BRAUN
888
shake
Air Fry
Fast Oven


BRAUN
888
Air Fry
Fast Oven

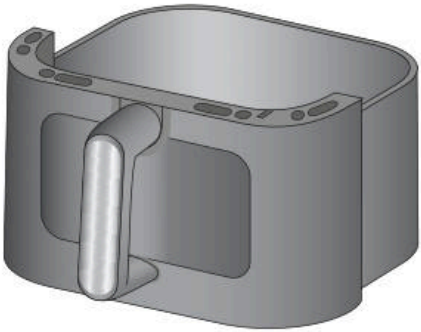




BRAUN
shake
pre-heat
Air Fry
Grill
Fast Oven

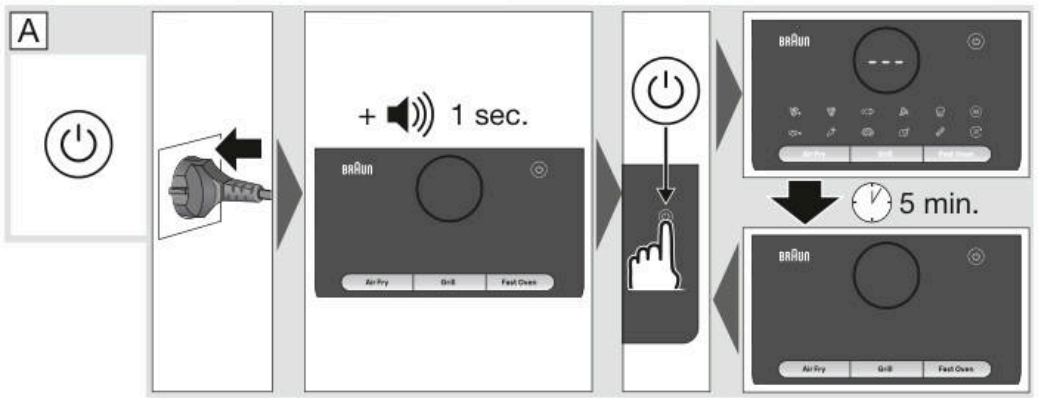
A
+ 1 sec.
5 min.

B

1st

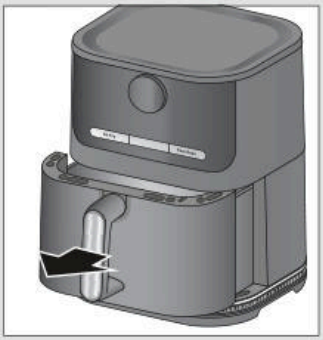

HF5075

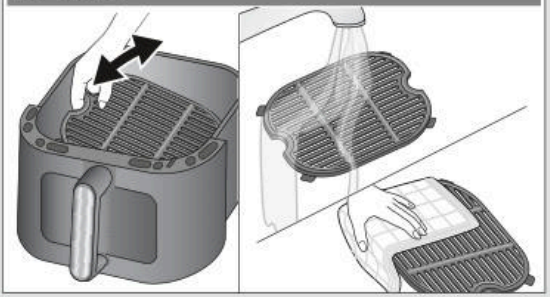



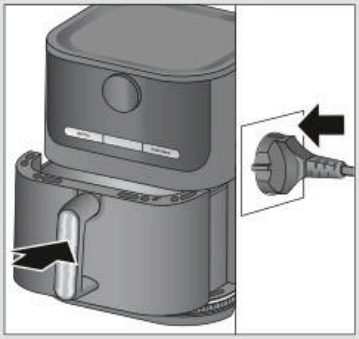

C



HF5054/5055

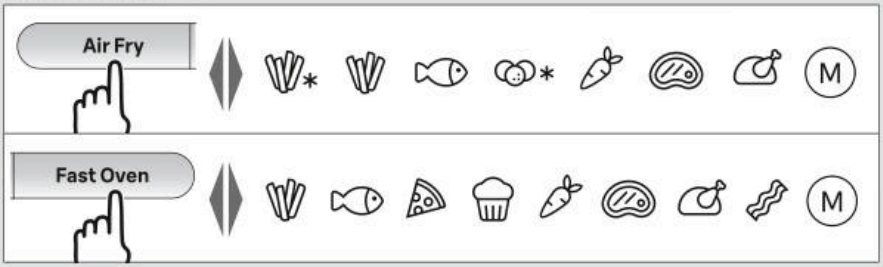

HF5075

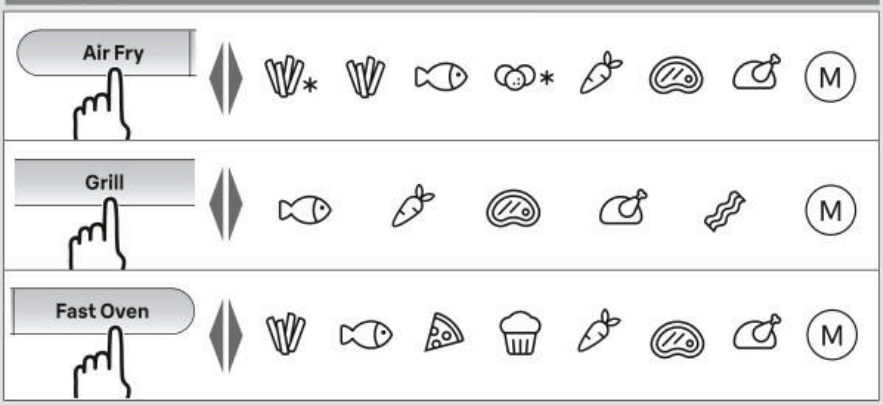

D HF5075

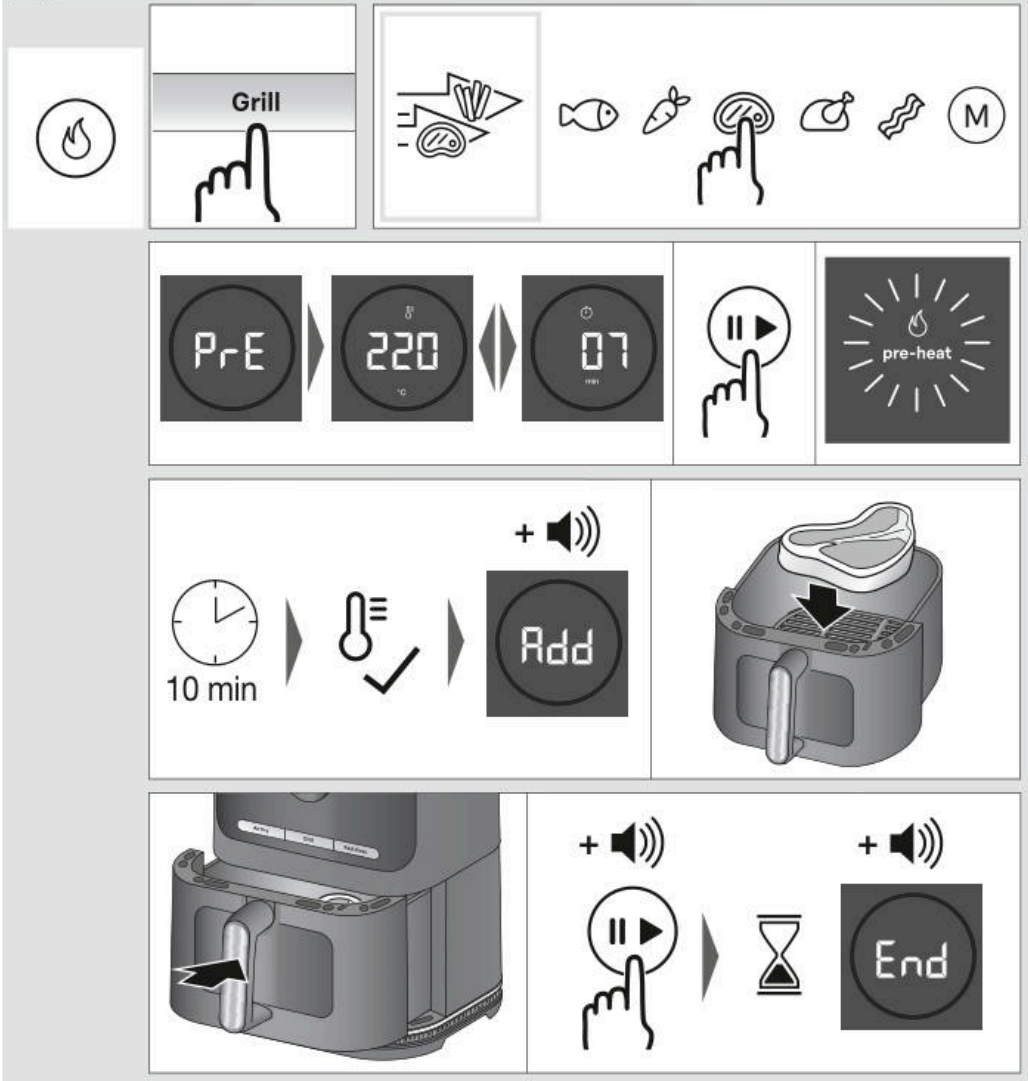

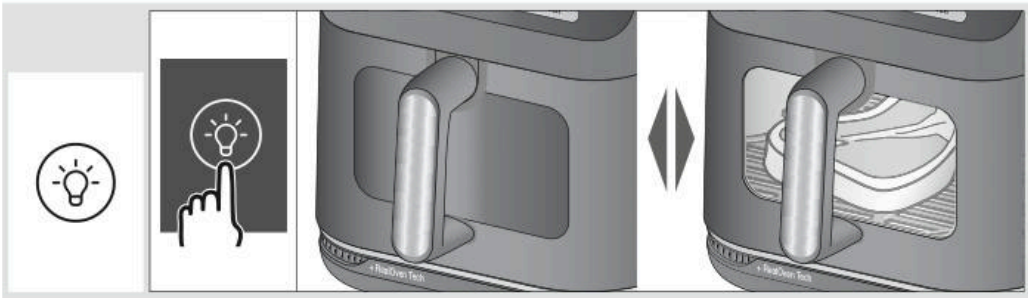

E

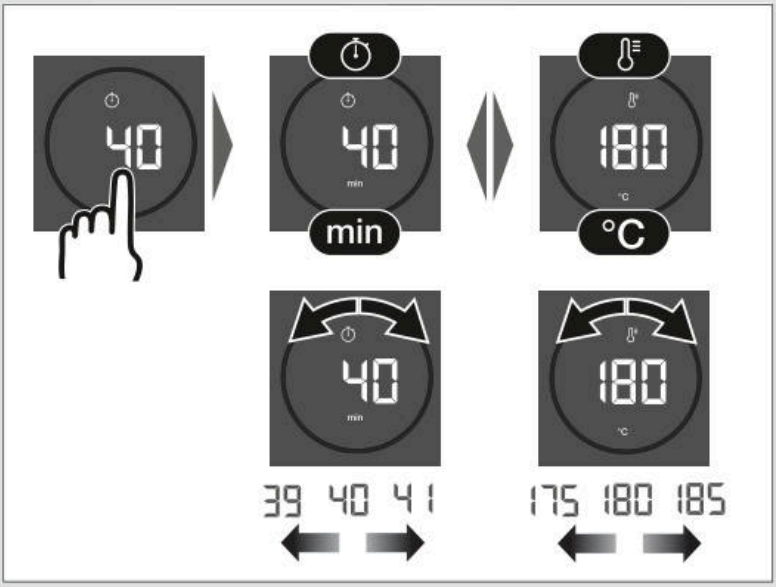

F


oil
1x
1000g
Air Fry
Fast Oven
10 min
flashing shake
flashing 00

G

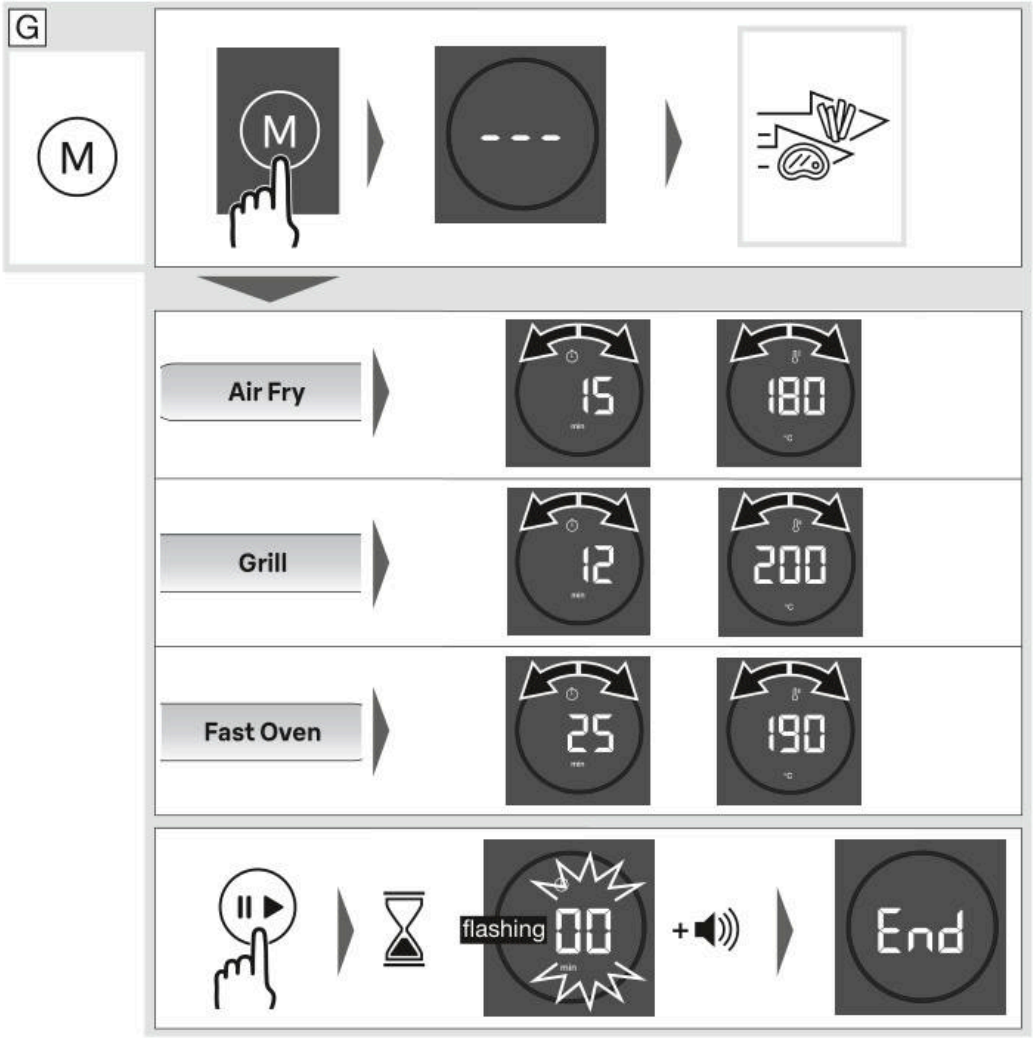
M
M

Air Fry
15
180
Grill
12
200
Fast Oven
25
190
flashing
00
min
+
End

H

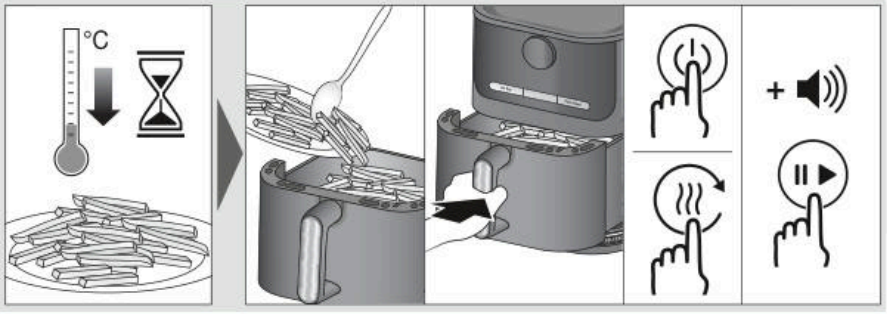

I

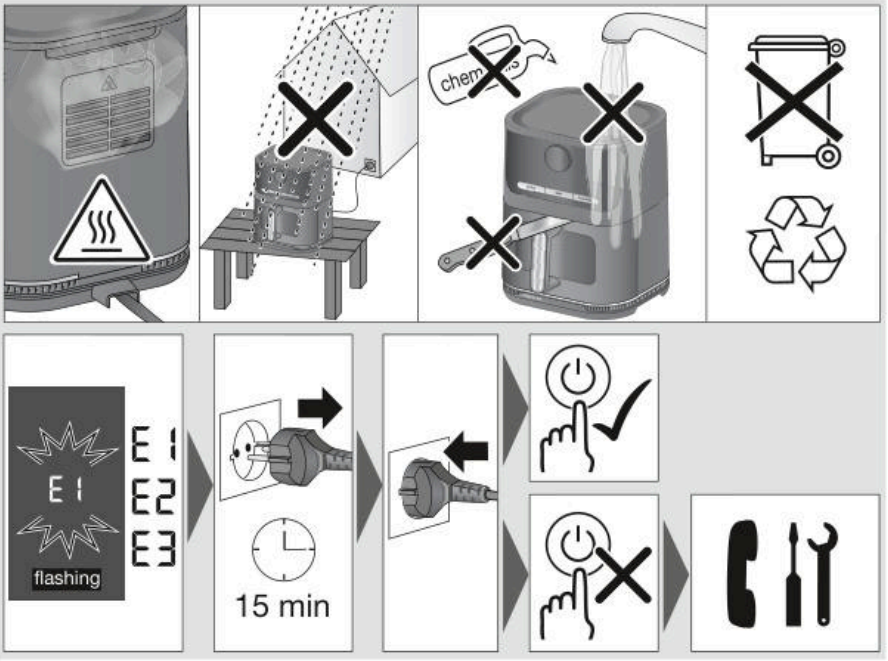

		Air Fry	Grill	Fast Oven	MAX g	min	°C		shake
	10x10 mm				1000	23	200		10 min
	7x7 mm				200-1600	10-32	200		10 min
					200-1600	8-30	200		10 min
	10x10 mm				1000	30	200		10 min
					600-1000	30-40	200		10 min
	25x25 mm				1000	30	200		10 min
					800-1200	30-40	200		10 min

	Air Fry	Grill	Fast Oven	g	min	°C		shake
				250	18	180		50%
				500-600	8-10	180		50%
				350-400	30	160		
				300	15	180		50%
				100-150	8-10	180		50%
				800	25	190		50%
				800-1000	25-30	190		
				600	10	200	✓	50%
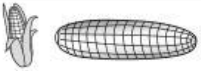				2-4	18-20	200	✓	5 min

	Air Fry	Grill	Fast Oven	MAX g	min	°C		shake
	✓			450	15	200		50%
	✓			400-500	10-12	200		50%
			✓	600	30	200		50%
			✓	500-600	25	200		50%
			✓	1000-1500	50-65	200		50%
		✓		350	7	200	✓	50%
		✓		500-700	25-30	200	✓	50%

	Air Fry	Grill	Fast Oven	MAX g	min	°C		shake
	✓			300-400	20	180		50%
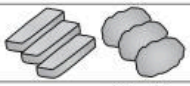 6x	✓			400-500	15	200		50%
	✓			200-300	15	180		
			✓	250	18	180		
			✓	500-600	20-25	180		
			✓	4 ◯	10-12	180		
		✓		450	12	190	✓	50%
		✓		100-150	6-8	190	✓	50%

	Air Fry	Grill	Fast Oven	MAX g	min	°C		shake
				4-6	20	190		50%
				500-600	8-10	190		50%
 4-6				500-600	12-15	190		50%
				700	25	190		50%
				1000	50-60	190		50%
				600	7	220	✓	50%
				500-600	8-10	210	✓	50%

	Air Fry	Grill	Fast Oven	MAX g	min	°C		shake
				550	20	190		
				400-500	15	190		
				450-500	12	200		50%
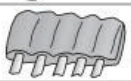				600-800	20-25	200		10 min
				4-6	12	200	✓	50%
				4	3-5	200	✓	50%

	Air Fry	Grill	Fast Oven	MAX g	min	°C		shake
				700	35	160		
				6-8	18-20	160		
				8-9	15-20	160		
	M				15	180		
M		M			12	200	✓	
			M		25	190		

J

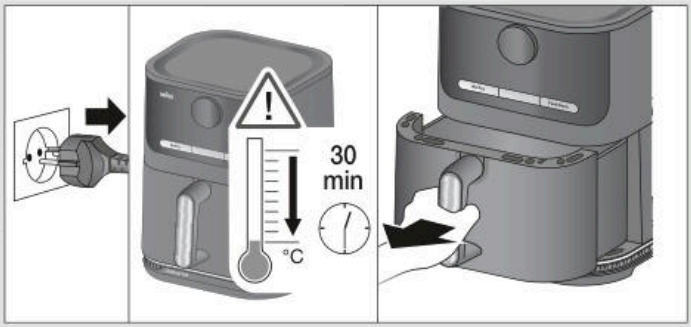

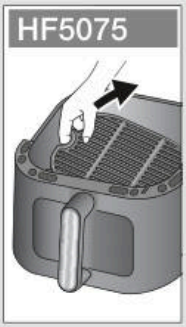

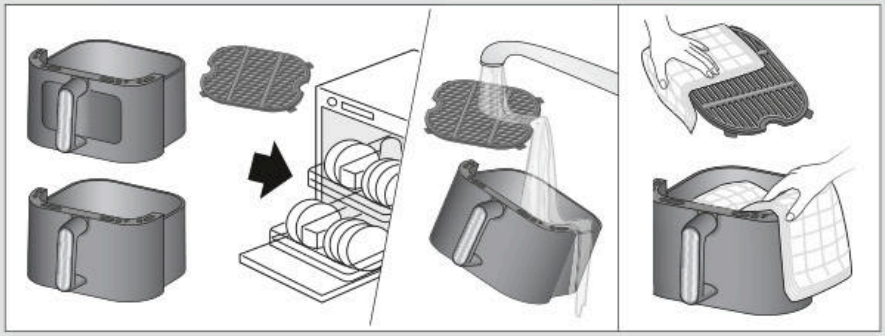

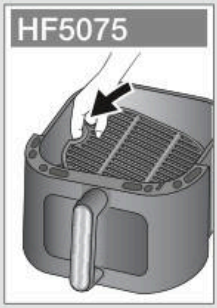



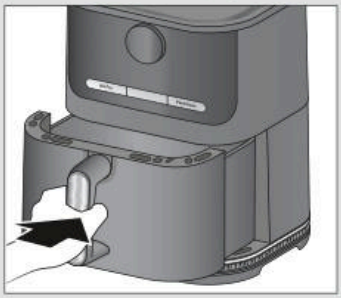

www

https://r.braunhousehold.com/m/multifry_5

KK

EAC

Үлгі	HF5054-5055-5075
Кернеу	220 – 240 В
Герц	50 - 60 Гц
Ватт	2000 Вт
Сақтау шарттары:	температура: -10°С және +50°С Ылғалдылық: < 90%

Қытайда жасалған
Делонги Браун Хаусхолд ГмбХ
Германия Заңды өндіруші:
Делонги Браун Хаусхолд ГмбХ
Карл-Улрих-Штрассе ң
63263 Ной-Изенбург

Бұйымды іске пайдалану нұсқаулығына сәйкес өз
мақсатында пайдалану керек. Бұйымның қызмет
мерзімі тұтынушыға сатылған күннен бастап
2 жылды құрайды.

Импортер:
«Делонги» ААҚ, Ресей, 127055,
Москва қаласы, Сущёвская көшесі,
27/3-үй (27-үй, 3-құрылым)
Тел. +7 (495) 781-26-76

Сақталу мерзімі: Шектелмеген

Арылу жағдайлары: Қоршаған ортаны қорғау талаптарына сәйкес

Тасымалдау жағдайлары: Тасымалдау кезінде құлатып алуға немесе шамадан тыс шайқалтуға болмайды.

Сату жағдайлары: Сату жағдайларын өндіруші көрсетпеген, бірақ олар жергілікті, мемлекеттік және халықаралық ережелер мен стандарттарға сай болуға тиіс

Өндіруші зауыт:

De'Longhi Braun Household GmbH,
Carl-Ulrich-Strasse 4,
63263 Neu Isenburg, Germany

RU

EAC

Модель	HF5054-5055-5075
Напряжение	220 – 240 В
Частота колебаний	50 - 60 Гц
Мощность	2000 Вт
Условия хранения:	При температуре: от -10°С до +50°С и влажности: < 90%

Изготовлено в Китае для
Де'Лонги Браун Хаусхолд ГмбХ Германия
De'Longhi Braun Household GmbH
Carl-Ulrich-Straße 4
63263 Neu-Isenburg/Germany

Изделие использовать по назначению
в соответствии с руководством по эксплуатации.
Срок службы изделия составляет 2 года с даты
продажи потребителю.

Импортер и ответственный за претензии
потребителей: ООО «Делонги», Россия,
127055, Москва, ул. Сущевская, д. 27, стр. 3.
Тел. +7 (495) 781-26-76

Срок хранения: Не ограничен

Условия утилизации: Утилизировать в соответствии с экологическими требованиями

Условия транспортировки: Во время транспортировки, не бросать и не подвергать излишней вибрации.

Условия реализации: Правила реализации товара не установлены изготовителем, но должны соответствовать региональным, национальным и международным нормам и стандартам.

Производитель:

De'Longhi Braun Household GmbH,
Carl-Ulrich-Strasse 4,
63263 Neu Isenburg, Germany