BRAUN



Type HF3030IBK, HF3030IWH

Register your product
www.braunhousehold.com/register

Air Fryer

DE Bitte lesen Sie die Sicherheitshinweise (separate Broschüre) sorgfältig und vollständig, bevor Sie das Gerät in Betrieb nehmen.
EN Please read safety instructions (separate booklet) carefully and completely before using the appliance.
FR Veuillez lire attentivement l'intégralité des instructions de sécurité (livret séparé) avant d'utiliser l'appareil.
ES Lea completamente las instrucciones de seguridad (manual separado) con atención antes de utilizar el aparato.
CA Si us plau, llegiu les instruccions de seguretat (llibret a part) detingudament i completament abans d'utilitzar l'aparell.
PT Leia as instruções de segurança (folheto separado) atentamente e por completo antes de utilizar o aparelho.
IT Si prega di leggere attentamente ed integralmente le istruzioni di sicurezza (libretto separato) prima di utilizzare l'apparecchio.
NL Lees de veiligheidsaanwijzingen (afzonderlijk boekje) aandachtig en volledig voordat u dit product gebruikt.
DK Læs sikkerhedsinstruktionerne (separat hæfte) omhyggeligt og fuldstændigt, før apparatet bruges.
NO Les alle sikkerhetsanvisningene grundig før du tar i bruk apparatet.
SE Läs igenom säkerhetsanvisningarna (separat häfte) noggrant innan du använder apparaten.
FI Lue turvallisuusohjeet (erillinen kirjanen) huolella kokonaan ennen laitteen käyttöä.
PL Przed użyciem urządzenia proszę uważnie przeczytać instrukcje bezpieczeństwa (osobna broszura).
CZ Přečtěte si pečlivě a kompletně bezpečnostní pokyny (samostatná brožura) před použitím přístroje.
SK Kým začnete spotrebič používať, dôkladne si preštudujte bezpečnostné pokyny (samostatná brožúrka).
HU Kérjük, hogy a készülék használata előtt olvassa végig figyelmesen a biztonsági utasításokat (külön füzet).
HR Molimo vas da prije početka korištenja uređaja pažljivo i u cijelosti pročitate sigurnosne upute (posebna knjižica).
SL Pred napravo začnete uporabljati, pozorno in v celoti preberite navodila (ločena knjižica).
TR Cihazı kullanmadan önce lütfen güvenlik talimatlarını dikkatle ve tamamen okuyun (ayrı kitapçık).
RO Vă rugăm să citiţi cu atenţie şi în întregime instrucţiunile de siguranţă (broşură separată) înainte de a utiliza aparatul.
GR Μελετήστε με προσοχή όλες τις οδηγίες ασφαλείας (ξεχωριστό φυλλάδιο) προτού χρησιμοποιήσετε τη συσκευή.
KZ Аспапты 5олданарды; алдында 5ауіпсіздік бойынша нЕс5ауларды (бГлек кітапша) зейін 5ойып тІгелдей о5ып шыNы;ыз.
RU Перед использованием прибора внимательно полностью прочтите инструкции по технике безопасности (отдельная брошюра).
UA Перед використанням пристрою уважно та повністю прочитайте інструкцію з техніки безпеки (окрему брошуру).
AR يُرجى قراءة تعليمات الأمان (كتيب منفصل) بعناية وبشكل كامل قبل استخدام الجهاز.

© Copyright 2024. All rights reserved
De'Longhi Braun Household GmbH
Carl-Ulrich-Straße 4
63263 Neu-Isenburg/Germany

5712570123_01_0524
HF3030 INT
DE/UK/FR/ES/CA/PT/IT/NL/DK/NO/SE/FI/PL/CZ/SK/HU/HR/
SI/TR/RO/MD/GR/KZ/RU/UA/AR









220-240 V~ 50-60 Hz 1500 W

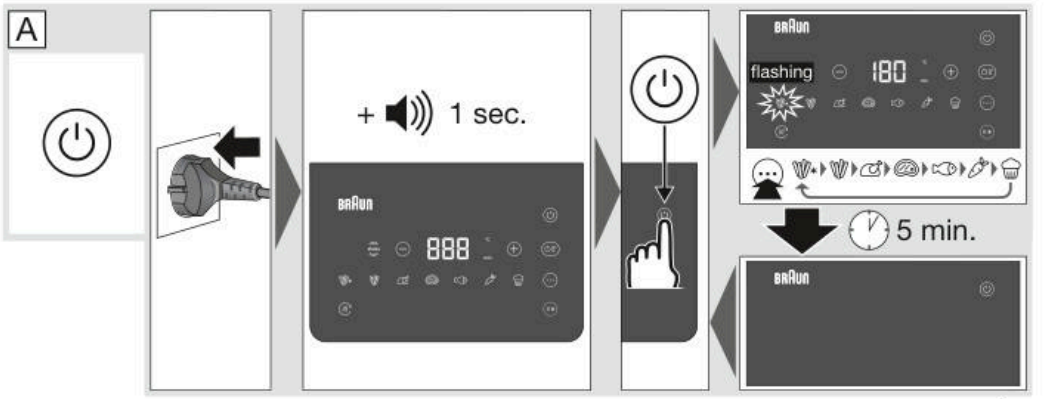

B

1st

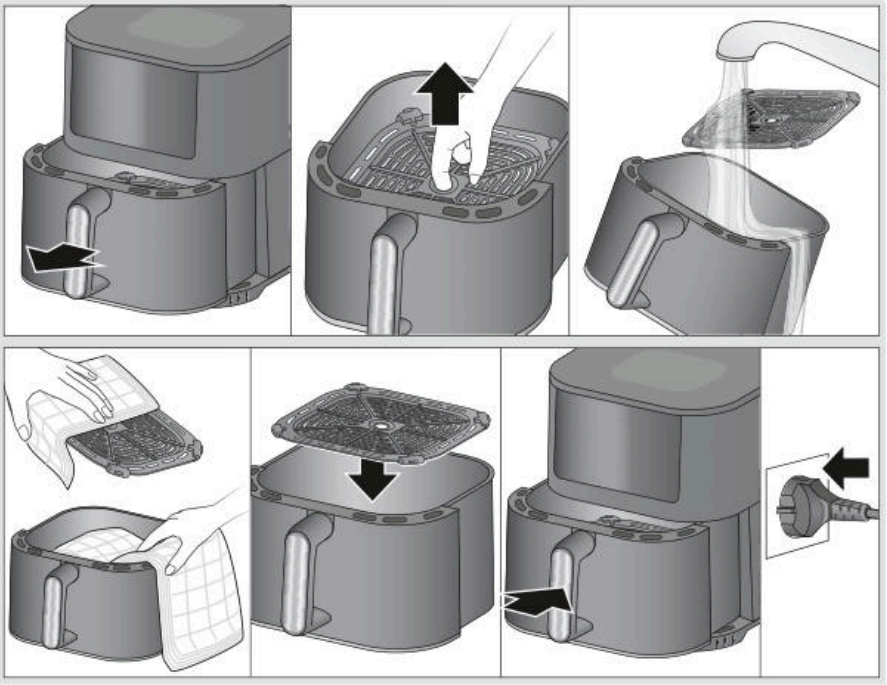

C

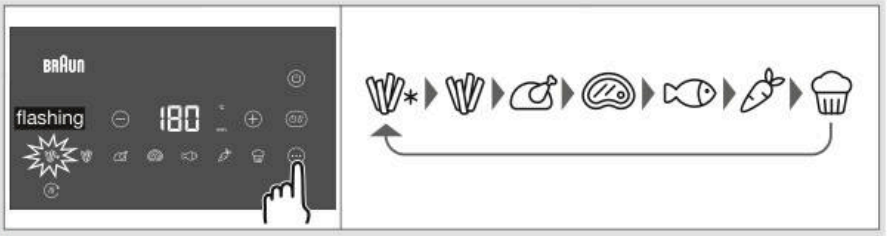

D

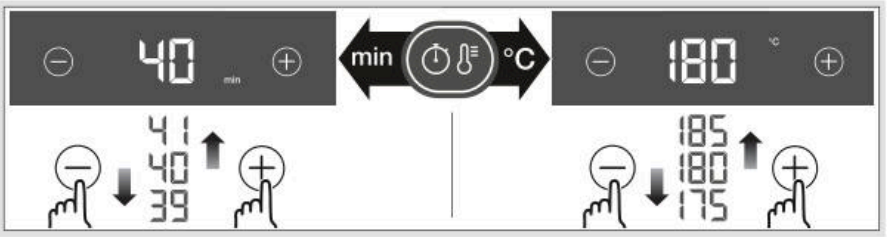


E
oil
1x
800g
10 min
flashing shake
flashing

F

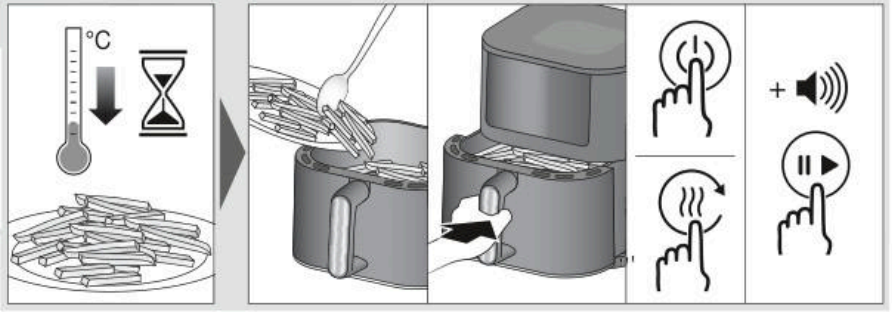

G

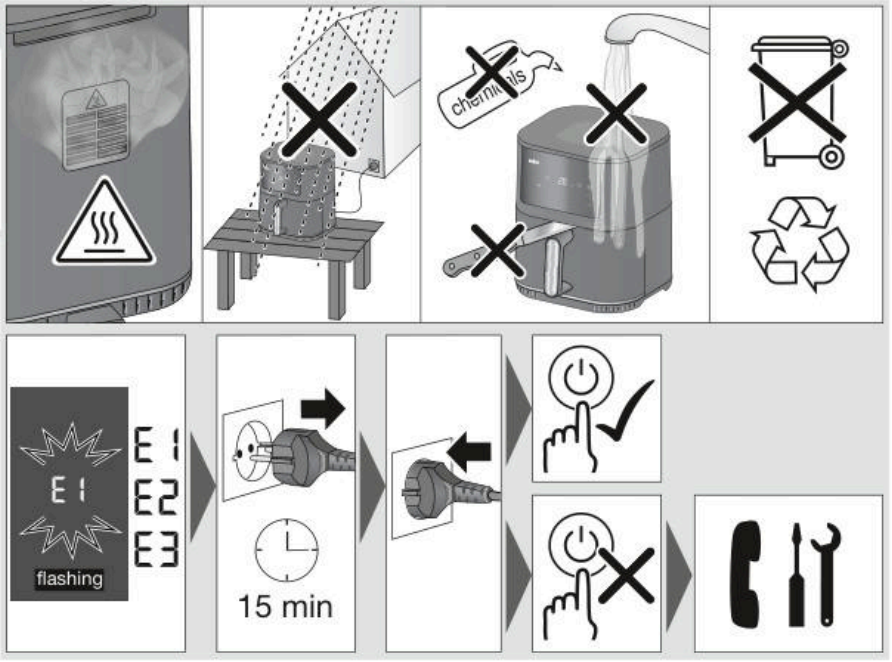

			MAX g	min.	°C		shake
	10x10 mm		800	25	180	✓	10 min
	7x7 mm		200 - 1000	10 - 27	180	✓	10 min
	10x10 mm		200 - 1000	10 - 28	180	✓	10 min
			200 - 1000	8 - 26	180	✓	10 min
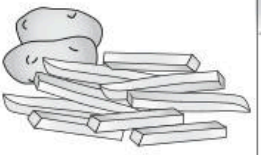	10x10 mm		800	28	180	✓	10 min
	10x10 mm		500 - 1000	20 - 32	180	✓	10 min
	25x25 mm		500 - 1000	16 - 35	180	✓	10 min
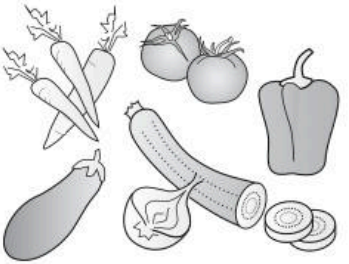			600	20	180	✓	50%
			300 - 800	12 - 25	180	✗	50%
			400 - 500	8 - 10	180	✓	50%

		MAX g	min.	°C		shake
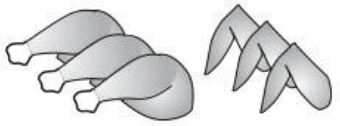		600	25	200	✓	50%
		600 - 800	25 - 30	200	✓	50%
		1000 - 1200	50 - 60	200	✓	50%
		600 - 700	10 - 12	200	✓	50%
		400 - 500	10 - 12	200	✓	50%
		400 - 500	10 - 12	200	✓	50%
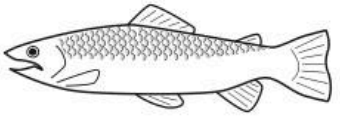		300	20	180	✓	
		300 - 400	20 - 25	180	✓	
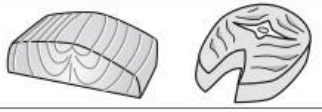		400 - 500	20 - 25	180	✓	
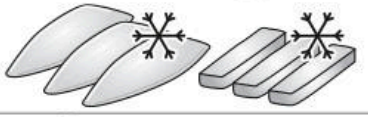		300 - 400	10 - 12	200	✓	50%
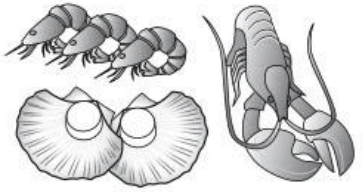		500 - 700	10 - 15	180	✗	50%

		MAX g	min.	°C		shake
		400	13	180	✓	50%
		400 - 500	12 - 15	180	✓	50%
		1000	55 - 60	180	✓	50%
		250 - 300	10 - 12	180	✓	50%
 4 - 6 pz		400 - 600	20 - 25	180	✓	50%
		500 - 600	12 - 15	180	✓	50%
		500 - 600	20 - 25	180	✓	50%
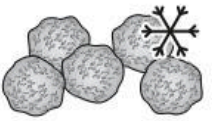		400 - 500	8 - 10	180	✓	50%
		130 - 150	4 - 6	180	✓	50%

		MAX g	min.	°C		shake
 6 pz		350	15	160	✓	
		350 - 400	15 - 20	160	✓	
 4 pz		250 - 300	18 - 20	160	✓	
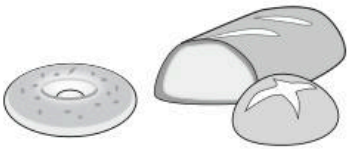		200 - 300	20 - 25	160	✓	
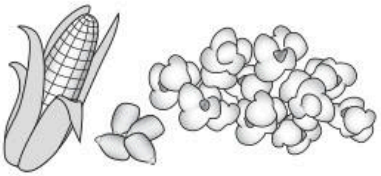		40 - 60	8 - 10	200	✗	
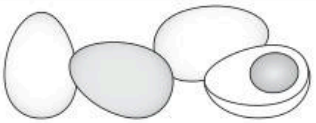		2 - 8	13 - 15	130	✓	

H

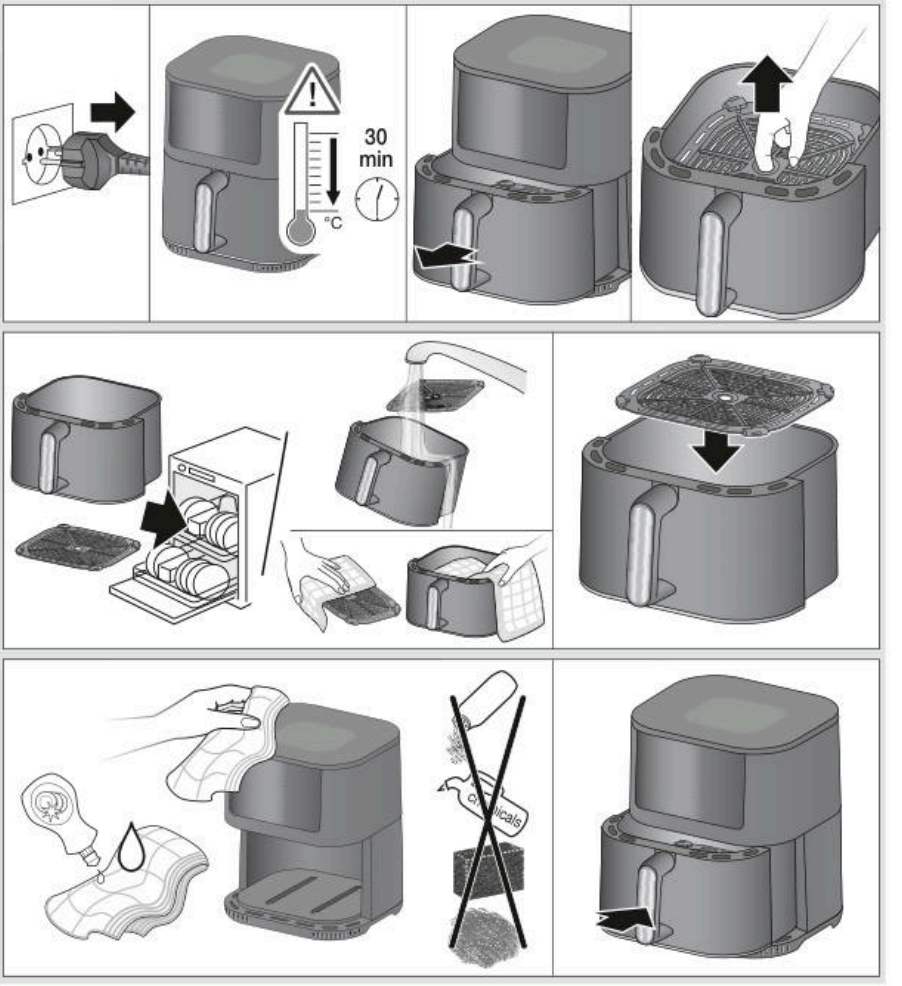

KK

Үлгі	HF3030
Кернеу	220 – 240 В
Герц	50 – 60 Гц
Ватт	1500 Вт
Сақтау шарттары:	температура: -10°С және +50°С Ылғалдылық: < 90%

Қытайда жасалған
Делонги Браун Хаусхолд ГмбХ
Германия Заңды өндіруші:
Делонги Браун Хаусхолд ГмбХ
Карл-Улрих-Штрассе ң
63263 Ной-Изенбург

Бұйымды іске пайдалану нұсқаулығына сәйкес өз
мақсатында пайдалану керек. Бұйымның қызмет
мерзімі тұтынушыға сатылған күннен бастап
2 жылды құрайды.

Импортер:
«Делонги» ААҚ, Ресей, 127055,
Москва қаласы, Сущёвская көшесі,
27/3-үй (27-үй, 3-құрылым)
Тел. +7 (495) 781-26-76

Сақталу мерзімі: Шектелмеген

Арылу жағдайлары: Қоршаған ортаны қорғау талаптарына сәйкес

Тасымалдау жағдайлары: Тасымалдау кезінде құлатып алуға немесе шамадан тыс шайқалтуға болмайды.

Сату жағдайлары: Сату жағдайларын өндіруші көрсетпеген, бірақ олар жергілікті, мемлекеттік және халықаралық ережелер мен стандарттарға сай болуға тиіс

Өндіруші зауыт:

De'Longhi Braun Household GmbH,
Carl-Ulrich-Strasse 4,
63263 Neu Isenburg, Germany

RU

Модель	HF3030
Напряжение	220 – 240 В
Частота колебаний	50 – 60 Гц
Мощность	1500 Вт
Условия хранения:	При температуре: от -10°С до +50°С и влажности: < 90%

Изготовлено в Китае для
Де'Лонги Браун Хаусхолд ГмбХ Германия
De'Longhi Braun Household GmbH
Carl-Ulrich-Straße 4
63263 Neu-Isenburg/Germany

Изделие использовать по назначению
в соответствии с руководством по эксплуатации.
Срок службы изделия составляет 2 года с даты
продажи потребителю.

Импортер и ответственный за претензии
потребителей: ООО «Делонги», Россия,
127055, Москва, ул. Сущевская, д. 27, стр. 3.
Тел. +7 (495) 781-26-76

Срок хранения: Не ограничен

Условия утилизации: Утилизировать в соответствии с экологическими требованиями

Условия транспортировки: Во время транспортировки, не бросать и не подвергать излишней вибрации.

Условия реализации: Правила реализации товара не установлены изготовителем, но должны соответствовать региональным, национальным и международным нормам и стандартам.

Производитель:

De'Longhi Braun Household GmbH,
Carl-Ulrich-Strasse 4,
63263 Neu Isenburg, Germany