BORK

G 510

АЭРОГРИЛЬ G510
РУКОВОДСТВО ПОЛЬЗОВАТЕЛЯ

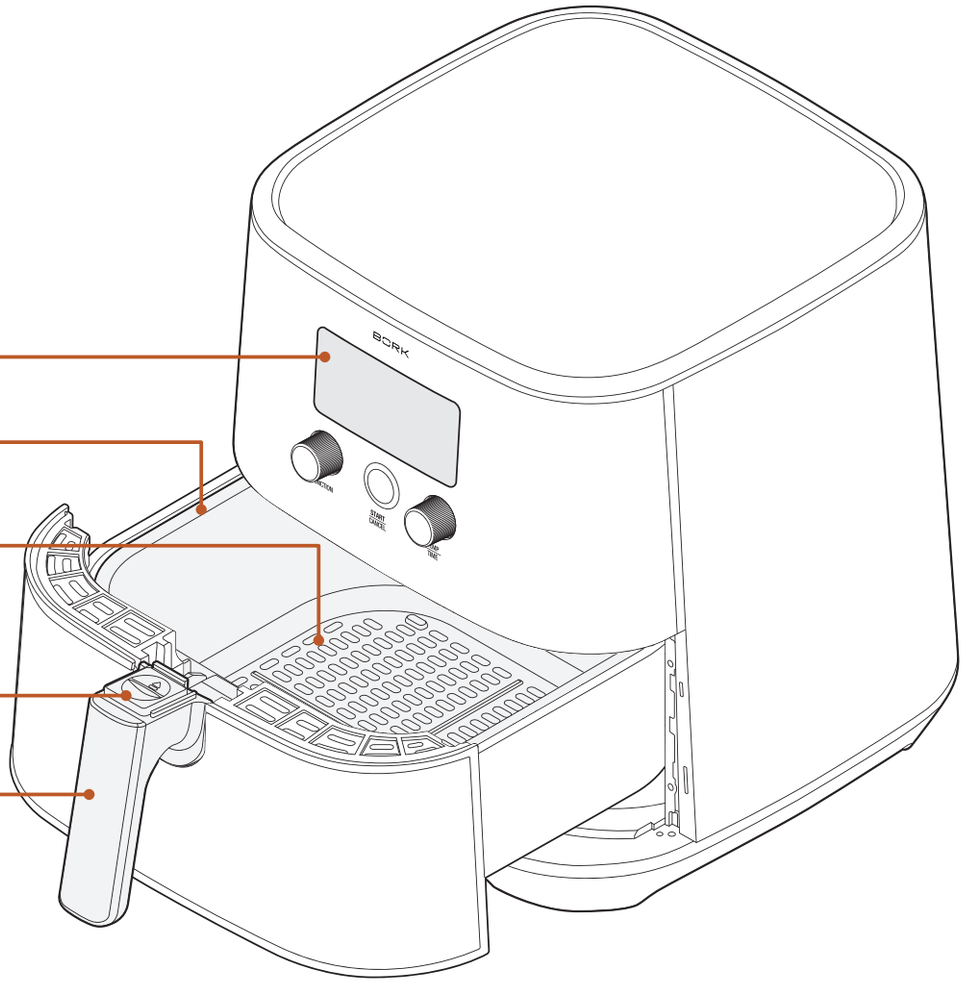

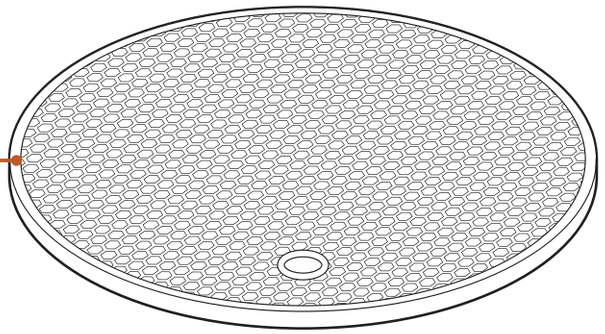

ПАНЕЛЬ УПРАВЛЕНИЯ

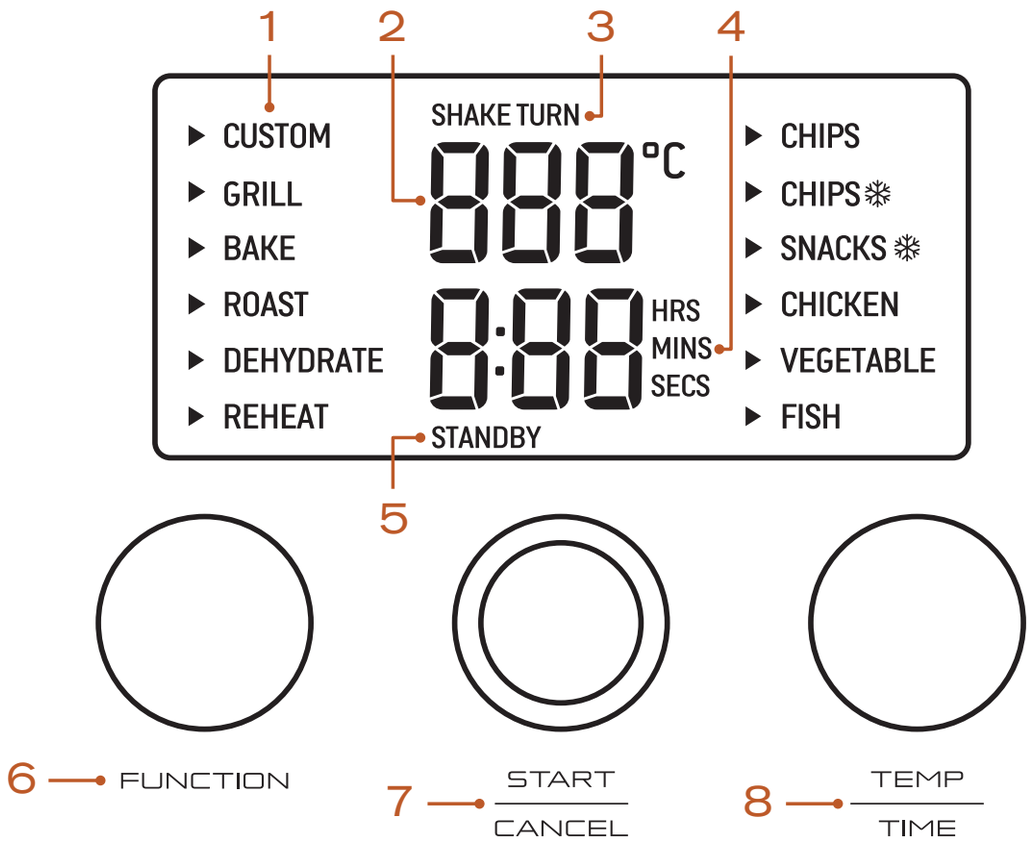

1	Индикатор выбранного режима
2	Температура приготовления
3	Напоминание о необходимости встряхнуть SHAKE или перевернуть TURN
4	Время приготовления
5	Индикатор режима ожидания
6	Выбор режима
7	СТАРТ/ОТМЕНА
8	Регулировка времени/температуры

ПЕРЕД ПЕРВЫМ ИСПОЛЬЗОВАНИЕМ

- Вымойте емкость для приготовления и корзину мягкой губкой в теплой мыльной воде, тщательно ополосните и высушите.
- Установите прибор на ровную поверхность, необходимое свободное пространство не менее 10 см по бокам и 15 см сверху.
- При первом включении прогрейте аэрогриль в течение 20 минут. Может выделять лёгкий дым или пар — это безопасное выгорание защитного покрытия нагревателя и вскоре проходит.

ЭКСПЛУАТАЦИЯ

- Установите корзину в емкость для приготовления и зафиксируйте ее затем сдвиньте защитную крышку, как показано на рисунке.

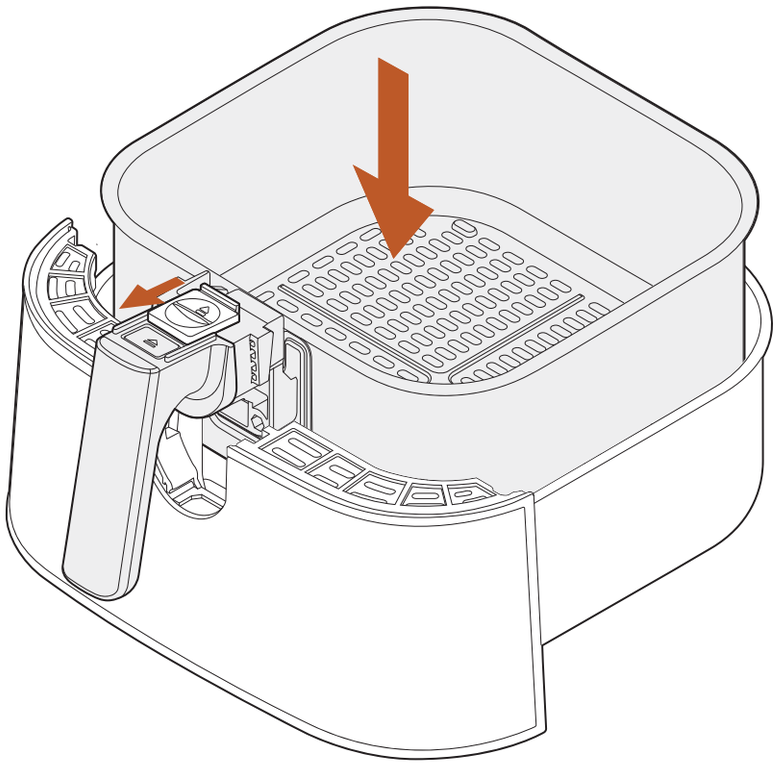

- Поместите продукты в корзину и установите емкость в аэрогриль до щелчка.

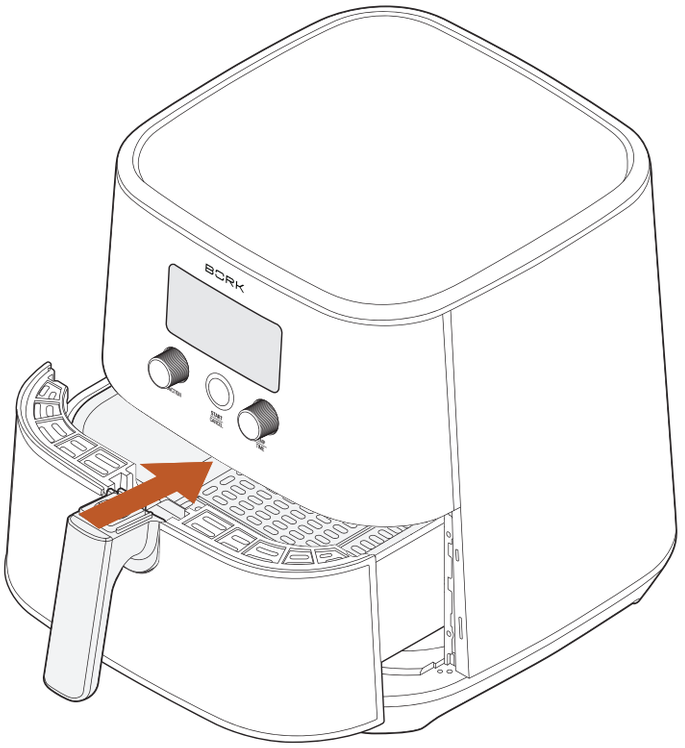

- При включении прибор подаст два сигнала, индикатор кнопки START/CANCEL дважды мигнёт, загорится дисплей с меню, где по умолчанию выбрана программа CUSTOM.
- Поверните регулятор FUNCTION, чтобы выбрать режим. На экране появится температура — измените её регулятором TEMP/TIME и подтвердите нажатием.
- Затем установите время приготовления тем же регулятором и подтвердите.
- Нажмите START/CANCEL, чтобы начать приготовление — кнопка загорится красным, а таймер запустится.
  Температуру и время можно менять в процессе приготовления.
  Повторное нажатие START/CANCEL остановит приготовление и вернёт главное меню.

РЕЖИМЫ ПРИГОТОВЛЕНИЯ

Режим	Время по умолчанию мин	Диапазон времени мин	Темп. по умолчанию °C	Диапазон темп. °C	Напоминание встряхнуть SHAKE/ перевернуть TURN
Custom	15	1–60	180	90–200	SHAKE - каждые 10 мин
Grill	5	1–30	200	100–200	–
Bake	30	1–60	150	100–200	–
Roast	60	1–60	180	100–200	TURN - через 30 мин и затем каждые 20 мин
Dehydrate	180	1–720	70	40–90	SHAKE - каждые 30 мин
Reheat	10	1–120	165	60–180	-
Fresh Chips	25	1–60	200	100–200	SHAKE - через 10 мин и затем каждые 5 мин
Frozen Chips	20	1–60	190	100–200	SHAKE - через 10 мин и затем каждые 5 мин
Frozen Snacks	12	1–60	190	100–200	SHAKE - каждые 5 мин
Chicken	18	1–60	190	100–200	TURN - через каждые 10 мин
Vegetables	25	1–60	190	100–200	TURN - через 10 мин и затем каждые 5 мин
Fish	10	1–60	190	100–200	-

- Время приготовления регулируется с шагом 1 минута до 1 часа, от 1 до 2 часов — с шагом 5 минут, в режиме DEHYDRATE — с шагом 10 минут.
- Температура меняется с шагом 5 °C.
- В режиме CUSTOM можно сохранить свои настройки — удерживайте START/CANCEL 3 секунды.

Напоминание о встряхивании/переворачивании

- Для равномерного приготовления аэрогриль подаст два сигнала и покажет мигающую надпись SHAKE/TURN.
- Извлеките корзину, встряхните или переверните продукты — процесс при этом приостанавливается.
- После возврата корзины приготовление возобновится автоматически (если не извлекать корзину — тоже продолжится).

После окончания приготовления

- По завершении программы прибор подаст 5 сигналов.
- Достаньте ёмкость с корзиной и поставьте её на силиконовый коврик.
- Сдвиньте защитную крышку от себя, нажмите кнопку извлечения корзины и аккуратно поднимите её из ёмкости.

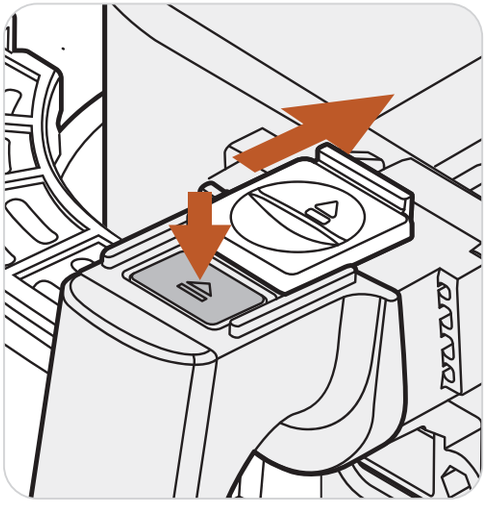

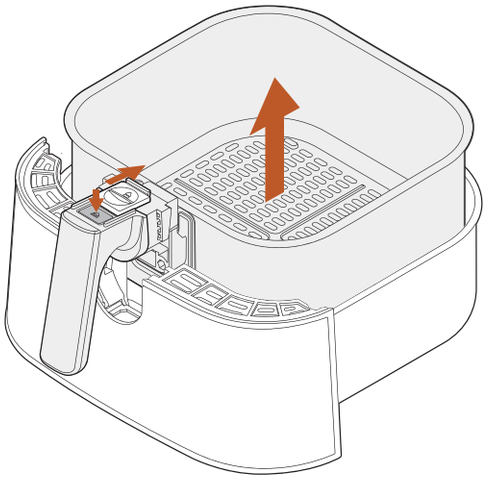

ТАБЛИЦА ПРИГОТОВЛЕНИЯ

Режим	Продукт	Количество/ размер	Рекомендованное время приготовления мин	Температура приготовления °C
GRILL	Куриная грудка	100 г – 1 кг	15–20	200
BAKE	Торт/пирог	18–20 см	30	130
	Маффины	6 шт	15–30	150
	Киш	18–20 см	30–60	150
ROAST	Цыпленок	1 кг – 1,5 кг	60	180
	Говядина	500 г – 2 кг	20–60	180
DEHYDRATE	Фрукты	100 г – 500 г	120–240	70
	Овощи	100 г – 500 г	120–300	70
	Мясо	100 г – 500 г	120–360	75
POTATOES & CHIPS	Свежий картофель	200 г – 1 кг	15–40	200
	Замороженный картофель	200 г – 1 кг	15–30	190
FROZEN SNACKS	Спринг-роллы	100 г – 500 г	12	190
	Куриные наггетсы	400 г – 800 г	12	160
CHICKEN	Куриные крылья/ ножки	100 г – 800 г	15–30	190
VEGETABLES	Овощи (корнеплоды)	100 г – 800 г	15–25	180
Fish	Рыбное филе	100 г – 600 г	8–15	180
	Креветки охлажденные	500 г – 1 кг	8–12	180

- Если аэрогриль не используется 10 минут, он переходит в режим STANDBY (ОЖИДАНИЕ) — экран гаснет. Для возобновления работы нажмите START/CANCEL или поверните любой регулятор.

ЧИСТКА И УХОД

- Перед очисткой отключите прибор от электросети.
- Замочите емкость для приготовления и корзину в горячей мыльной воде на ~10 минут, затем вымойте их мягкой губкой.
- Протрите внутренние и внешние поверхности мягкой влажной тканью.

МЕРЫ ПРЕДОСТОРОЖНОСТИ

- Не трогайте ёмкость и корзину сразу после использования — они горячие. Беритесь только за ручку.
- Силиконовый коврик предназначен только для установки горячей ёмкости, не используйте его внутри аэрогриля.
- Не наливайте в емкость для приготовления масло или другие жидкости — аэрогриль работает с помощью горячего воздуха.
- Не мойте съемные части прибора в посудомоечной машине.
- Не используйте емкость для приготовления без корзины внутри.
- Не закрывайте отверстия для входа и выхода воздуха во время работы прибора.
- Не накрывайте аэрогриль — это приведёт к перегреву.
- Всегда кладите продукты в корзину и не допускайте их контакта с нагревательными элементами. Не переполняйте корзину.
- Прибор предназначен для домашнего использования.

МЕРЫ ПО УСТРАНЕНИЮ НЕИСПРАВНОСТЕЙ

Возможная проблема	Возможная причина	Решение
Аэрогриль не работает	▪ Таймер не установлен. ▪ Емкость и корзина неправильно установлены.	▪ Установите таймер с помощью кнопки TEMP/TIME. ▪ Вставьте емкость с корзиной до фиксации.
Пища готовится неравномерно	▪ В корзине много продуктов. ▪ Слишком низкая температура приготовления. ▪ Недостаточное время приготовления. ▪ Некоторые продукты нужно встряхивать или переворачивать во время приготовления.	▪ Готовьте продукты небольшими порциями. ▪ Увеличьте температуру или время приготовления. ▪ Для полуфабрикатов следуйте инструкциям на упаковке.
Из аэрогриля идёт белый дым/пар	▪ Готовится пища с высоким содержанием жира. ▪ В емкости остались жирные остатки от предыдущего использования.	▪ При готовке жирной пищи часть масла вытекает в емкость, создавая белый дым. Уменьшите температуру. ▪ Очищайте емкость после каждого использования.
На дисплее появляется ошибка E1	▪ Обрыв цепи датчика NTC.	▪ Сбросьте ошибку, отключив прибор от сети. ▪ Если ошибка не исчезает, обратитесь в службу поддержки.
На дисплее появляется ошибка E2	▪ Короткое замыкание датчика NTC.	▪ Сбросьте ошибку, отключив прибор от сети. ▪ Если ошибка не исчезает, обратитесь в службу поддержки.

ТЕХНИЧЕСКИЕ ХАРАКТЕРИСТИКИ

Напряжение: 220–240 В
Частота: 50 Гц
Мощность: 2000–2400 Вт
Температура приготовления: 40-200 °C
Объем корзины: 4,8 л
Размер (Д × В × Ш): 326 x 434 x 314 мм
Вес: 5,9 кг
Сделано в Китае.

КОМПЛЕКТАЦИЯ

Аэрогриль: 1 шт.
Силиконовый коврик: 1 шт.

Импортер: ООО «БОРК-Импорт». Адрес: 108811, г. Москва,
вн.тер.г. муниципальный округ Солнцево, кв-л 32, д. 17А стр. 1.